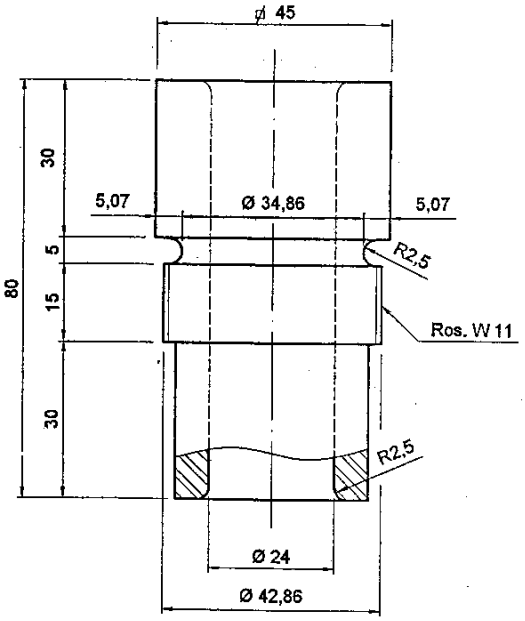

Abog. Cristobal Vergara
Jefe Of. Tecnica
INC - C.I.P. - VILLETA

NOTA: - Las medidas estan en mm. salvo indicacion contraria.
- Material: Debe ser resistente a la abración y desgaste del cemento. Acero de alto carbono.
- Consultas al Dpto. de Mantenimiento.

Nº	CANT.	DESCRIPCIÓN	MATERIAL	PESO	OBSERVACIÓN

ESC. S/E

TOBERA
BOMBA FLUX

G.F.H. 444.22

I.N.C.
C.I.P. - Villeta

PROY.:		FECHA:	
DIB.:	H.O.M.	FECHA:	22 / 02 / 07
VER.:	A.D.V.	FECHA:	22 / 02 / 07
VER.:		FECHA:	16/04/08
C.F. Nº:	251	HOJA Nº:	01 / 01

R.M.Nº 2016/10 - Lote Nº 1

0987		CANTIDAD 1	ACOPLAMIENTO FLEXACIER STL2	PREPARADO P. NAVA R.R. FECHA 22-7-82
Nº D.R. DE REFER.	VELOCIDAD REP. 3600 r.p.m		CLIENTE E. el R. S/REF.	
			PESO DEL ACOPL. STAND. Kg	PESO DE GRASA NECES. 1 Kg
				Rdª APROX. M. Kgm²

RELACION DE PIEZAS

AÑO Nº	MARCA	CANT. U	CANT. T	DENOMINACION	MAT.	OBSERVACIONES	PROC.
	A	1	1	NUCLEO DENTADO STL (LARGO)	F 114	R·65/75 Kg/mm²	ALM
	B	1	1	NUCLEO DENTADO STL (LARGO)	F 114	R·65/75 Kg/mm²	ALM
	D	2	2	MEDIA-CAJA	F 622		ALM
	E	1	1	JUEGO RESORTES	AC	CANT. DE SEGMENT.: 2	ALM
	F	2	2	JUNTA CIRCULAR	GOMA	70 SHORE	ALM
	G	1	1	JUNTA PLANA UNION CAJA	PAPEL		ALM
	H	12	12	TORNILLO EXG. DE M 8 × 1,25 × 20	AC	PRESION	ALM
	I	12	12	TUERCA EXG DE M 8 × 1,25	AC	DIN-934	ALM
	J	24	24	ARANDELA DE ABANICO PARA M 8	AC	DIN-6798 (A)	ALM

NUCLEO A

MONTADO N/ TALLERES

EN EL EJE GV

APARATO H2VB-880

REF Nº 880.986

AGUJEROS

ø MIN EN DESBAS 30 mm

ø MAX ADM 105 mm

NUCLEO B

MONTADO S/S TALL.

EN EL EJE MOTOR ELEC.

APARATO

REF Nº

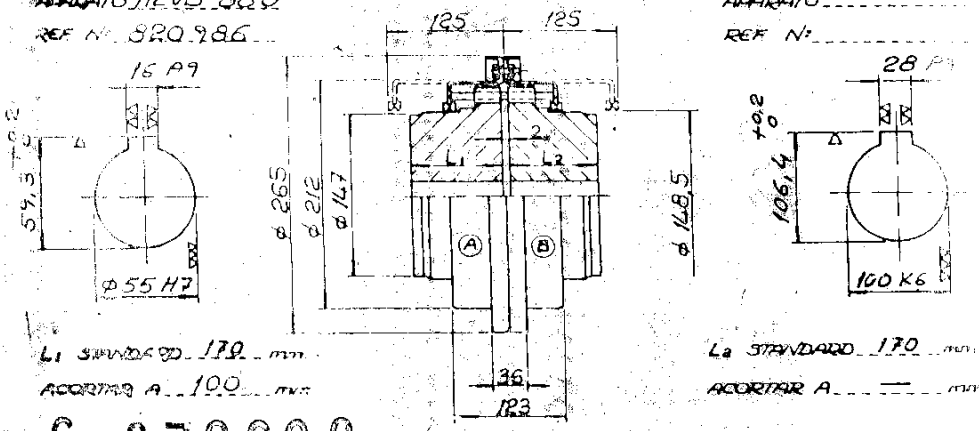

L1 STANDARD 170 mm

ACORTAR A 100 mm

L2 STANDARD 170 mm

ACORTAR A — mm

6.078690 442.16

FLB MICRO week 47 - 1982

OPERACION	F	OTA	OPERACION	T.REAL	T.U.	T.PR.	⇨	F	H.V.	PROG.	P.RET.	FECH.
A	1		MANDRINAR					1				
	2		ENTALLAR					2				
B	1		MANDRINAR					1				
	2		ENTALLAR					2				
M			MONTAR CONJUNTO									
			CALAR NUCLEO A									
			CALAR NUCLEO B									
			REAGRUPAR CONJUNTO									

ENGRANAJES CITROEN-CAMPABADAL S.A.

PARETS DEL VALLES (BARCELONA) Tel. 200 77 - 200 78 - 200 79 Telegramas: Rodenist Telex: 52871 CIO

FABRICA Y OFICINAS CENTRALES: CUARTEL DE LEVANTE (km. 13 Carretera Barcelona a Granollers)