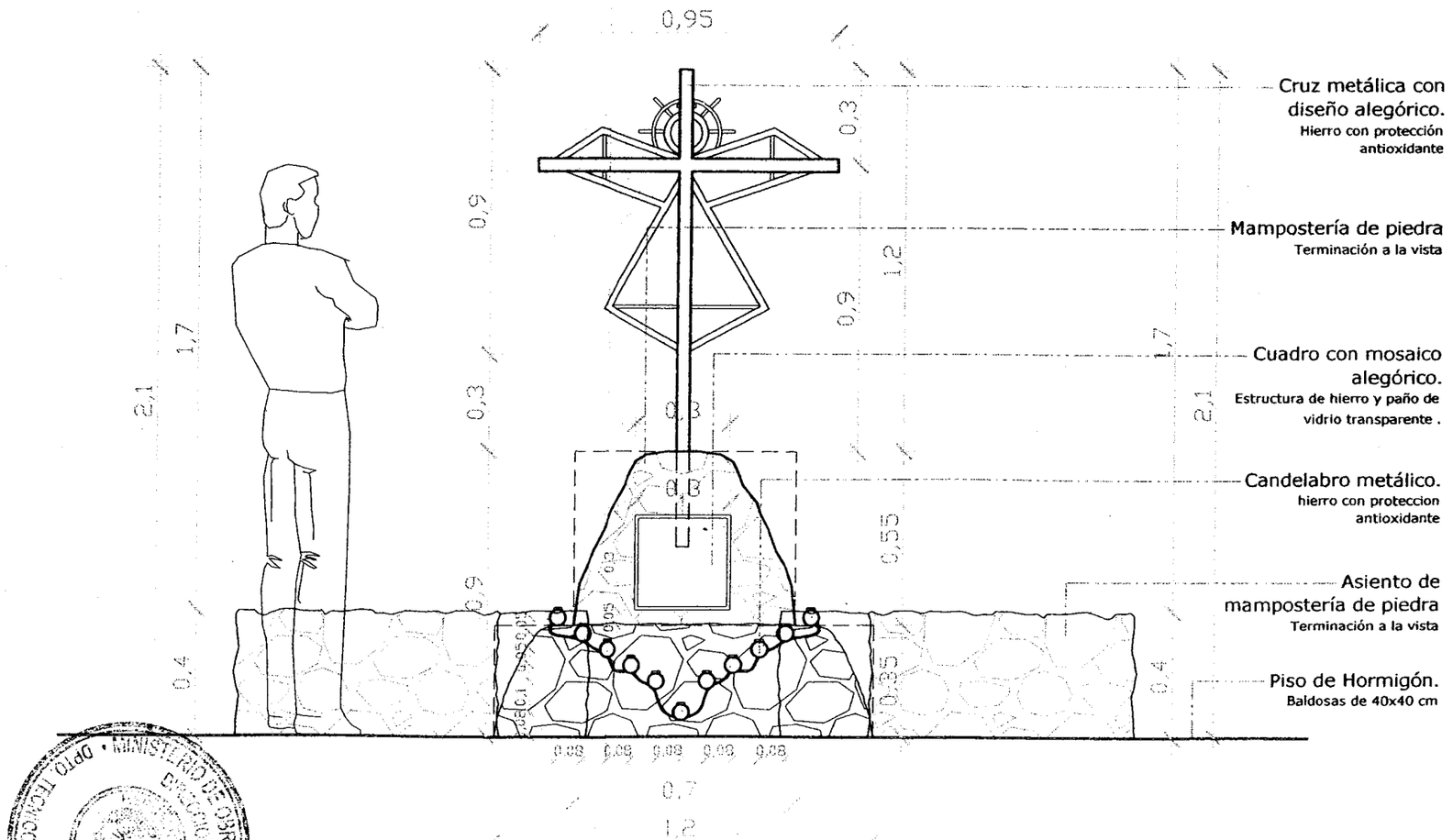

VISTA FRONTAL_ MISTERIO GOZOSO

ESC. 1/20

32 (treinta y dos)

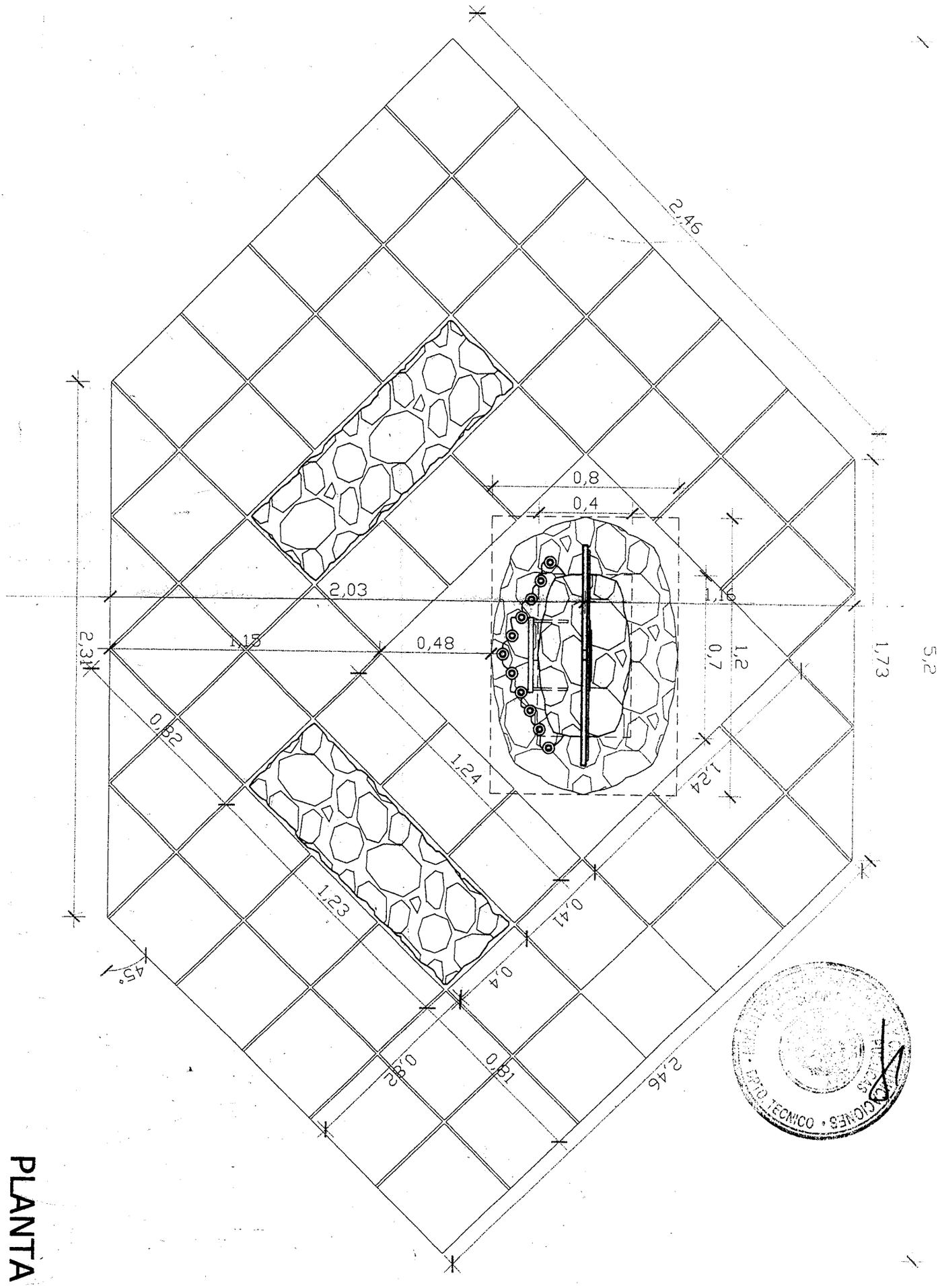

PLANTA

5,2

31
(treinta y uno)

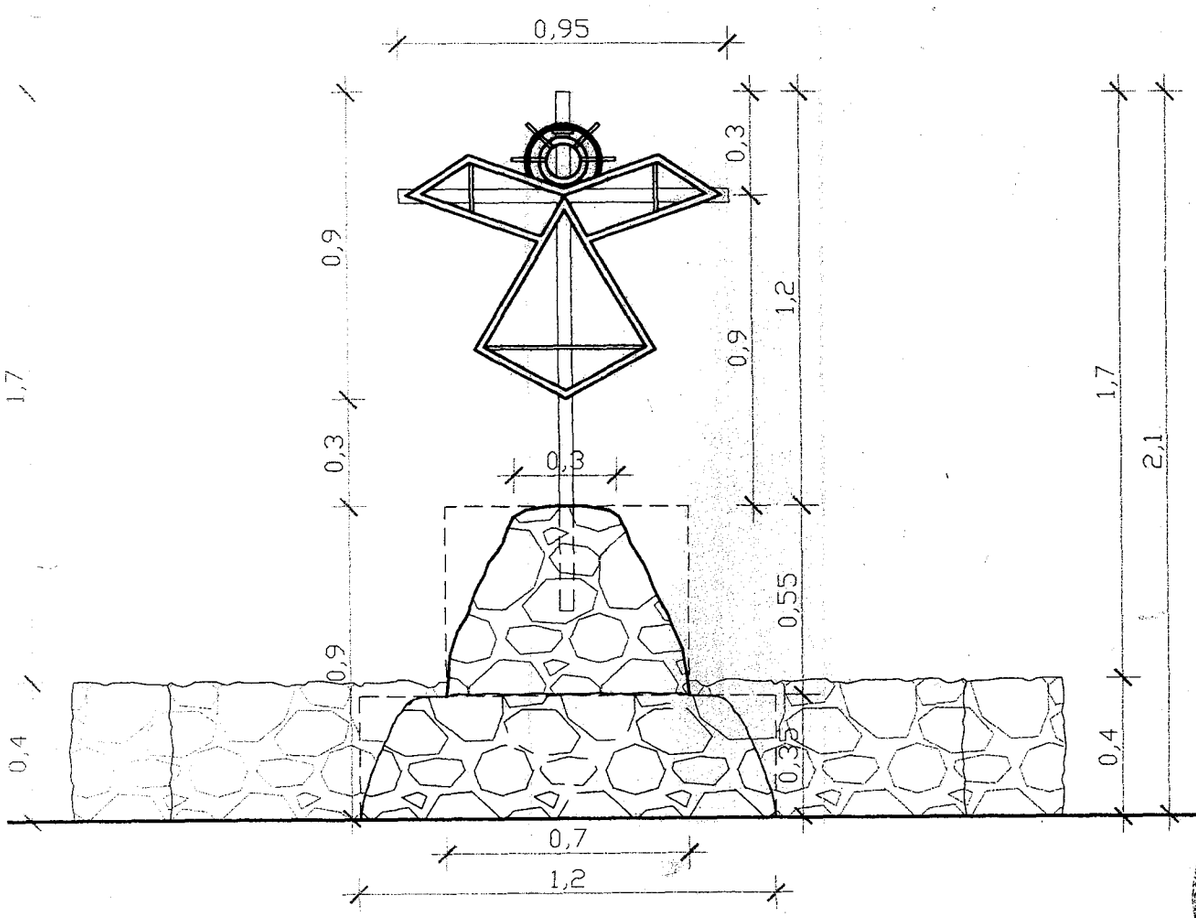

VISTA POSTERIOR

ESC. 1/20

30
treinta

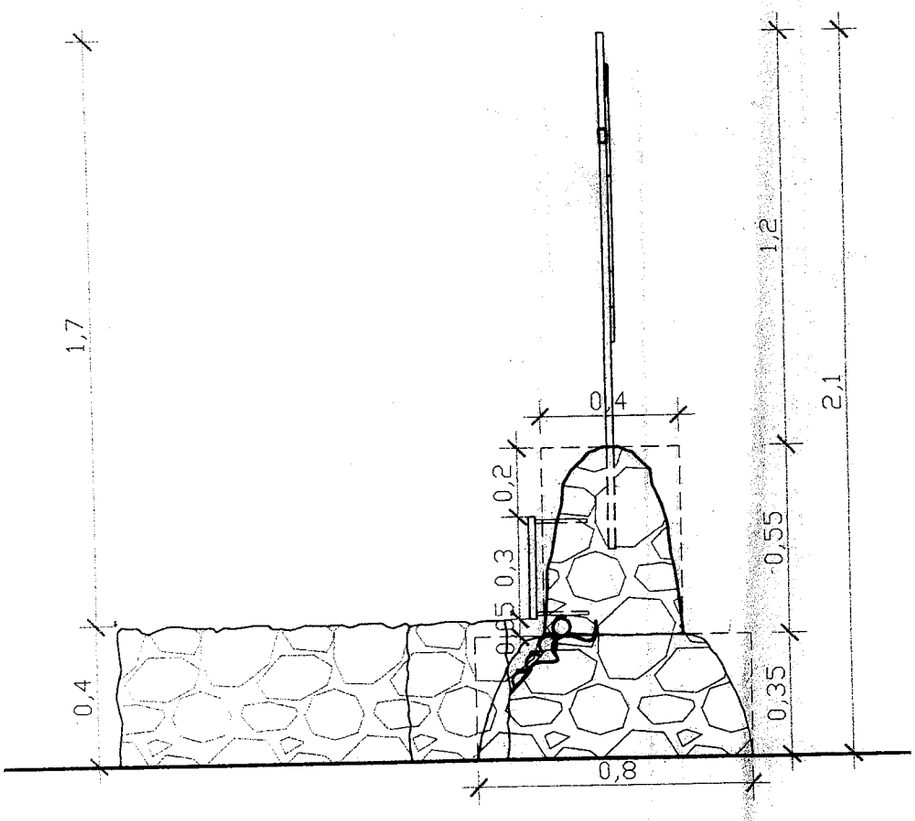

VISTA LATERAL
ESC. 1/20

29
(veinte y nueve).

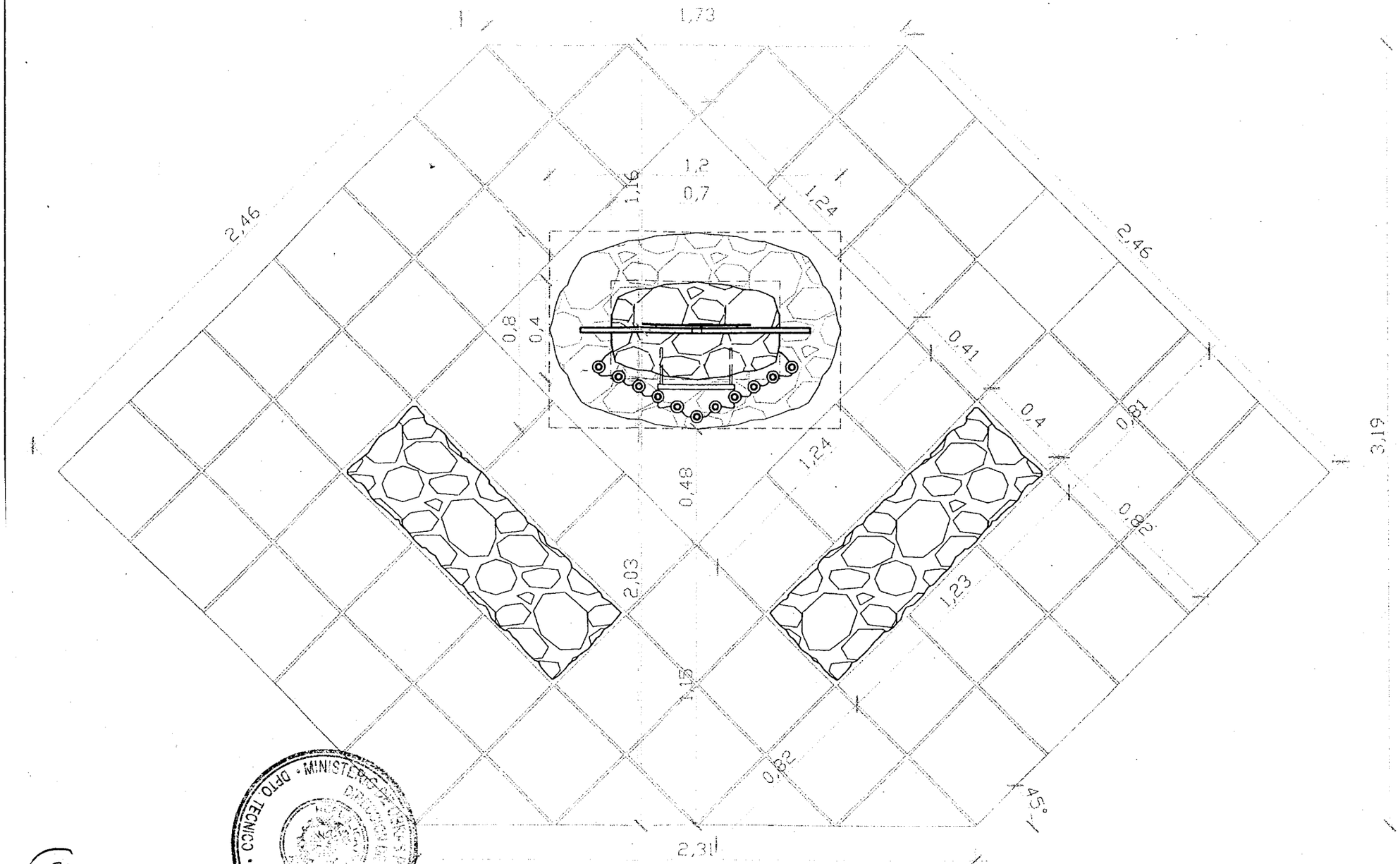

PLANTA

ESC. 1/20

(20 veinte y ocho)

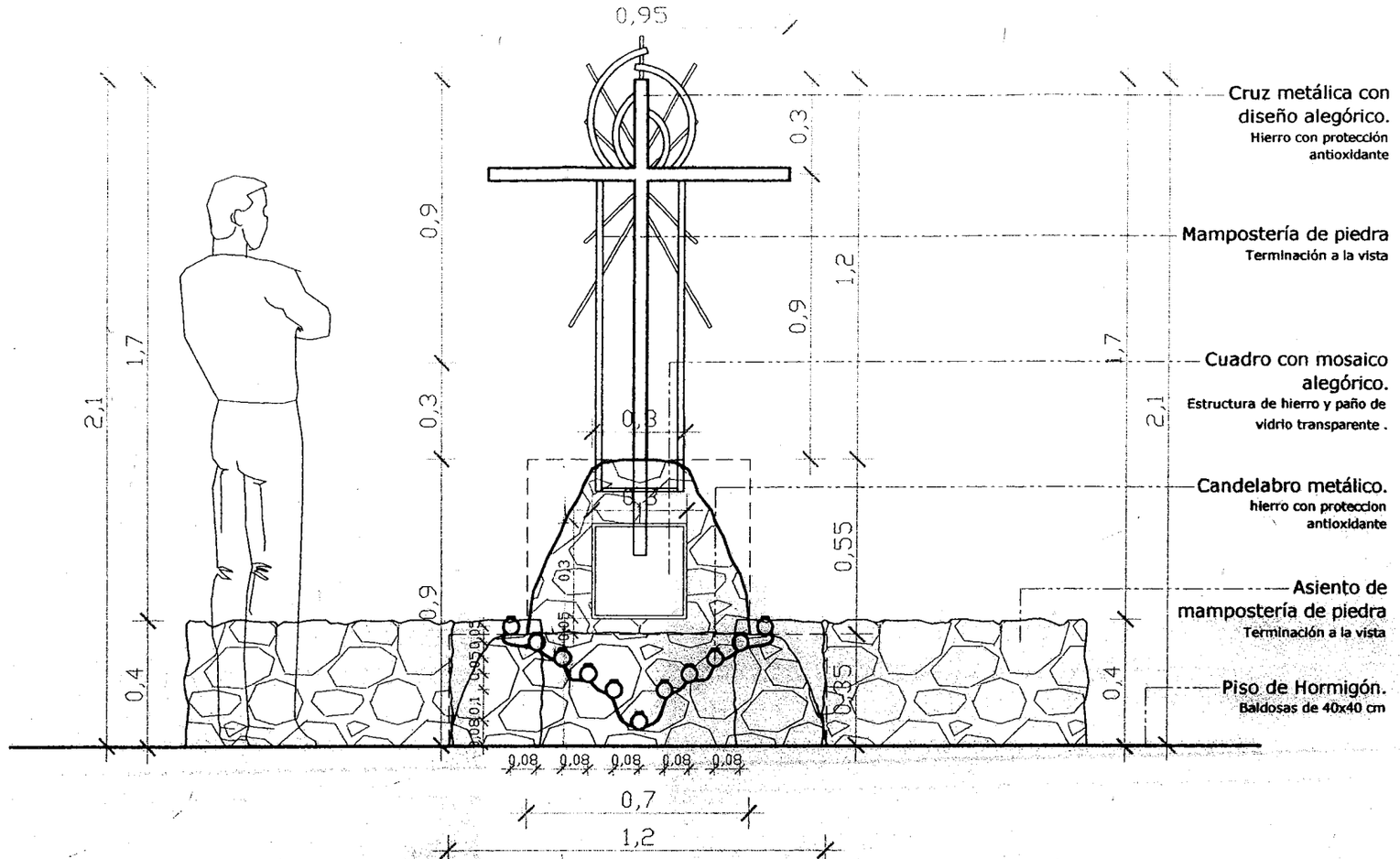

VISTA FRONTAL_ MISTERIO LUMINOSO

ESC. 1/20

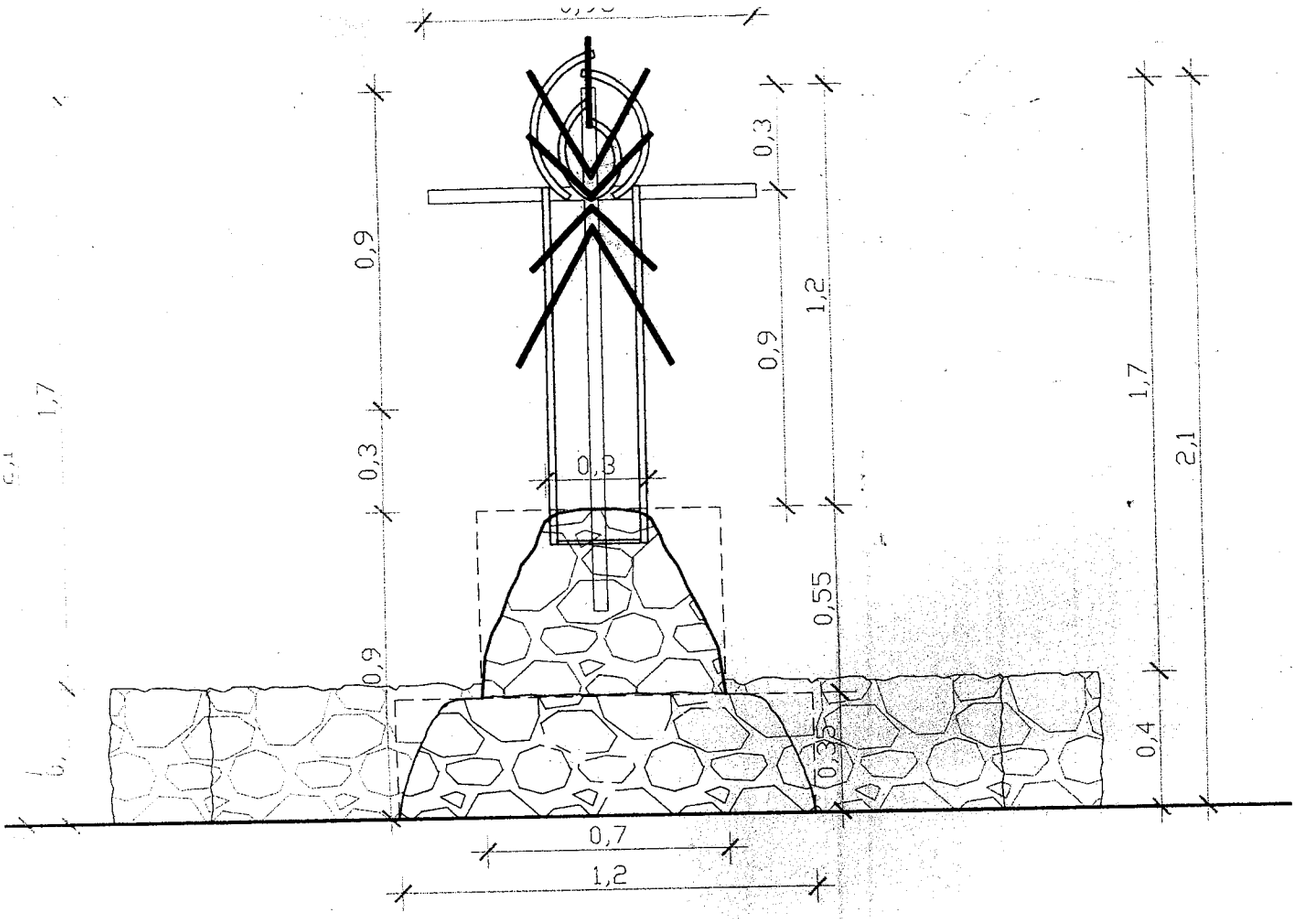

VISTA POSTERIOR

ESC. 1/20

DPTO. TECNICO

24
(veinte y seis)

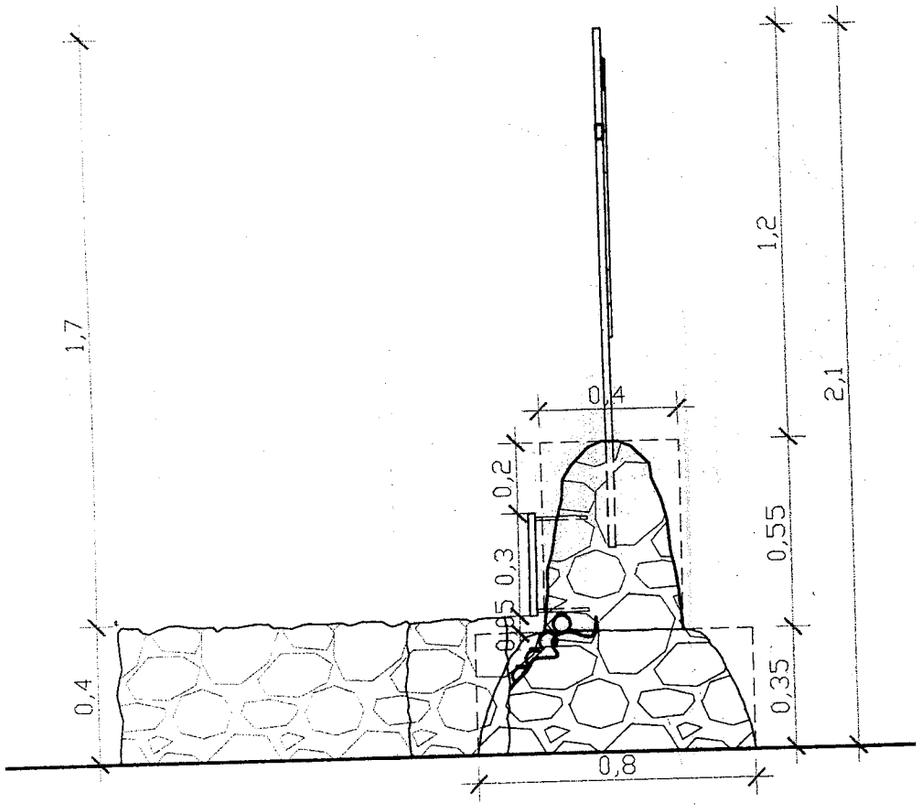

VISTA LATERAL
ESC. 1/20

DPTO. TECNICO

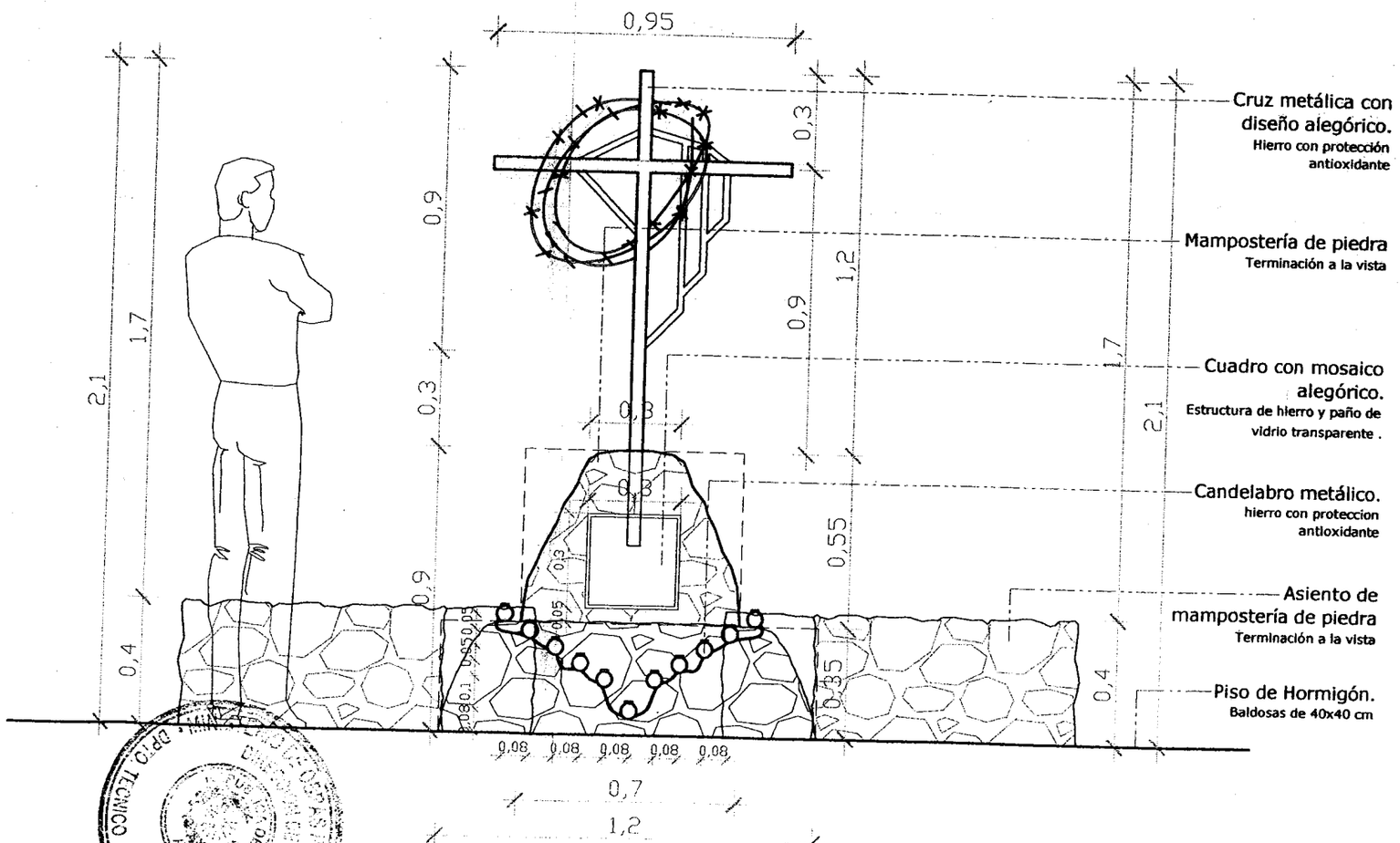

VISTA FRONTAL_ MISTERIO DOLOROSO

ESC. 1/20

24 (Veinte y cuatro)

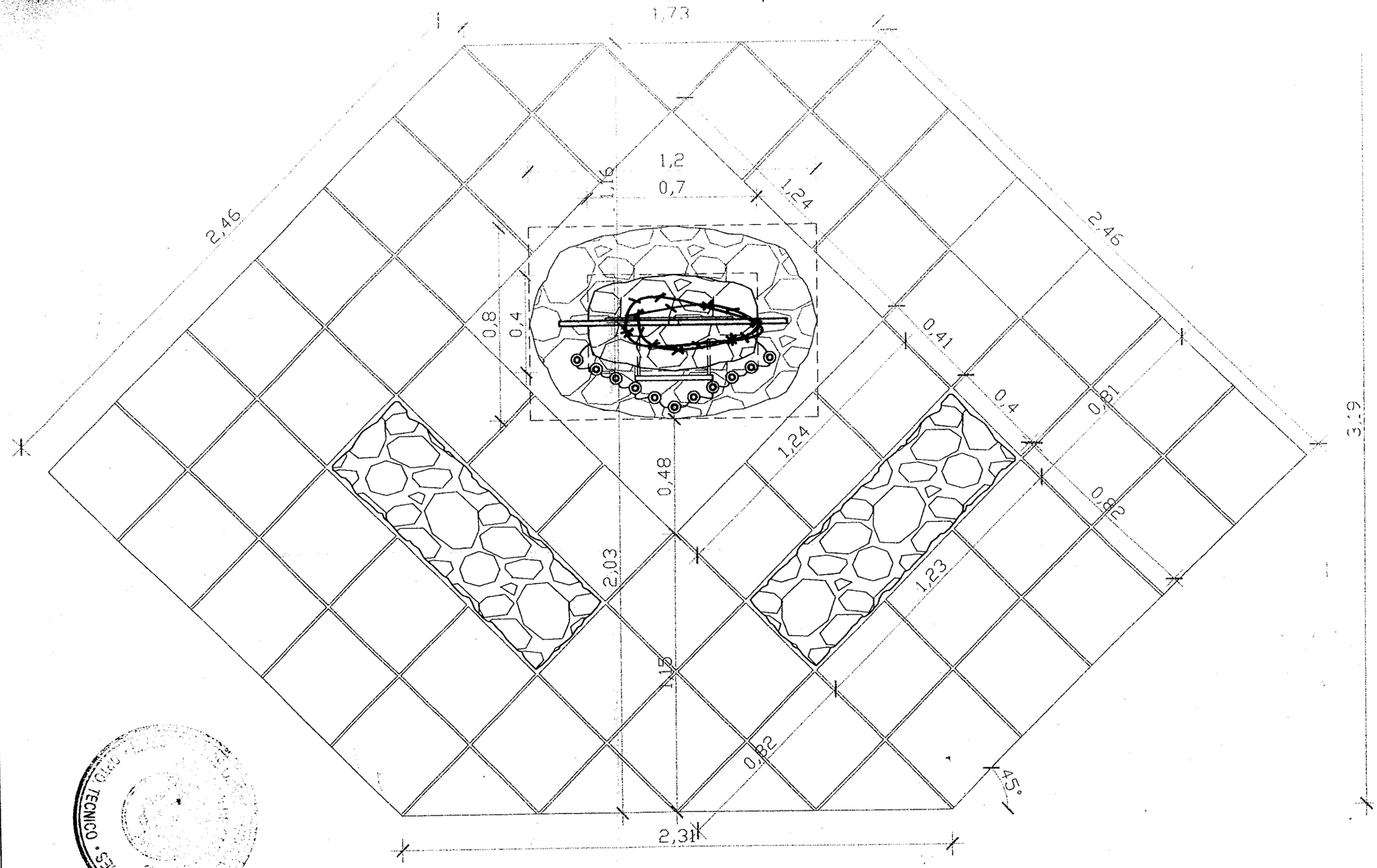

PLANTA
ESC. 1/20

23.
(verde y Nes)

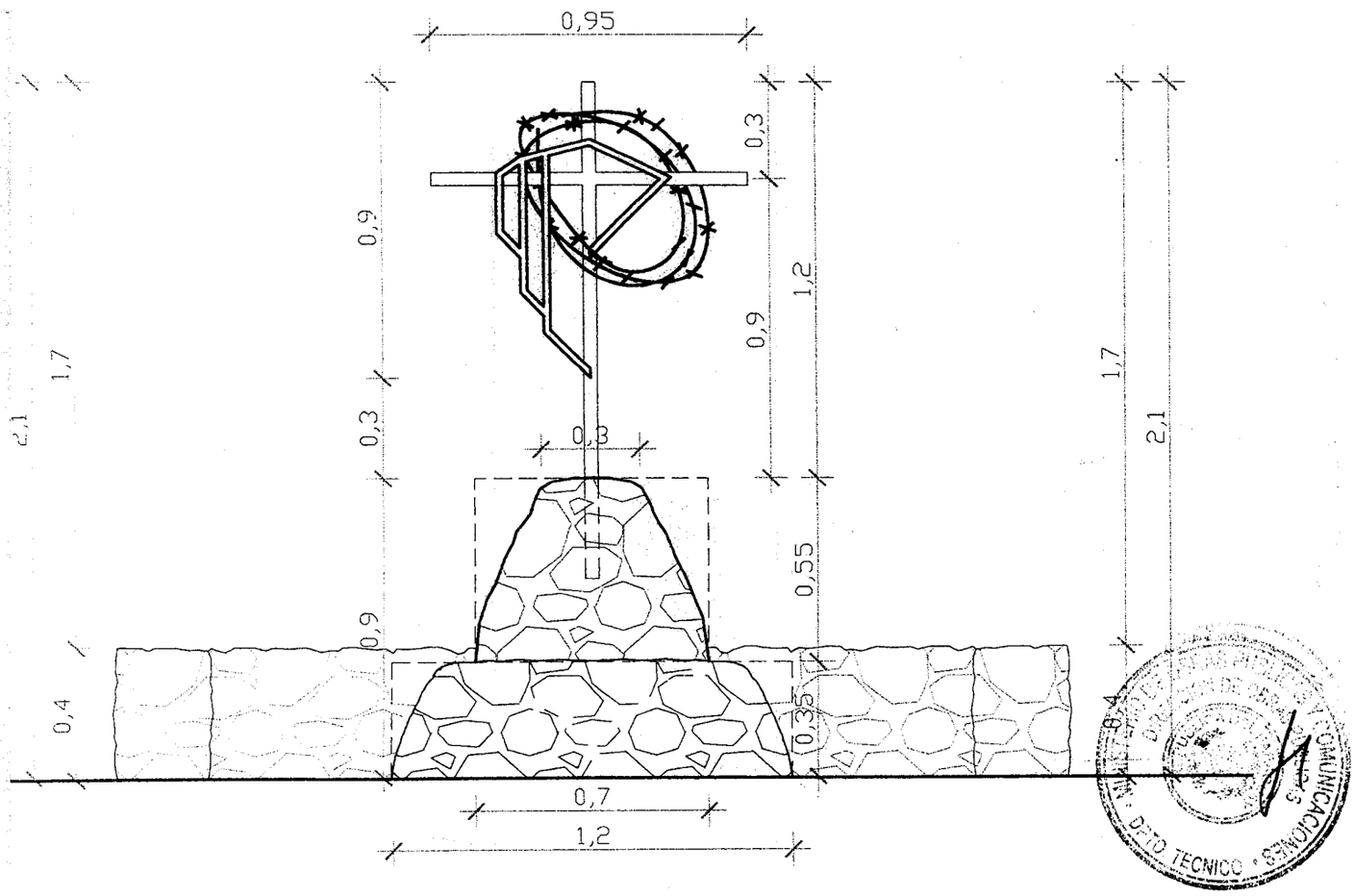

VISTA POSTERIOR

ESC. 1/20

22
(veinte y dos)

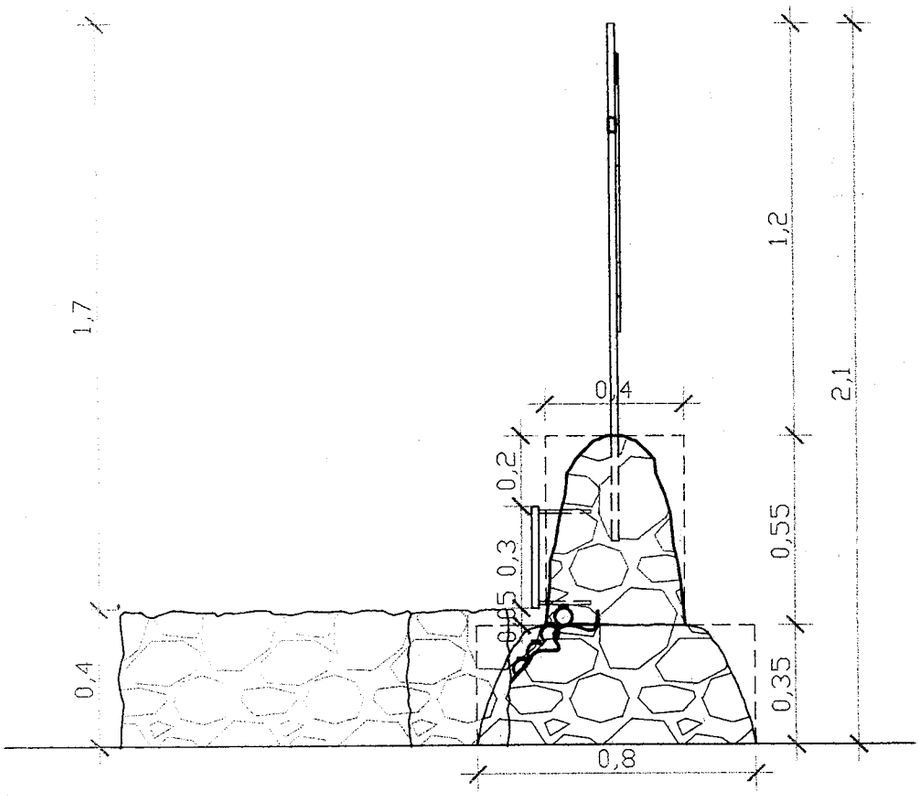

VISTA LATERAL

ESC. 1/20

21
(veinte y uno)

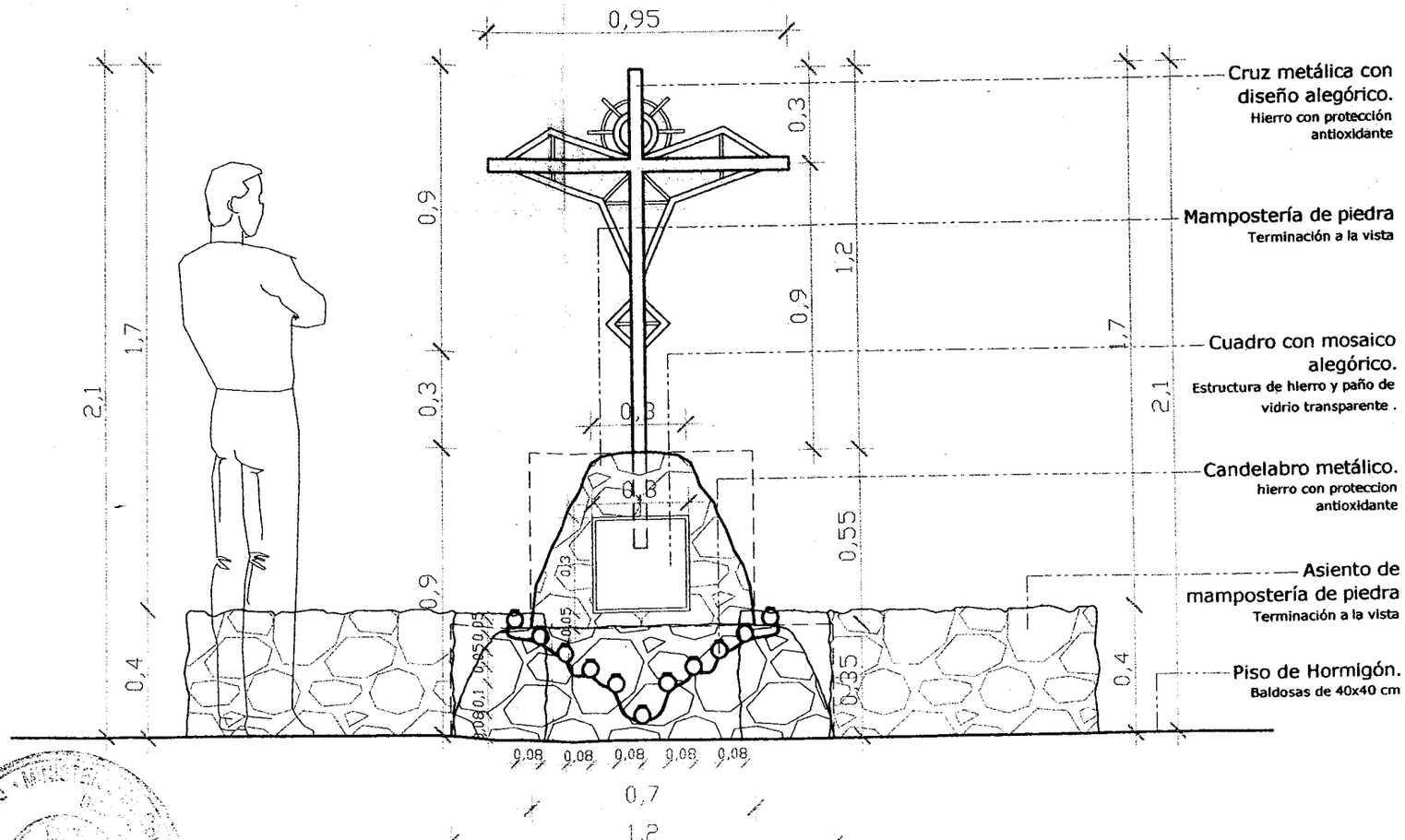

VISTA FRONTAL_ MISTERIO GLORIOSO

ESC. 1/20

PLANTA

19
(diez y nueve)

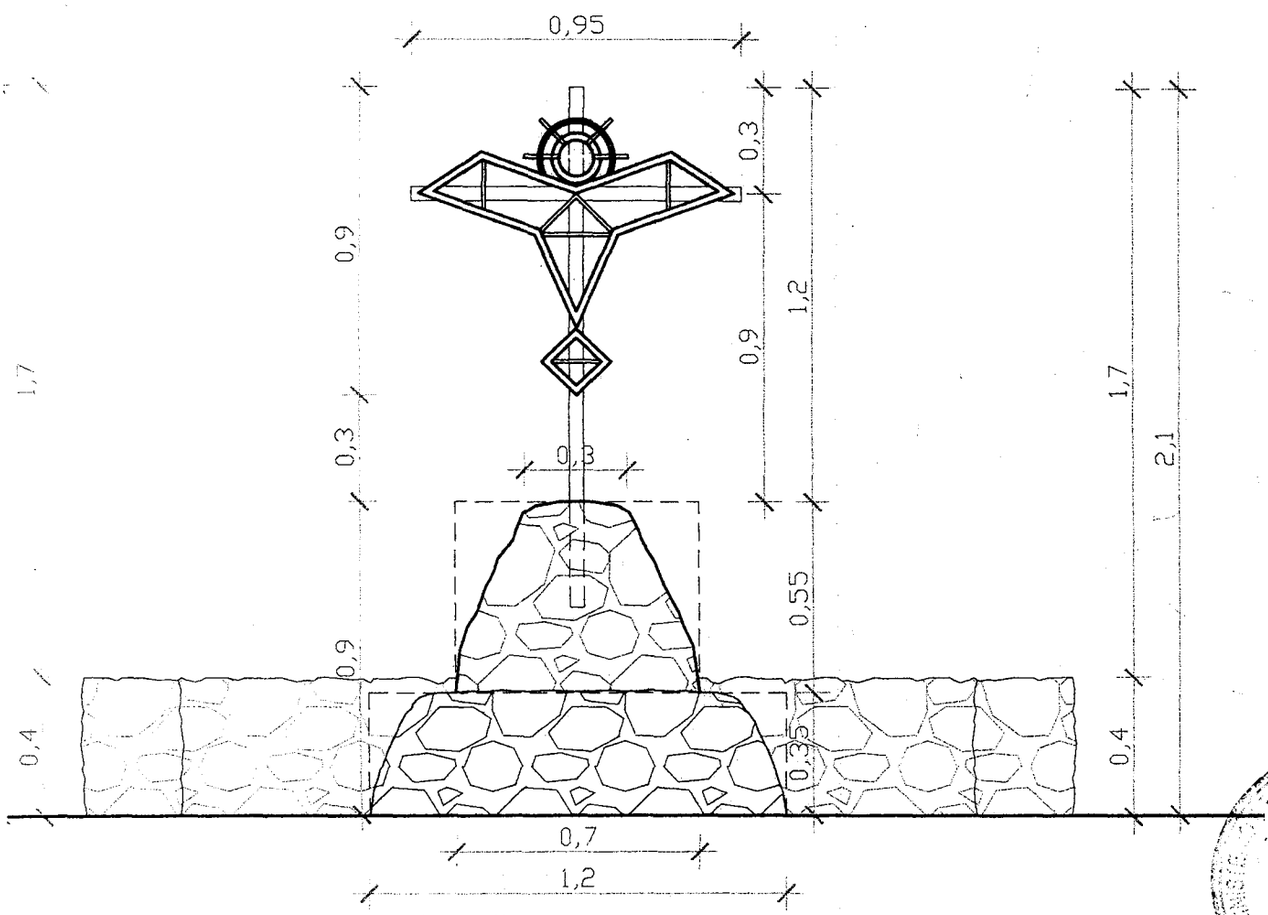

VISTA POSTERIOR

ESC. 1/20

18
(diez. ocho

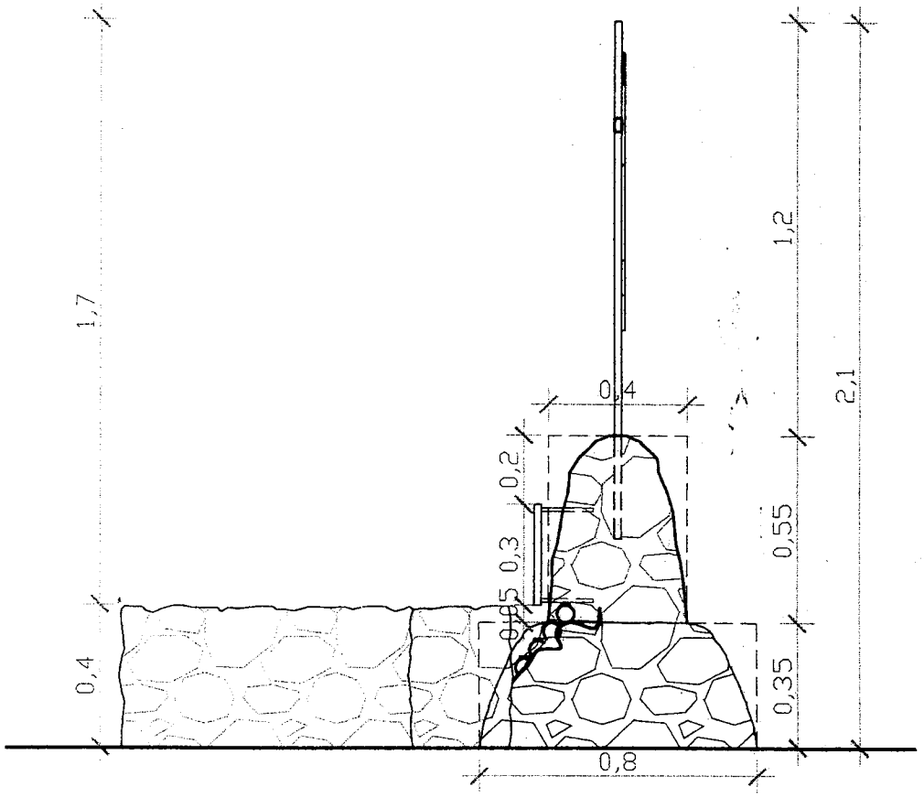

VISTA LATERAL

ESC. 1/20

DPTO. TECNICO

17