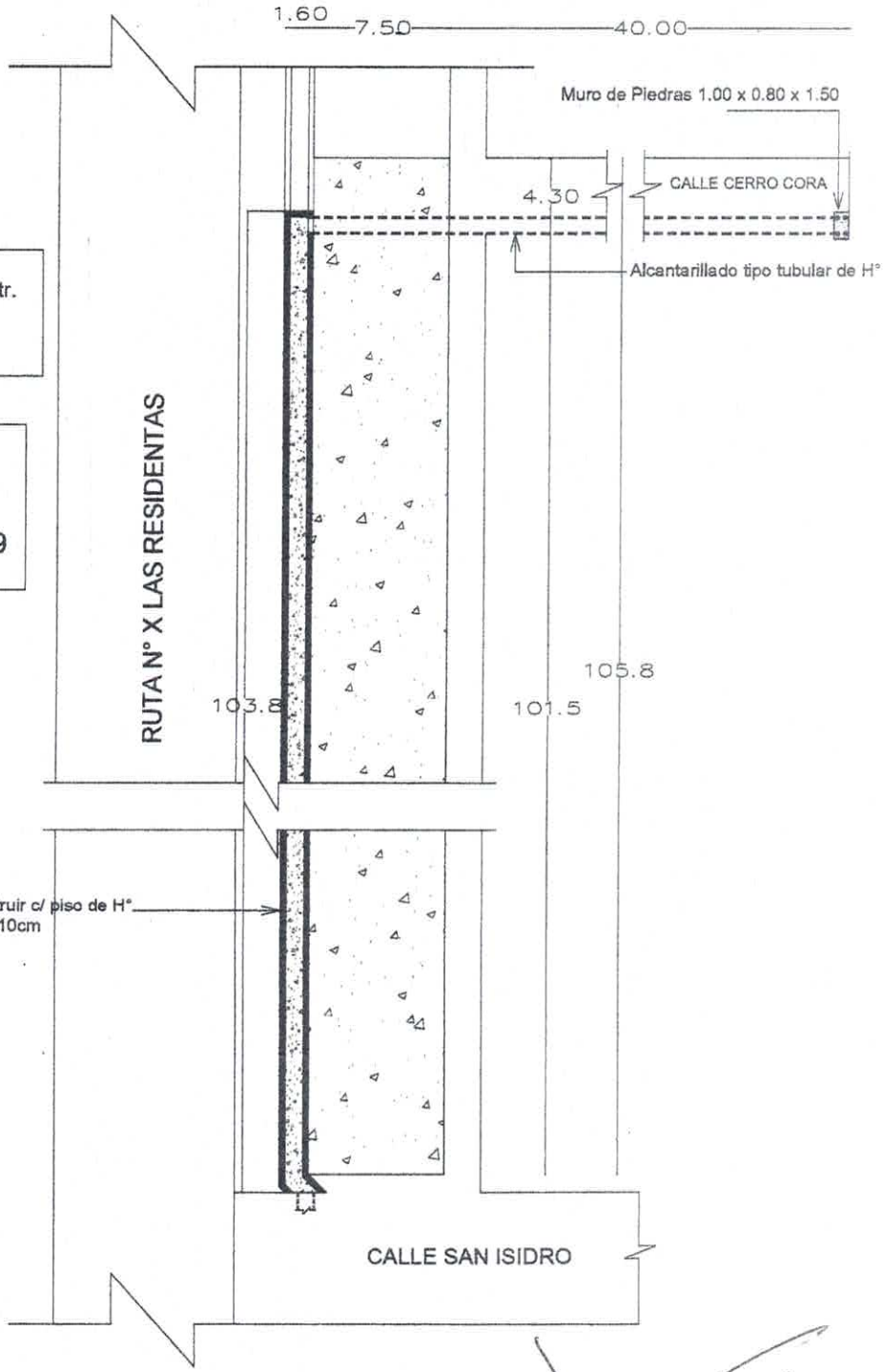

REFERENCIAS

- Pavimento tipo empedrado a constr.
- Canaleta a construir.
- Área a rellenar con piso de H°.

COORDENADA
GOOGLE MAPS:
-24.735347, -56.021939

PLANTA GENERAL
ESC..... 1:350

MUNICIPALIDAD CAPIÍBARY

PROYECTO

Pavimentación tipo empedrado con cordones de H°, Canaleta de piedras y alcantarillado

UBICACIÓN

Costado Este de la Ruta X Las Residentas - E/ Calle Cerro Cora y José A. Flores - Dto de Capiíbary

Luis Alberto Fernández Portillo
Arquitecto
Reg. M.O.P.C. Nº 3.193

DETALLE DE ALCANTARILLADO TIPO TUBULAR DE Hº

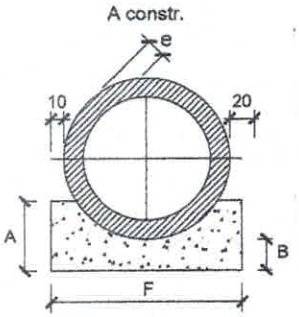

VISTA FRONTAL

CUADRO DE DIMENSIONES (m)				
DIAMETRO	A	B	F	e
0.80	0.40	0.25	-	0.08

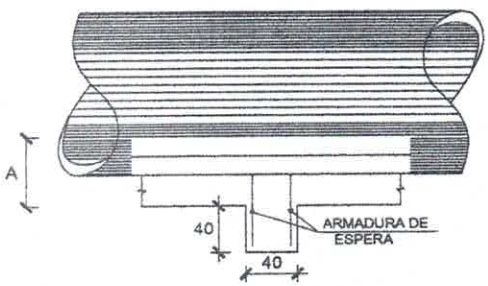

VISTA LATERAL

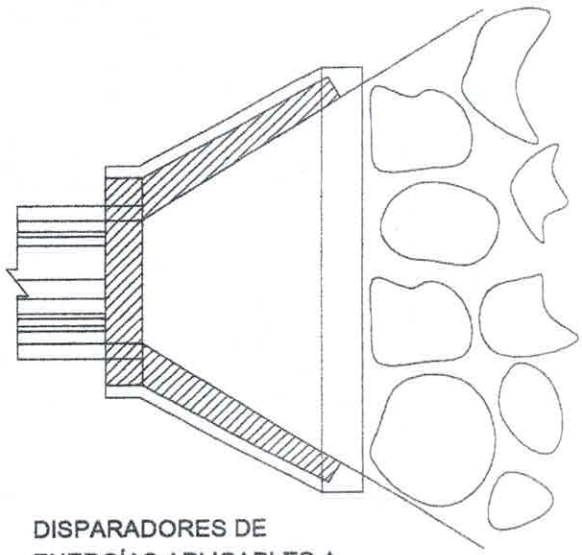

DISPARADORES DE ENERGÍAS APLICABLES A ALCANTARILLAS TUBULARES EN CASO DE SER NECESARIO

MUNICIPALIDAD CAPIÍBARY

PROYECTO

Pavimentación tipo empedrado con cordones de H°, Canaleta de piedras y alcantarillado

UBICACIÓN

Costado Este de la Ruta X Las Residentas - E/ Calle Cerro Cora y San Isidro - Dto de Capiíbary

Luis Alberto Fernández Portillo
Arquitecto
Reg. M.O.P.C. Nº 3.193

MUNICIPALIDAD CAPIÍBARY

PROYECTO

Pavimentación tipo empedrado con cordones de H°,
Canaleta de piedras y alcantarillado

UBICACIÓN

Costado Este de la Ruta X Las Residentas - E/ Calle
Cerro Cora y San Isidro - Dto de Capiíbary

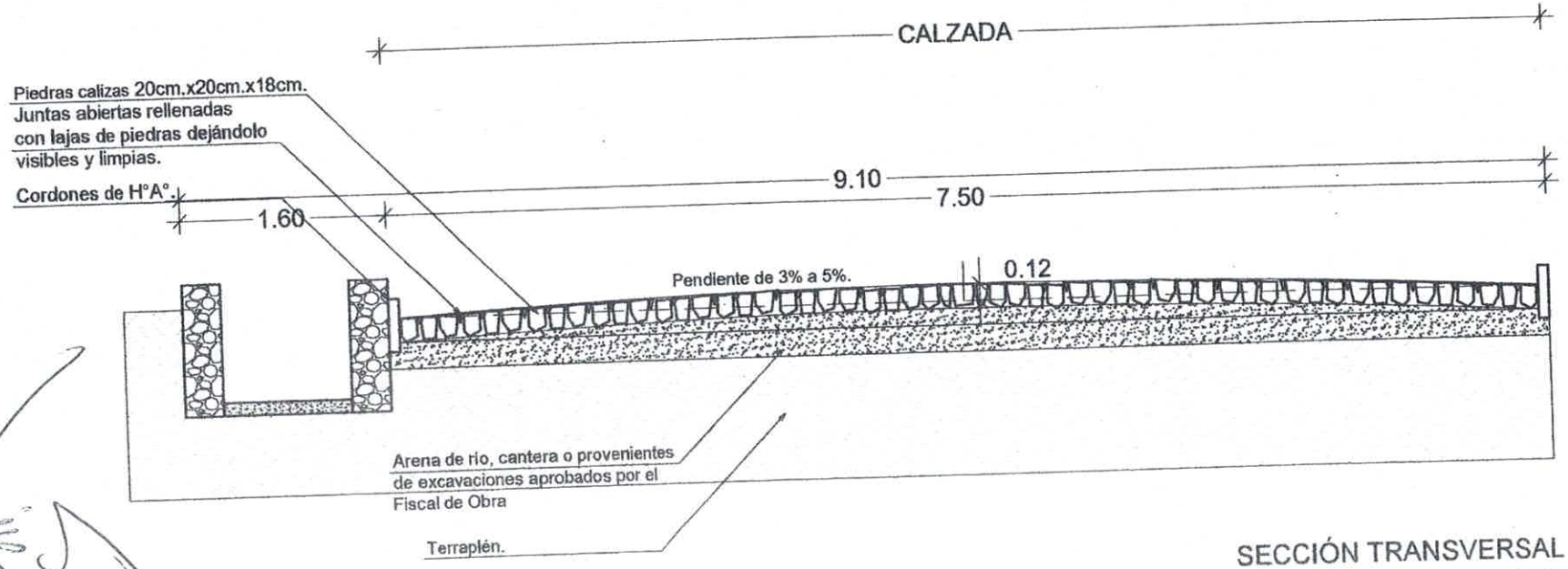

SECCIÓN TRANSVERSAL
ESC..... 1:50

Luis Alberto Fernández Pereira
Arquitecto
Reg. M.O.P.C. Nº 3.193

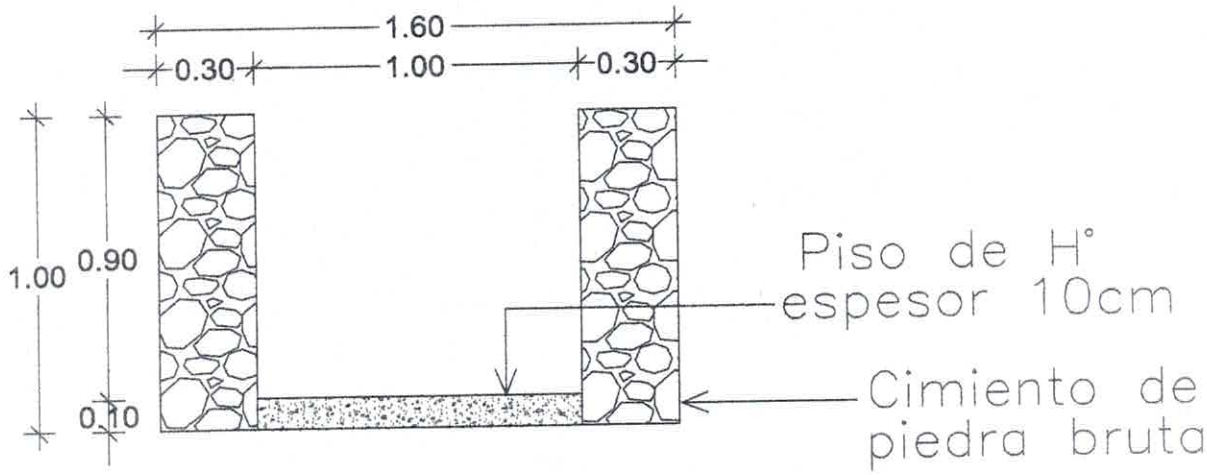

DETALLE DE CUNETA A CONSTRUIR
ESC.:..... 1/50

MUNICIPALIDAD CAPIIBARY

PROYECTO

Pavimentación tipo empedrado con cordones de H°, Canaleta de piedras y alcantarillado

UBICACIÓN

Costado Este de la Ruta X Las Residentas - E/ Calle Cerro Cora y San Isidro - Dto de Capiíbary

Luis Alberto Fernández Portillo
Arquitecto
Reg. M.O.P.C. Nº 3.199

ENTRE CERRO CORA Y SAN ISIDRO

COLECTORA PARALELA A RUTA X LAS RESIDENTAS – DTO. CAPIIBARY

COORDENADAS GOOGLE MAPS

-24.735347, -56.021939

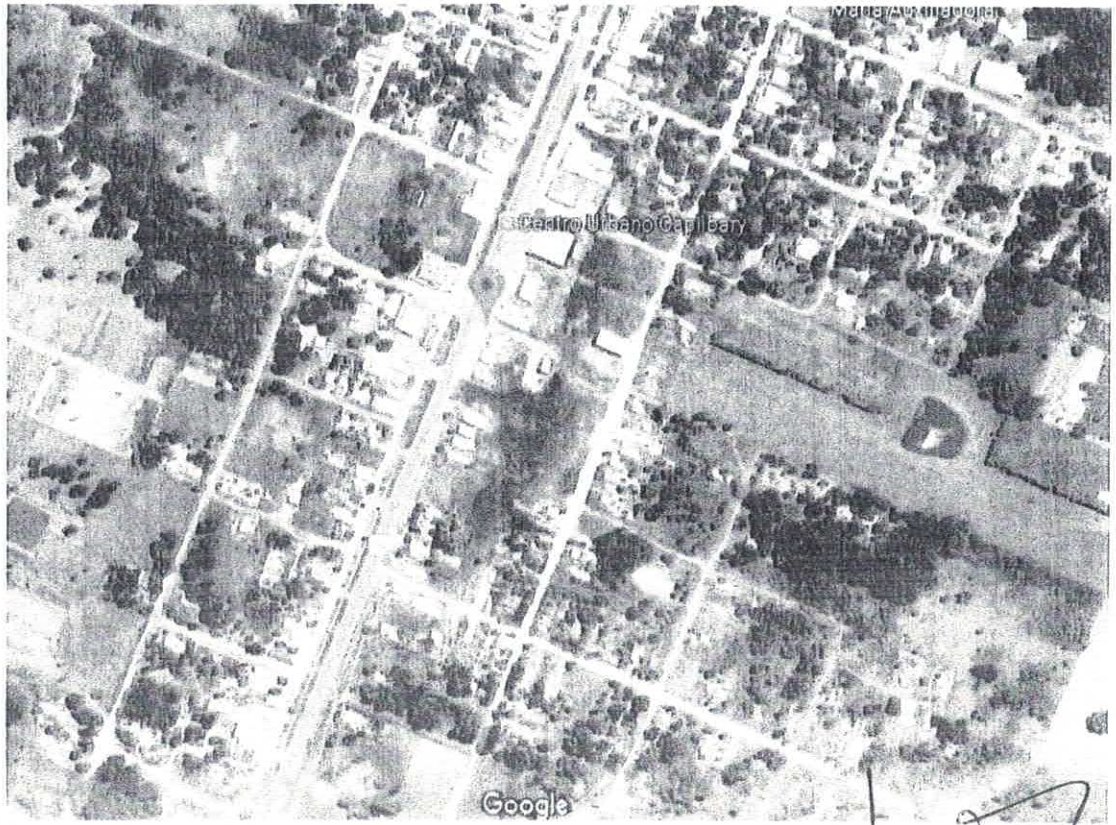

Luis Alberto Fernández Portillo
Arquitecto
Reg. M.O.P.C. Nº 3.193