DETALLE GRADAS Escala 1 / 75

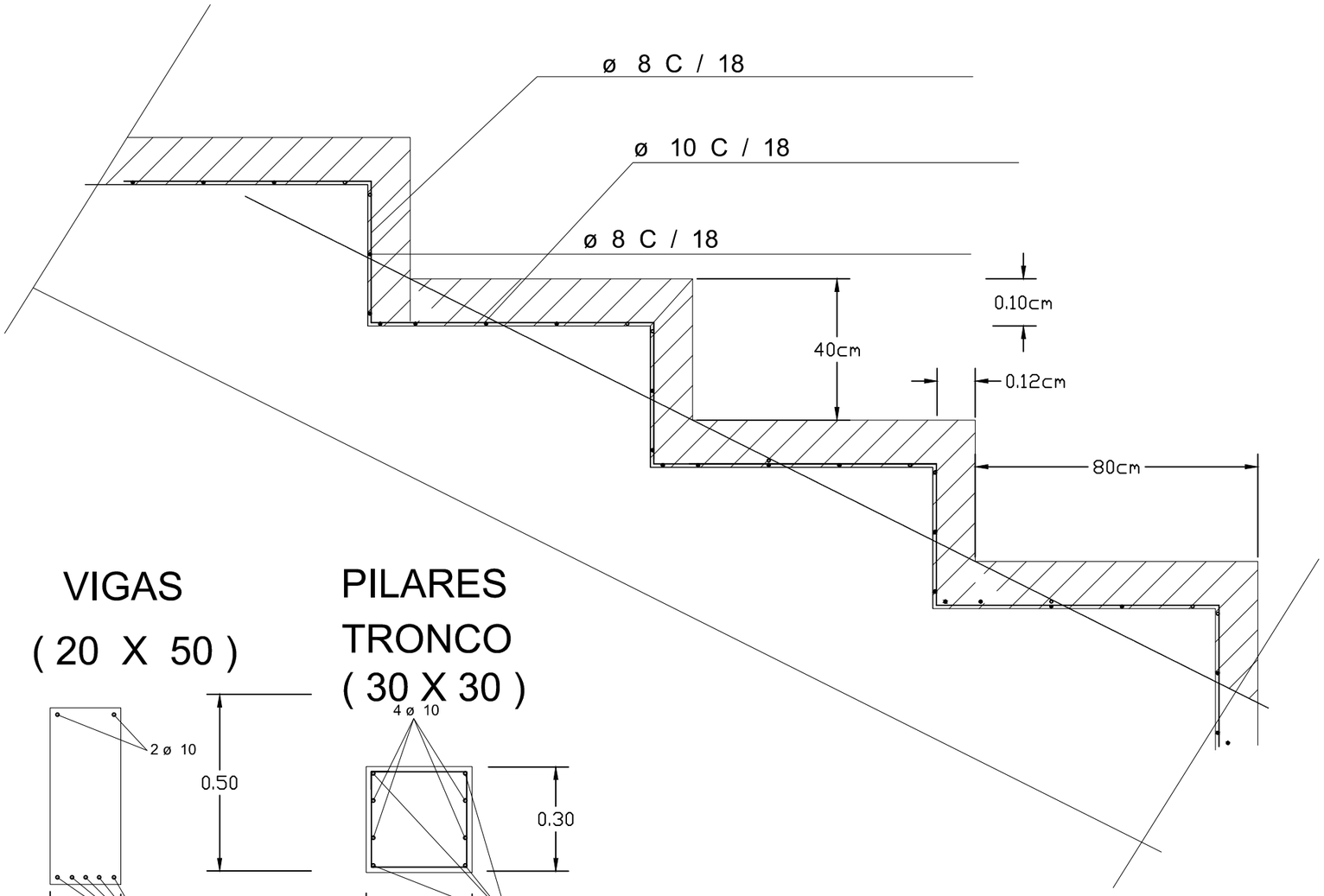

DETALLE ZAPATAS escala 1 / 20

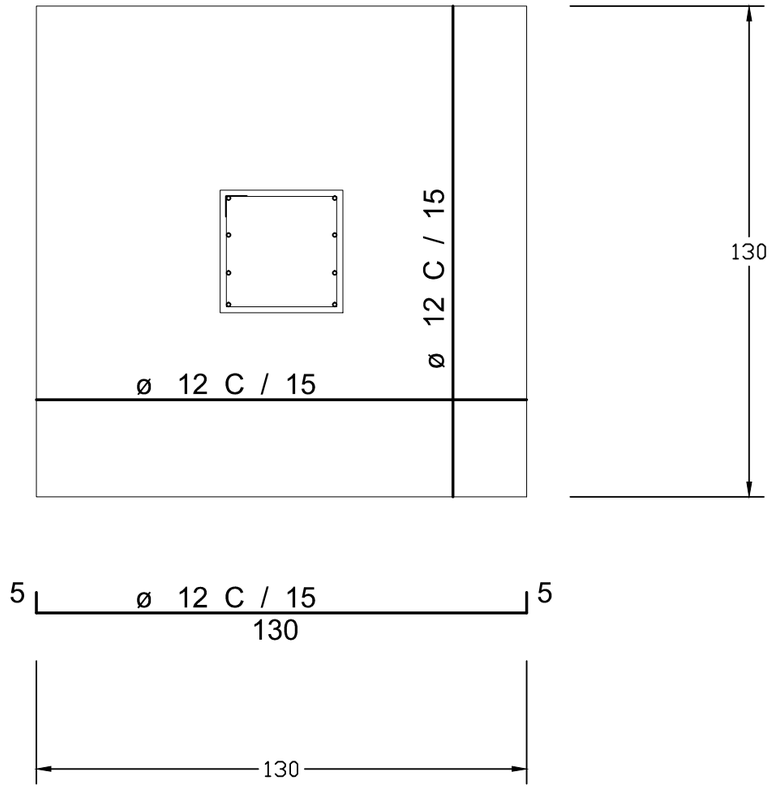

VIGAS

(20 X 50)

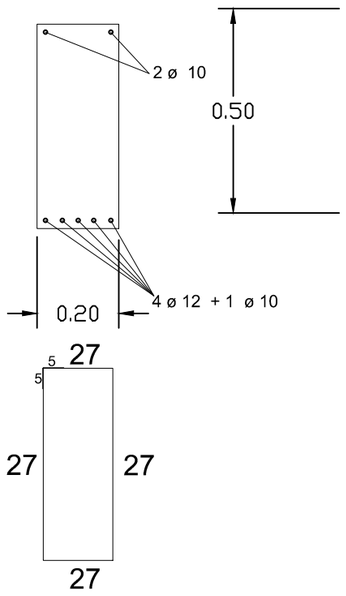

PILARES TRONCO

(30 X 30)

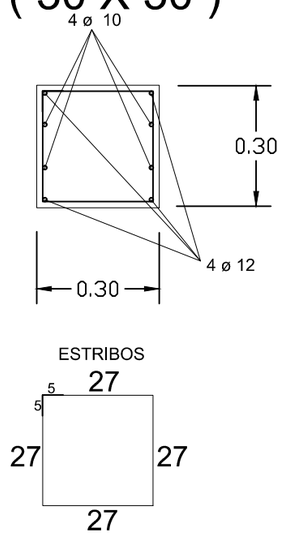

SECRETARIA DE OBRAS PUBLICAS Y TRANSPORTE	
OBRA: Construcción de Graderia en Tinglado Comunitario	UBICACIÓN: Paso Guembe
Comité de Productores de Paso Guembe	DISTRITO: Trinidad
PROYECTO: GOBERNACION DE ITAPÚA	
DIRECC. TECNICA: Ing. Luis María Larré	
SUP. A CONSTRUIR: 125 mts2	

Ing. Luis María Larré
Secretario de Obras Públicas y Transporte