Esc. Bas. N° 4478 Sagrado Corazón de Jesús

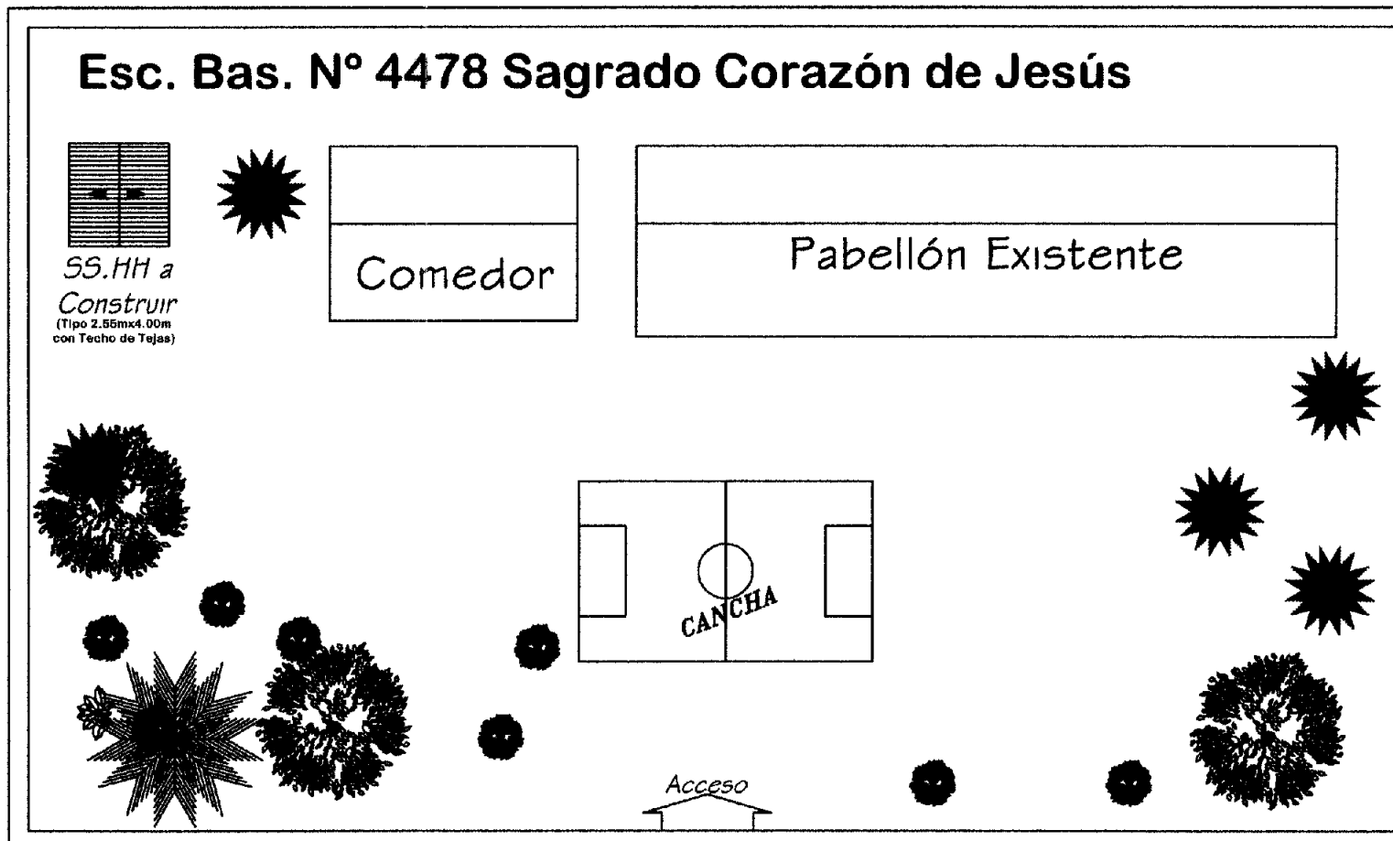

⇦ Camino a Jahapety

CROQUIS DE IMPLANTACIÓN

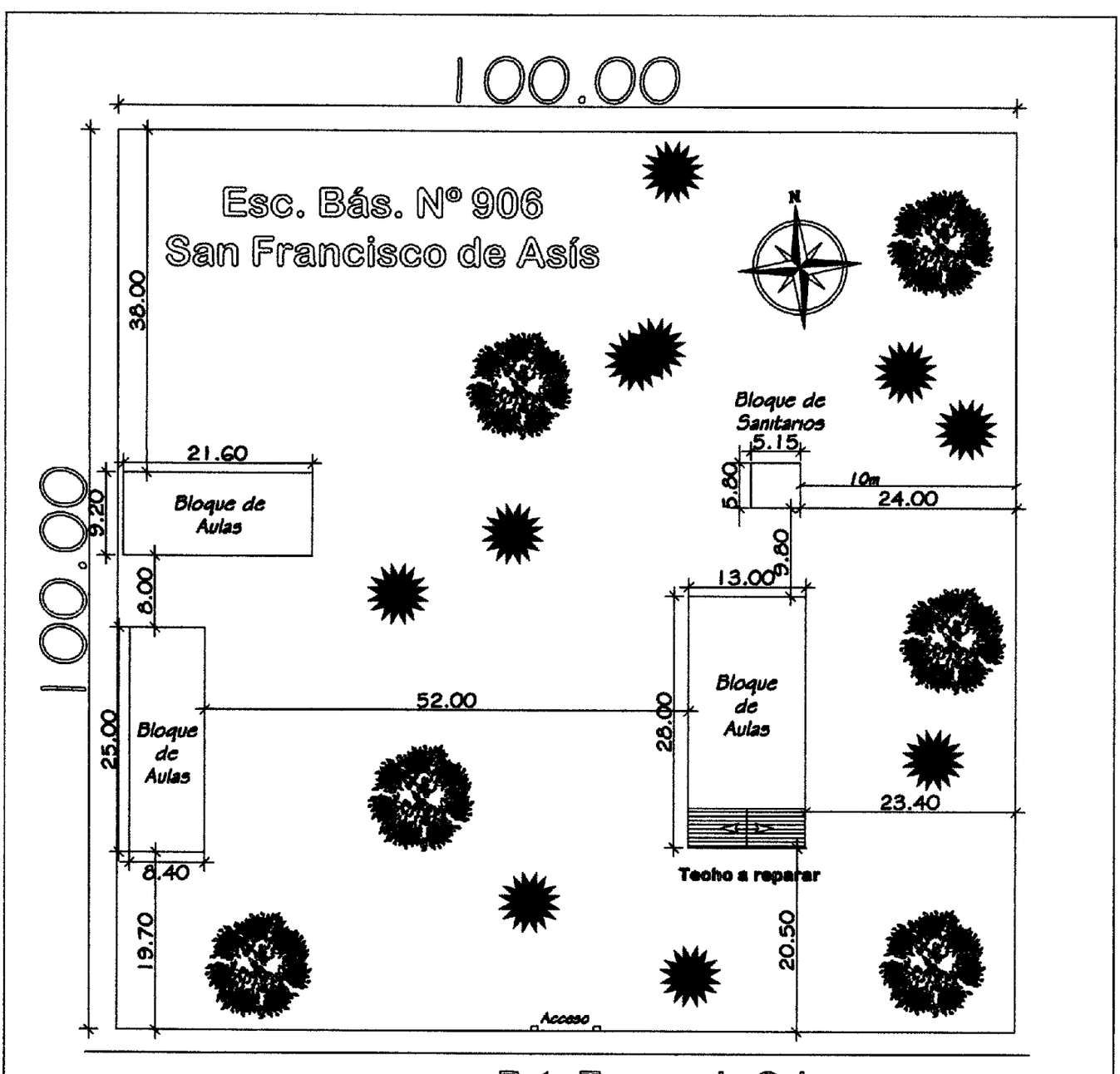
100.00
Esc. Bás. N° 906
San Francisco de Asís
N
38.00
21.60
Bloque de Aulas
9.20
8.00
100.00
Bloque de Sanitarios
5.15
5.80
10m
24.00
9.80
13.00
52.00
Bloque de Aulas
25.00
28.00
Bloque de Aulas
23.40
8.40
Techo a reparar
19.70
20.50
Acceso
Ruta Tramo a la Colmena

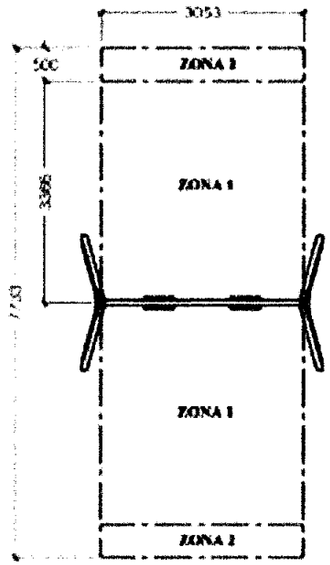

ZONA 1:
Zona de seguridad máxima, válida para pavimento elástico (EN-1176-1) con HIC 10[illegible] para una altura máxima de caída libre de 1,37

ZONA 2:
Área libre de obstáculos. No es necesario pavimento elástico.

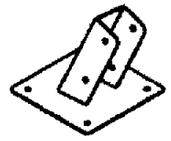

"80250 Anclaje columpio"

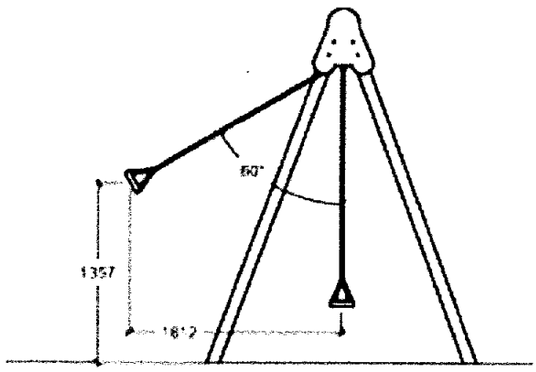

DETALLE CIMENTACIÓN

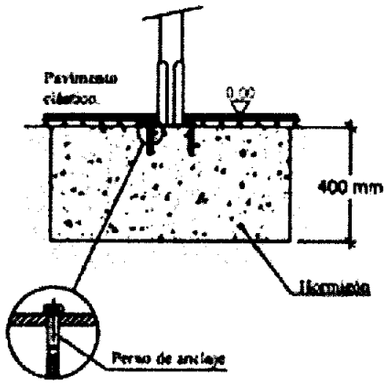

Cimentación válida para pavimento elástico (por ejemplo arena) RN1176-1.

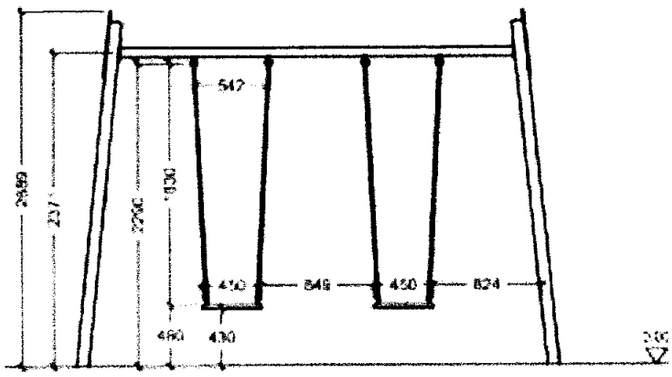
542
2889
2371
2290
1830
450
849
450
824
480
430

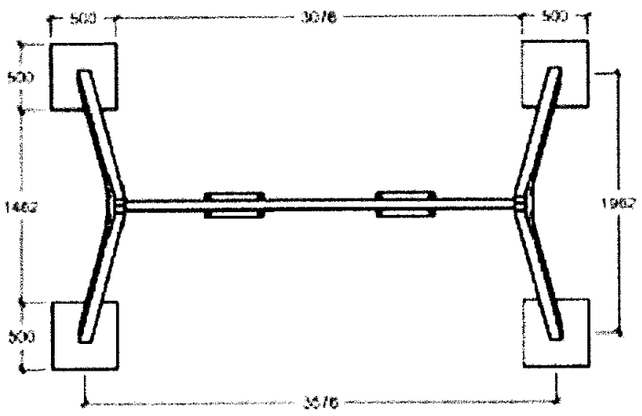
500
3076
500
500
1462
1962
500
3576