PLAZA MUNICIPAL
Google Earth
ge © 2019 CNES / Airbus
80 m
N

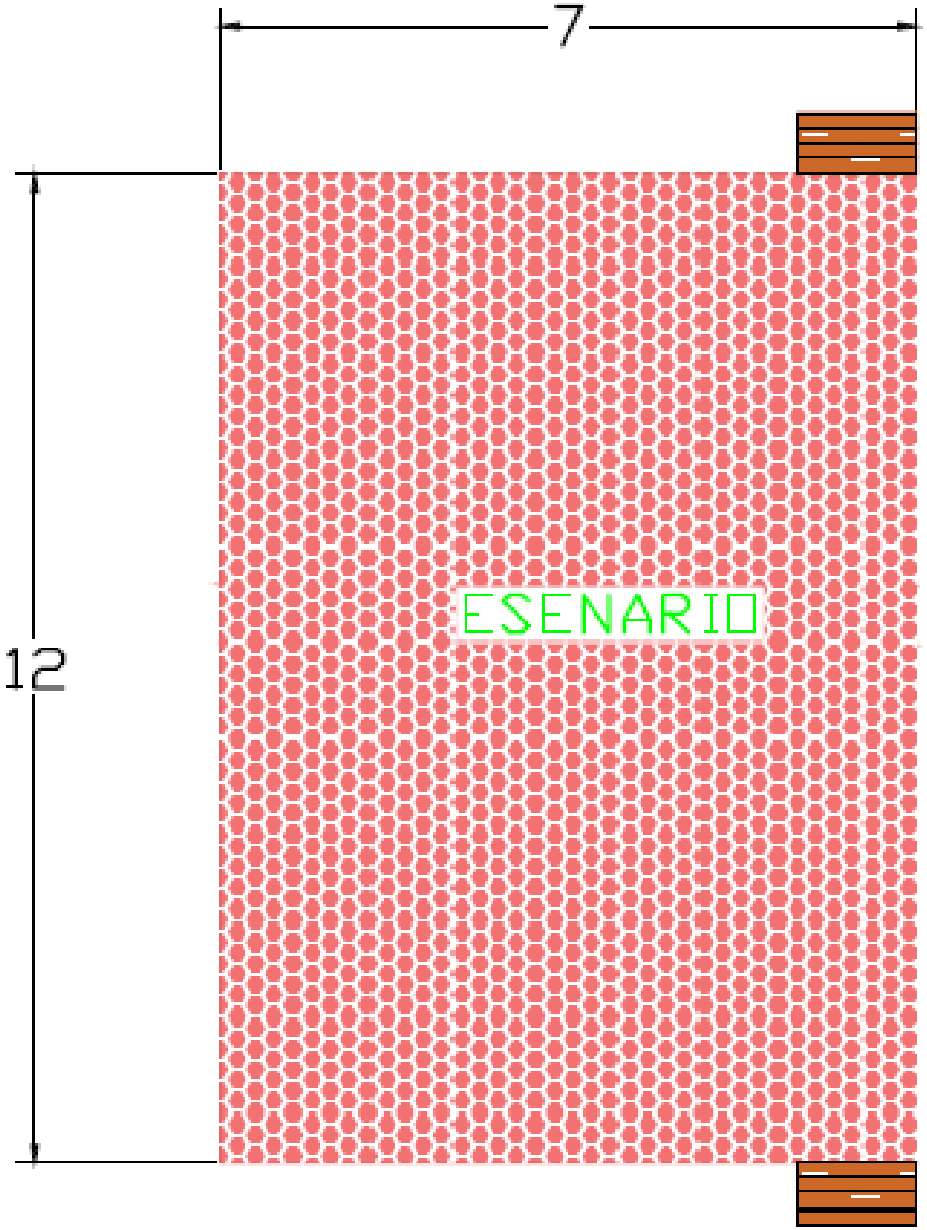
7
12
ESENARIO

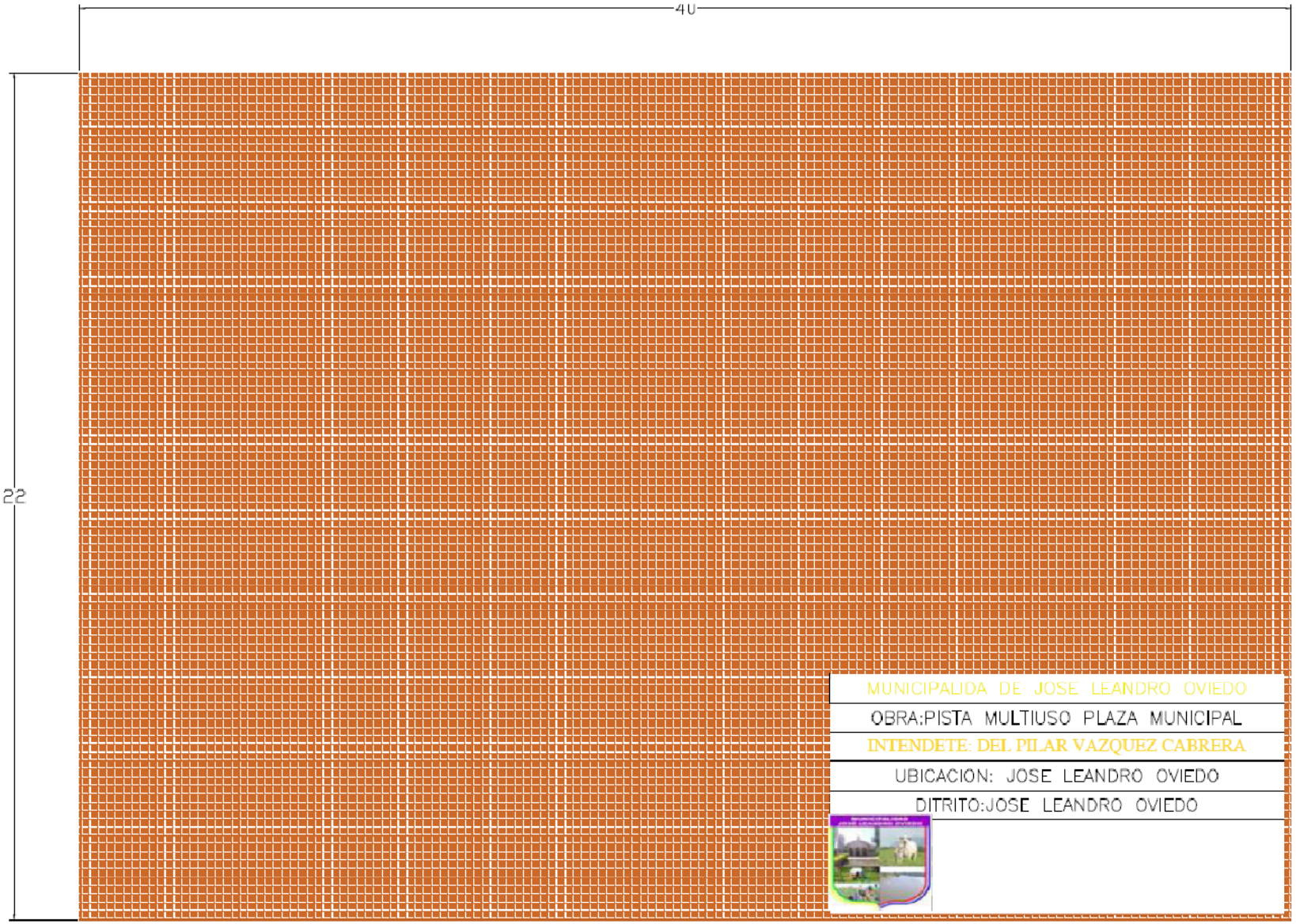

MUNICIPALIDA DE JOSE LEANDRO OVIEDO

OBRA:PISTA MULTIUSO PLAZA MUNICIPAL

INTENDETE: DEL PILAR VAZQUEZ CABRERA

UBICACION: JOSE LEANDRO OVIEDO

DITRITO:JOSE LEANDRO OVIEDO

PLANTA

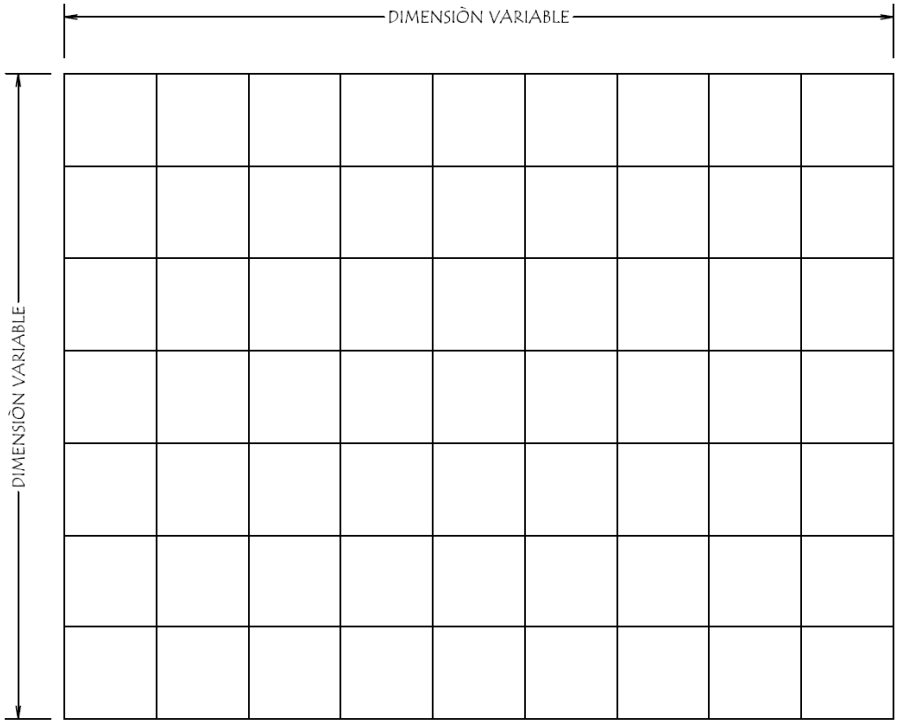
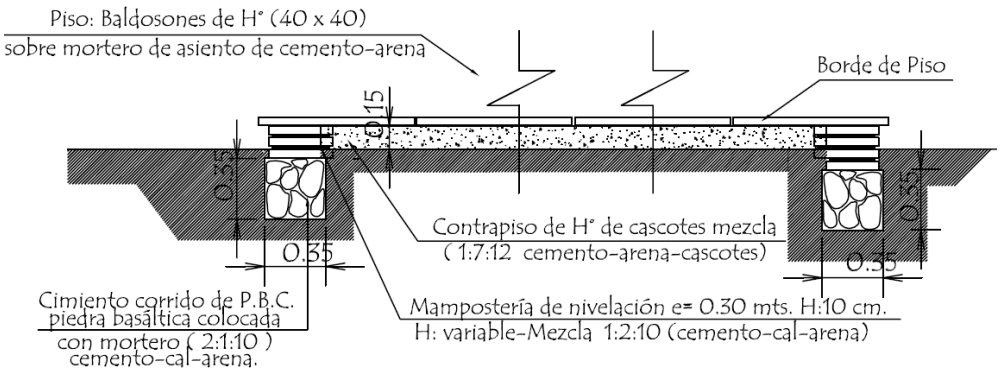
DETALLE de CORTE