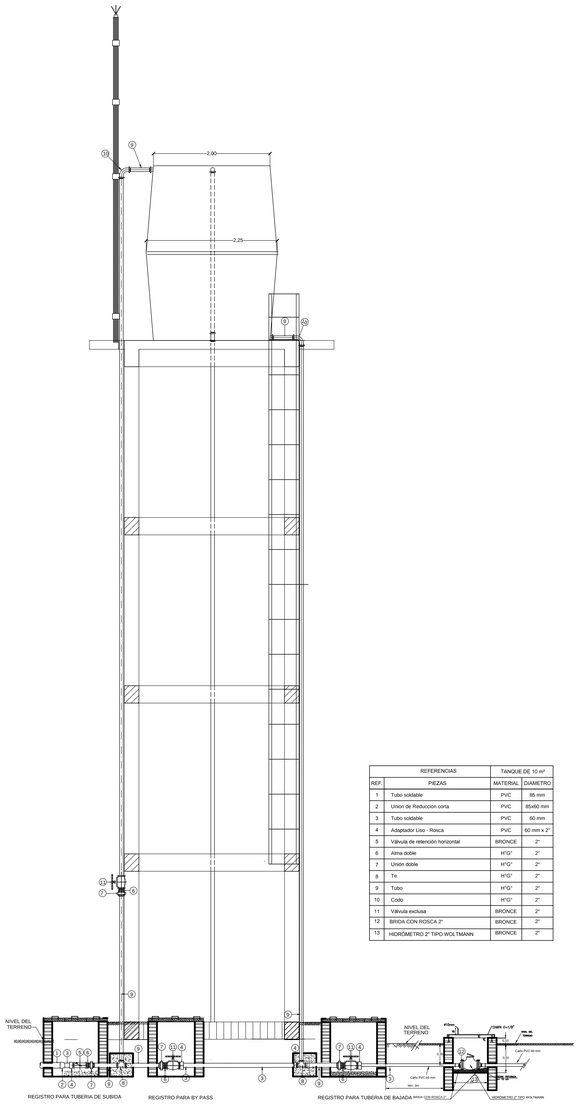

REFERENCIAS		TANQUE DE 10 m³	
REF.	PIEZAS	MATERIAL	DIAMETRO
1	Tubo soldable	PVC	85 mm
2	Union de Reduccion corta	PVC	85x60 mm
3	Tubo soldable	PVC	60 mm
4	Adaptador Liso - Rosca	PVC	60 mm x 2"
5	Válvula de retención horizontal	BRONCE	2"
6	Alma doble	H°G°	2"
7	Unión doble	H°G°	2"
8	Te	H°G°	2"
9	Tubo	H°G°	2"
10	Codo	H°G°	2"
11	Válvula esclusa	BRONCE	2"
12	BRIDA CON ROSCA 2"	BRONCE	2"
13	HIDRÓMETRO 2" TIPO WOLTMANN	BRONCE	2"

VISTA AB
ESCALA 1/50

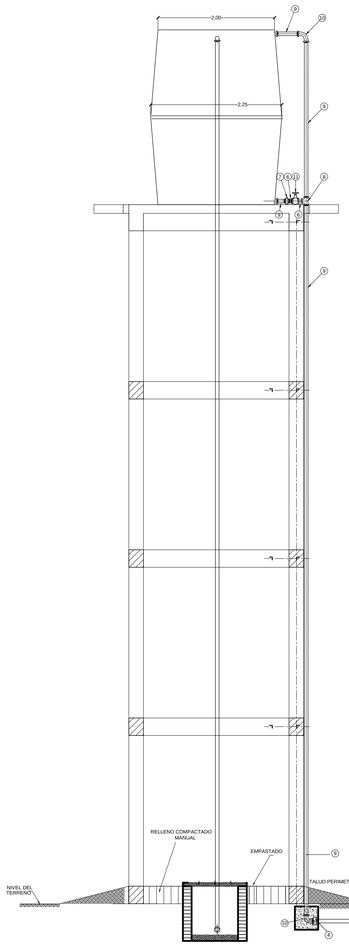

VISTA AD
ESCALA 1/50

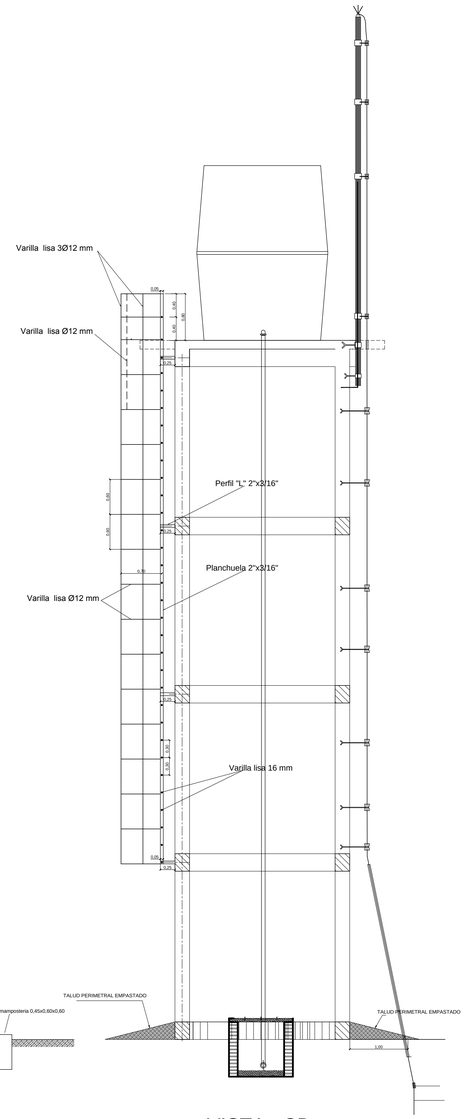

VISTA CD
ESCALA 1/50

NOTA:

EL TANQUE DE FIBRA DE VIDRIO DEBERÁ LLEVAR POR LA PARED PELDAÑOS METÁLICO,VARILLA LISA Ø12 mm

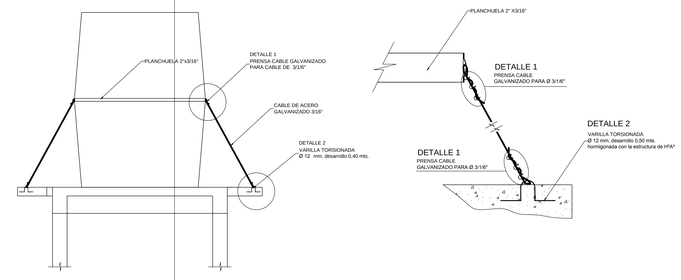

DETALLE SUPERIOR TANQUE
ESCALA 1/50

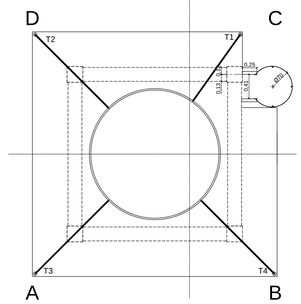

PLANTA NIVEL LOSA
ESCALA 1/50

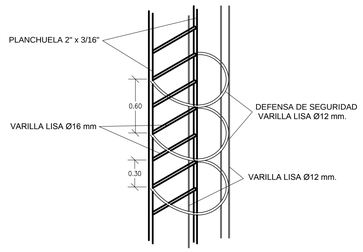

DETALLE DE ESCALERA
SIN ESCALA

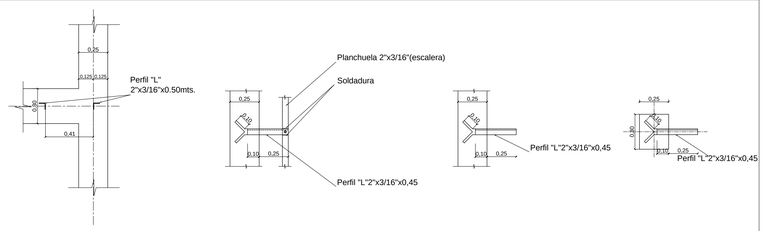

DETALLE SUJECION ESCALERA
SIN ESCALA

MINISTERIO DE SALUD PÚBLICA Y BIENESTAR SOCIAL
SERVICIO NACIONAL DE SANEAMIENTO AMBIENTAL
S E N A S A

SISTEMA DE ABASTECIMIENTO DE AGUA POTABLE
ESTRUCTURA HºAº Y CUBA DE FIBRA DE VIDRIO - 10 m3
INSTALACION HIDRAULICA Y DETALLES

PAYSRI

Prestamo N° 2222/OC -PR

LAMINA

ESCALA	FECHA	NOMBRE ARCHIVO
1 / 50	08 / 2013	TE-10_IH .dwg