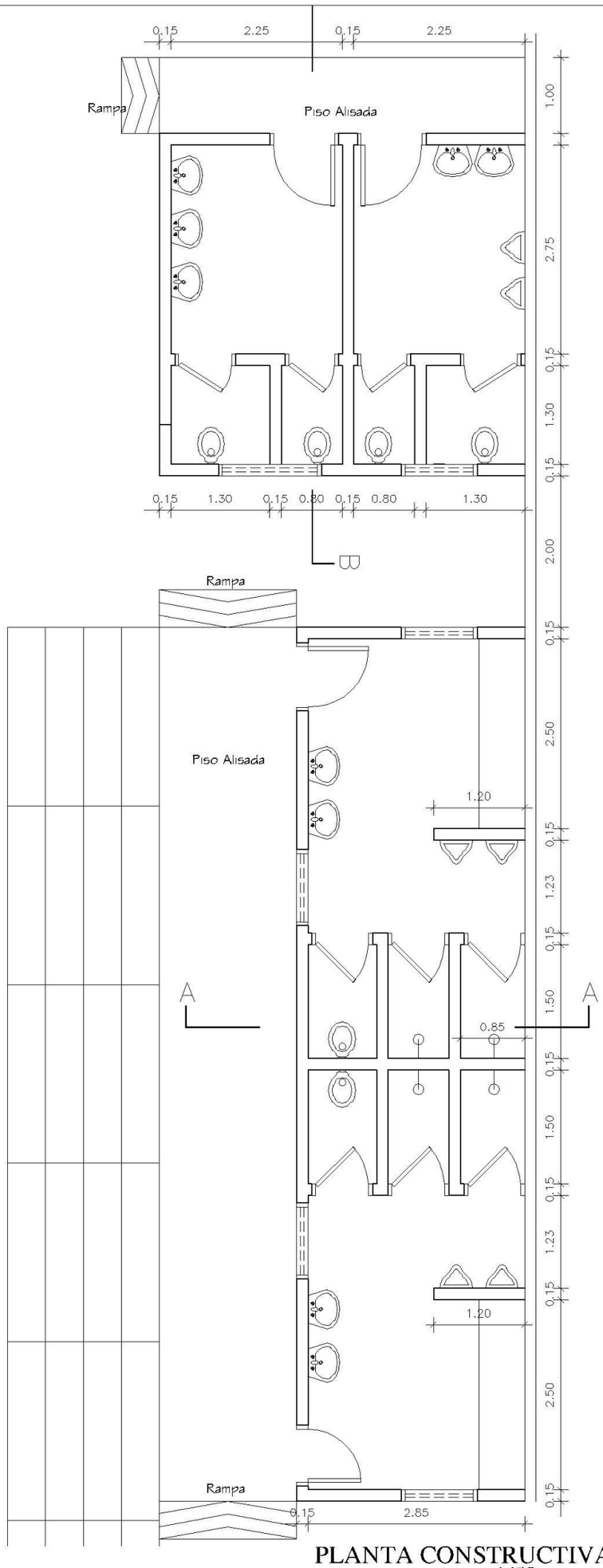

PLANTA CONSTRUCTIVA
esc. 1/50

GOBERNACIÓN DE CONCEPCIÓN- SECRETARÍA DE OBRAS PÚBLICAS		
Proyecto	Baños y Vestidores-Club Nacional de Yby Ya´u	01
PLANTA CONSTRUCTIVA		

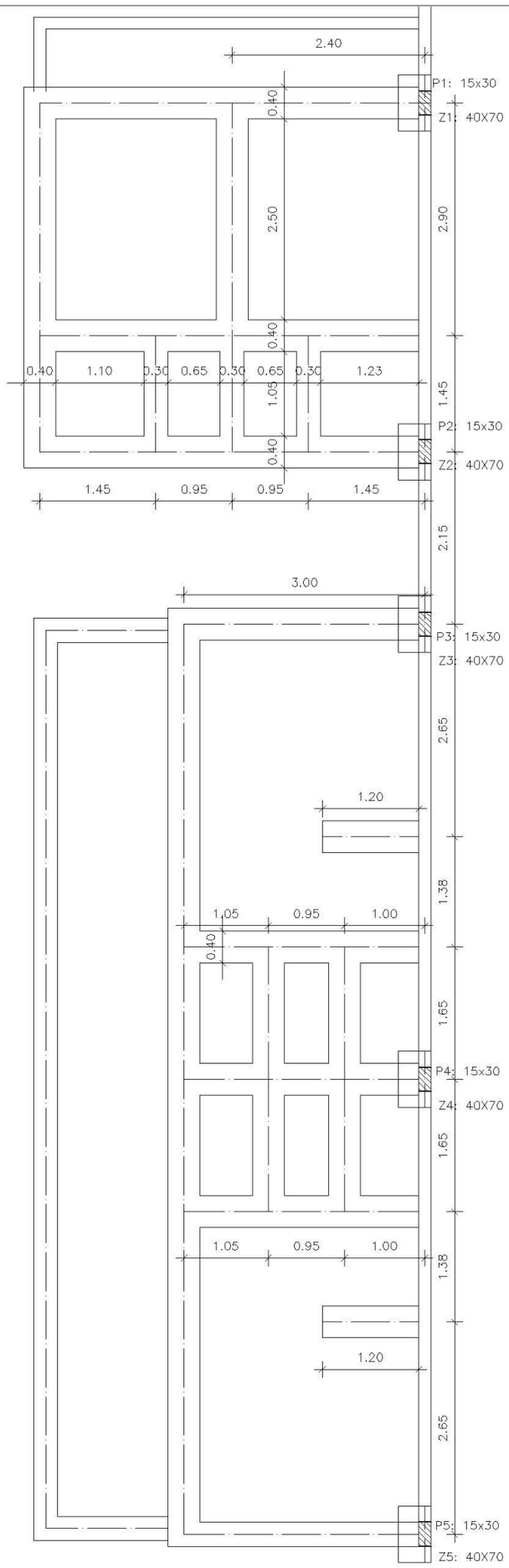

PLANTA DE FUNDACIÓN
esc. 1/50

GOBERNACIÓN DE CONCEPCIÓN- SECRETARÍA DE OBRAS PÚBLICAS		
Proyecto	Baños y Vestidores-Club Nacional de Yby Ya´u	02
PLANTA CONSTRUCTIVA y FUNDACIÓN		

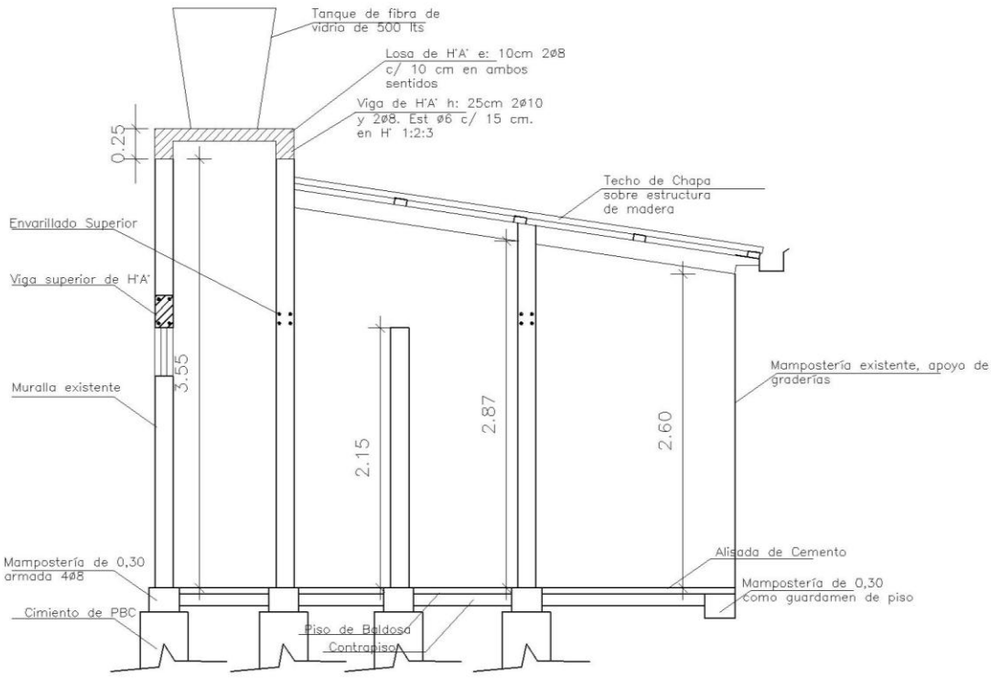

CORTE A-A

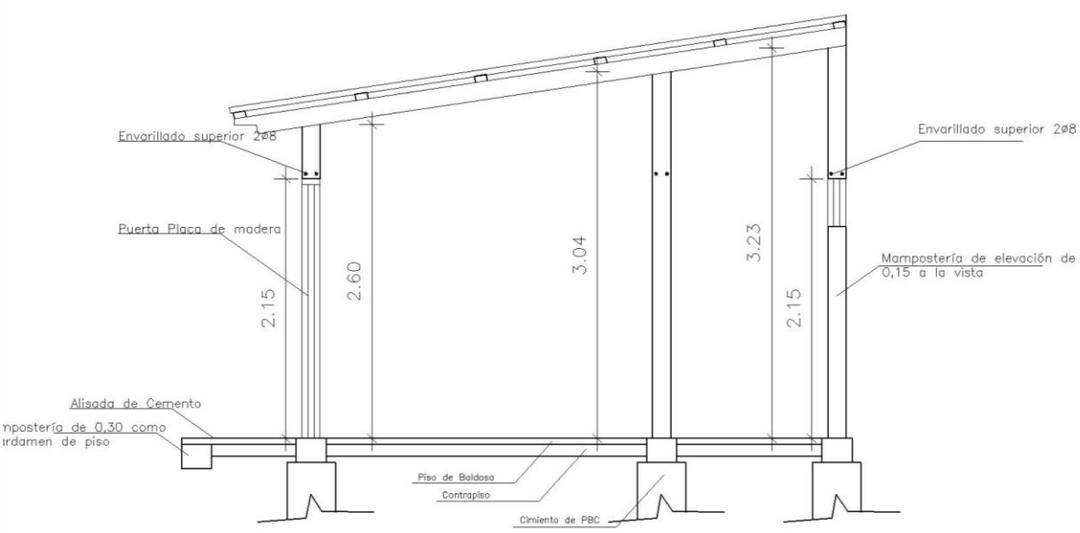

CORTE B-B

esc. 1/50

GOBERNACIÓN DE CONCEPCIÓN- SECRETARÍA DE OBRAS PÚBLICAS		
Proyecto	Baños y Vestidores-Club Nacional de Yby Ya´u	03
CORTE A-A CORTE B-B		

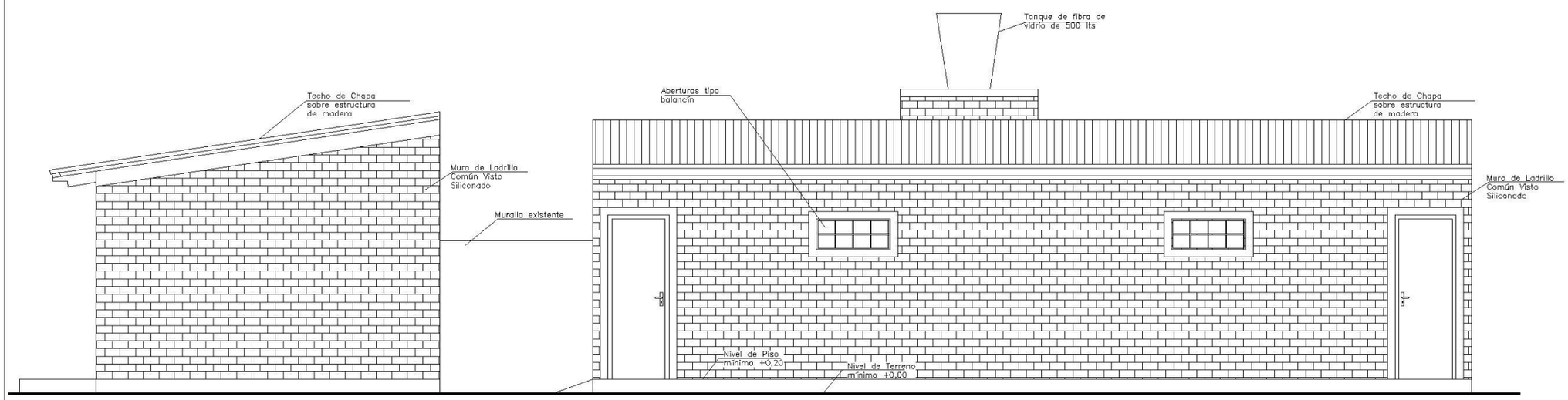

FACHADA
esc. 1/50

GOBERNACIÓN DE CONCEPCIÓN- SECRETARÍA DE OBRAS PÚBLICAS

Proyecto Baños y Vestidores-Club Nacional de Yby Ya´u

04

FACHADA

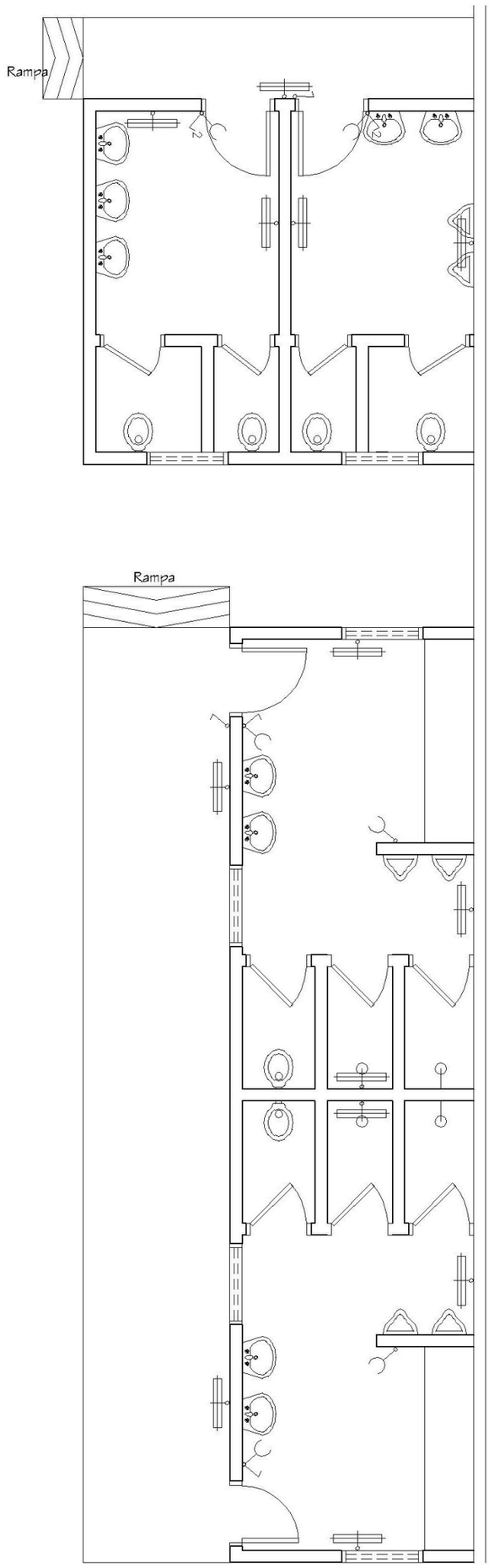

ESQUEMA ELÉCTRICO
esc. 1/50

GOBERNACIÓN DE CONCEPCIÓN- SECRETARÍA DE OBRAS PÚBLICAS		
Proyecto	Baños y Vestidores-Club Nacional de Yby Ya´u	05
ESQUEMA ELÉCTRICO		

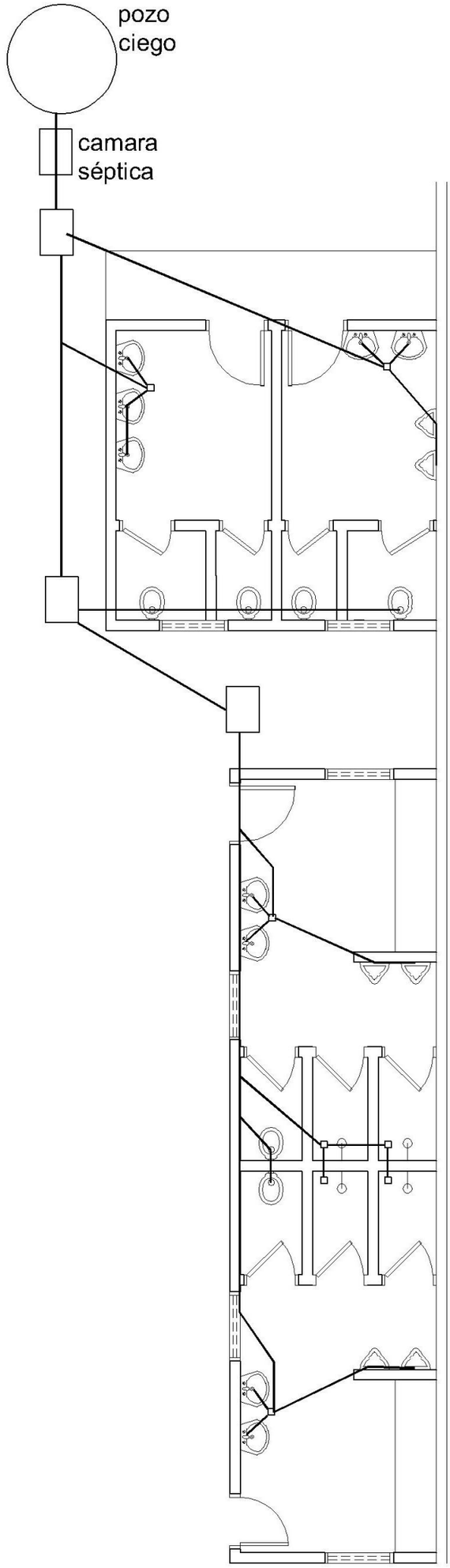

GOBERNACIÓN DE CONCEPCIÓN- SECRETARÍA DE OBRAS PÚBLICAS		
Proyecto	Baños y Vestidores-Club Nacional de Yby Ya´u	06
ESQUEMA DESAGUE CLOACAL		