PLANTA ARQUITECTONICA

SIN ESCALA

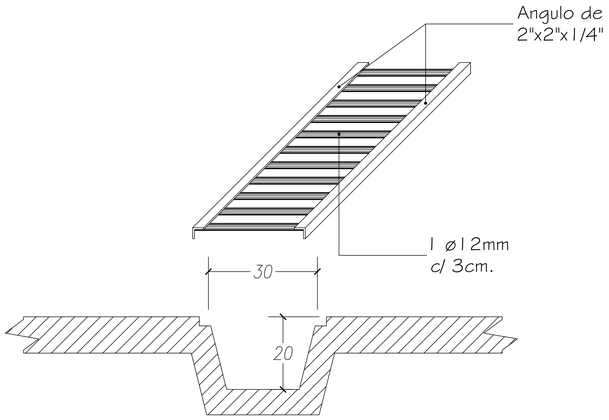

Rejilla Colectora 35 ml

PLANTA DE UBICACION DE LA OBRA

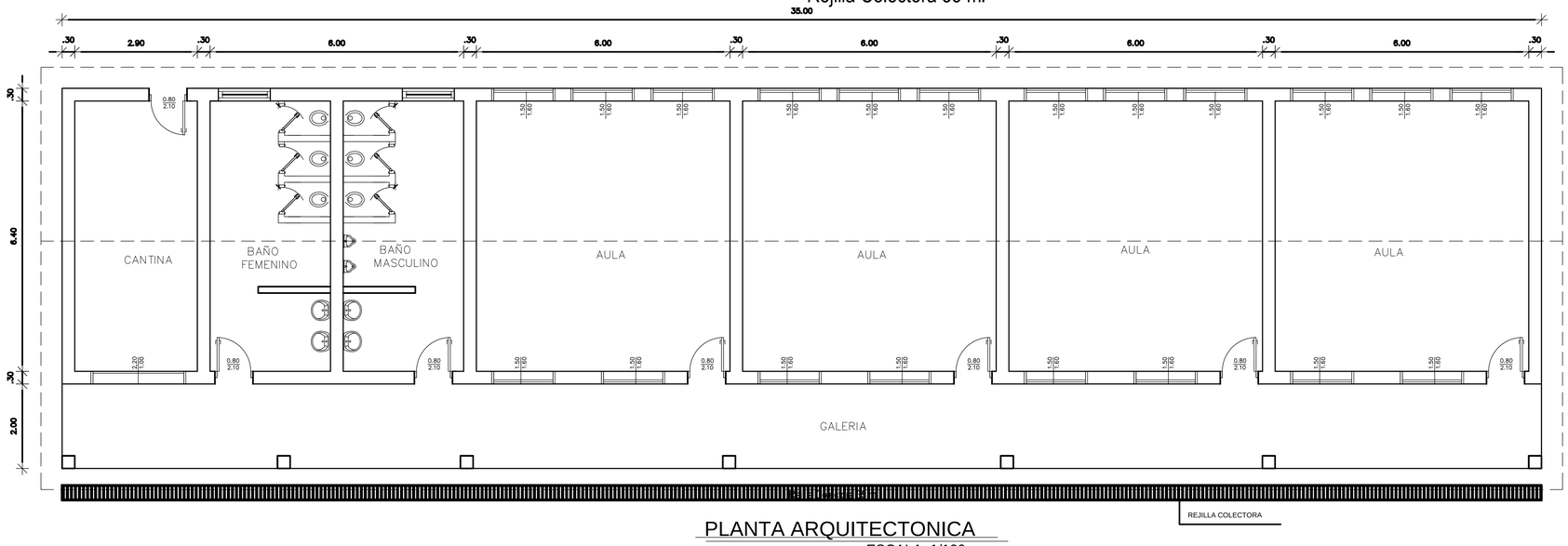

PLANTA ARQUITECTONICA

ESCALA 1/100

ESPECIFICACIONES TECNICAS

1- Todas las medidas estan dadas en metros, salvo indicación contraria.
2- Las cantidades y medidas de las piezas deberán ser verificadas en obra por el contratista.
3- Se adopta rejillas colectoras por el posible paso de vehiculos por la zanja

MUNICIPALIDAD DE PDTE. FRANCO

DIRECCIÓN DE OBRAS

"Administracion Abog. Alcides Fernandez"

Escuela Santa Ines Nº 4324

Ubicacion: Km. 6 Monday

Director Obras: Sr. Wilfrido Benitez

Jefe Obras: Sr. Julio Benitez

Proyecto: Ing. Jr. Enrique Jara Lopez

Fecha : Junio /2013

Escala : Indicada