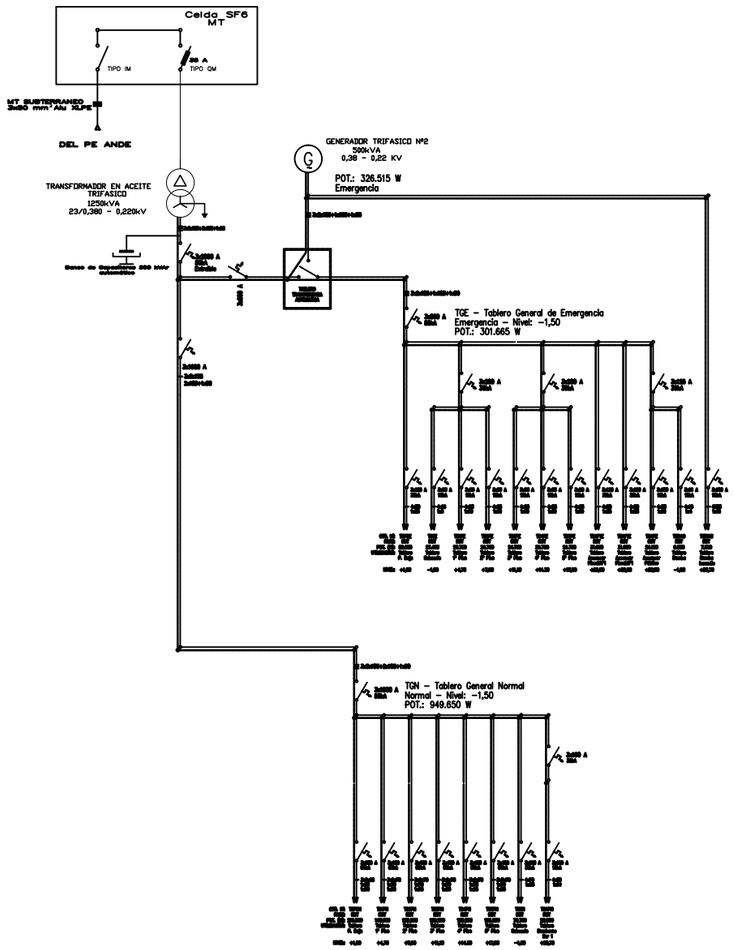

CUADRO DE DISTRIBUCIÓN DE CARGAS ELÉCTRICAS DEL EDIFICIO														
Obra	EDIFICIO SEDE DE LA FISCALIA PJC													
											Fases			
Dependencia	Cto	Luces	Tomas	TC/CD	AA	Otros	Descripcion	Unitario	Potencia Instalada	Potencia Declarada CIxFD	R	S	T	RST
TGN NORMAL	0	1.265	770	4	228	98	0	0	949.650	866.020	251.680	243.090	245.080	209.800
TGE EMERGENCIA	0	421	8	0	0	308	0	0	301.665	237.815	75.500	65.890	57.900	102.375
									0					
									0					
									0					
		1.686	778	4	228	406			1.251.315	1.103.835	327.180	308.980	302.980	312.175
							Longitud Alimentador (m)=		15	Conductor (mm2)	185	Pot.Inst.=		1.251.315
									Cant. Conductor por fase		6	ΔV (%)		0,1%

Obra	EDIFICIO SEDE DE LA FISCALIA PJC							TABLERO GENERAL NORMAL						
Tablero	TGN NORMAL							Nivel: -1,50						
Fecha														
											Fases			
Dependencia	Cto	Luces	Tomas	TC/CD	AA	Otros	Descripcion	Unitario	Potencia Instalada	Potencia Declarada CIxFD	R	S	T	RST
TSSN	0	148	63	4	14	2	0	0	78.700	64.420	23.100	26.400	25.000	4.200
TSPBN	0	280	158	0	57	40	0	0	216.050	201.660	52.080	51.790	55.080	57.100
TS1PN	0	197	117	0	35	11	0	0	143.600	132.320	39.000	34.500	32.300	37.800
TSPTN	0	160	108	0	31	11	0	0	122.200	111.280	34.700	32.600	33.900	21.000
TSPTN	0	160	108	0	31	11	0	0	122.200	111.280	34.700	32.600	33.900	21.000
TSPTN	0	160	108	0	31	11	0	0	122.200	111.280	34.700	32.600	33.900	21.000
TS5PN	0	160	108	0	29	11	0	0	122.200	111.280	33.400	32.600	31.000	25.200
TSAPN	0	0	0	0	0	1	0	0	22.500	22.500	0	0	0	22.500
									0					
TGN NORMAL		1.265	770	4	228	98	0	0	949.650	866.020	251.680	243.090	245.080	209.800
							Longitud Alimentador (m)=		15	Conductor (mm2)	185	Pot.Inst.=		949.650
									Cant. Conductor por fase		5	ΔV (%)		0,3%

Obra	EDIFICIO SEDE DE LA FISCALIA PJC							TABLERO GENERAL DE EMERGENCIA						
Tablero	TGE EMERGENCIA							Nivel: -1,50						
Fecha: JUNIO-2013														
											Fases			
Dependencia	Cto	Luces	Tomas	TC/CD	AA	Otros	Descripcion	Unitario	Potencia Instalada	Potencia Declarada CIxFD	R	S	T	RST
TSSE	0	89	0	0	0	19	0	0	27.465	20.615	9.500	7.140	6.700	4.125
TSPBE	0	127	0	0	0	65	0	0	52.650	39.850	16.700	14.750	13.700	7.500
TS1PE	0	37	0	0	0	44	0	0	25.700	16.900	9.400	8.800	7.500	0
TSPTE	0	37	0	0	0	42	0	0	24.700	16.300	9.400	7.800	7.500	0
TSPTE	0	37	0	0	0	42	0	0	24.700	16.300	9.400	7.800	7.500	0
TSPTE	0	37	0	0	0	42	0	0	24.700	16.300	9.400	7.800	7.500	0
TS5PE	0	37	0	0	0	45	0	0	26.200	17.200	9.900	8.800	7.500	0
TSAPE	0	5	2	0	0	1	0	0	24.100	23.700	600	1.000	0	22.500
TSAF1E	0	5	2	0	0	2	0	0	31.600	31.200	600	1.000	0	30.000
TSAF2E	0	5	2	0	0	2	0	0	31.600	31.200	600	1.000	0	30.000
TSBAG	0	0	0	0	0	2	0	0	8.250	8.250	0	0	0	8.250
TSBINC	0	5	2	0	0	2	0	0	24.850	24.450	600	1.000	0	23.250
TGE EMERGENCIA		421	8	0	0	308		0	301.665	237.815	75.500	65.890	57.900	102.375
							Longitud Alimentador (m)=		15	Conductor (mm2)	185	Pot.Inst.=		301.665
									Cant. Conductor por fase		2	ΔV (%)		0,0%

ESQUEMAS DE TABLEROS

Ministerio Público
República del Paraguay
DIRECCIÓN DE OBRAS Y PROYECTOS

MINISTERIO PUBLICO
FISCALIA GENERAL DEL ESTADO

PROYECTO DE SEDE REGIONAL-CIUDAD DE PEDRO JUAN CABALLERO

UBICACION:	JUAN.DE.AYOLAS.E/.MADAME.LYNCH.Y.PANCHITO.LOPEZ
PROPIETARIO:	MINISTERIOPUBLICO
DIRECCIÓN:	CHILE.E/YGATIMI.Y.JEJUI
PROFESIONAL:	DIRECCION.DE.OBRAS.Y.PROYECTOS PAT.No: -
DIRECCIÓN:	CHILE.E/YGATIMI.Y.JEJUI
CTA.CTE.CTRAL:	L2;M-116;S-III
SUP. TERRENO:	5524,74.M2 SUP.A CONSTRUIR: 7.997 M2

ESCALA S/ESC. | LAMINA Nº IE-13

PROFESIONAL | PROPIETARIO