MUNICIPALIDAD DE CAAPUCU

OFICINAS Y PARQUE CERRADO DE MÁQUINAS

Detalle de Zapata

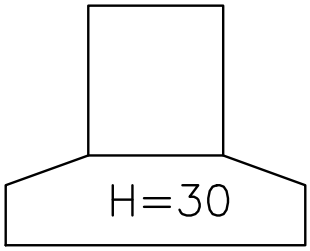

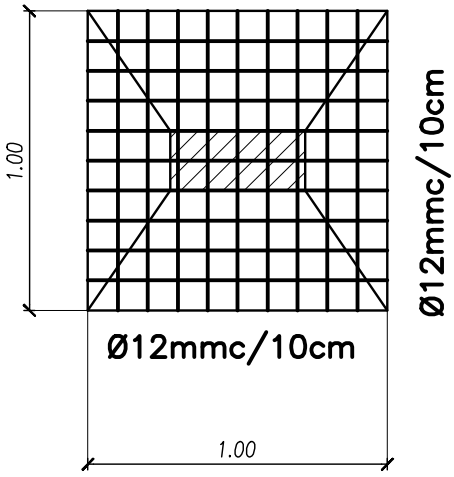

Detalle de Pilar

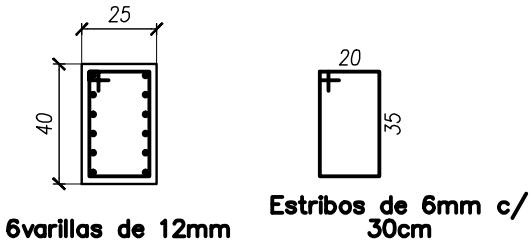

DETALLES EN ESCALA 1/25