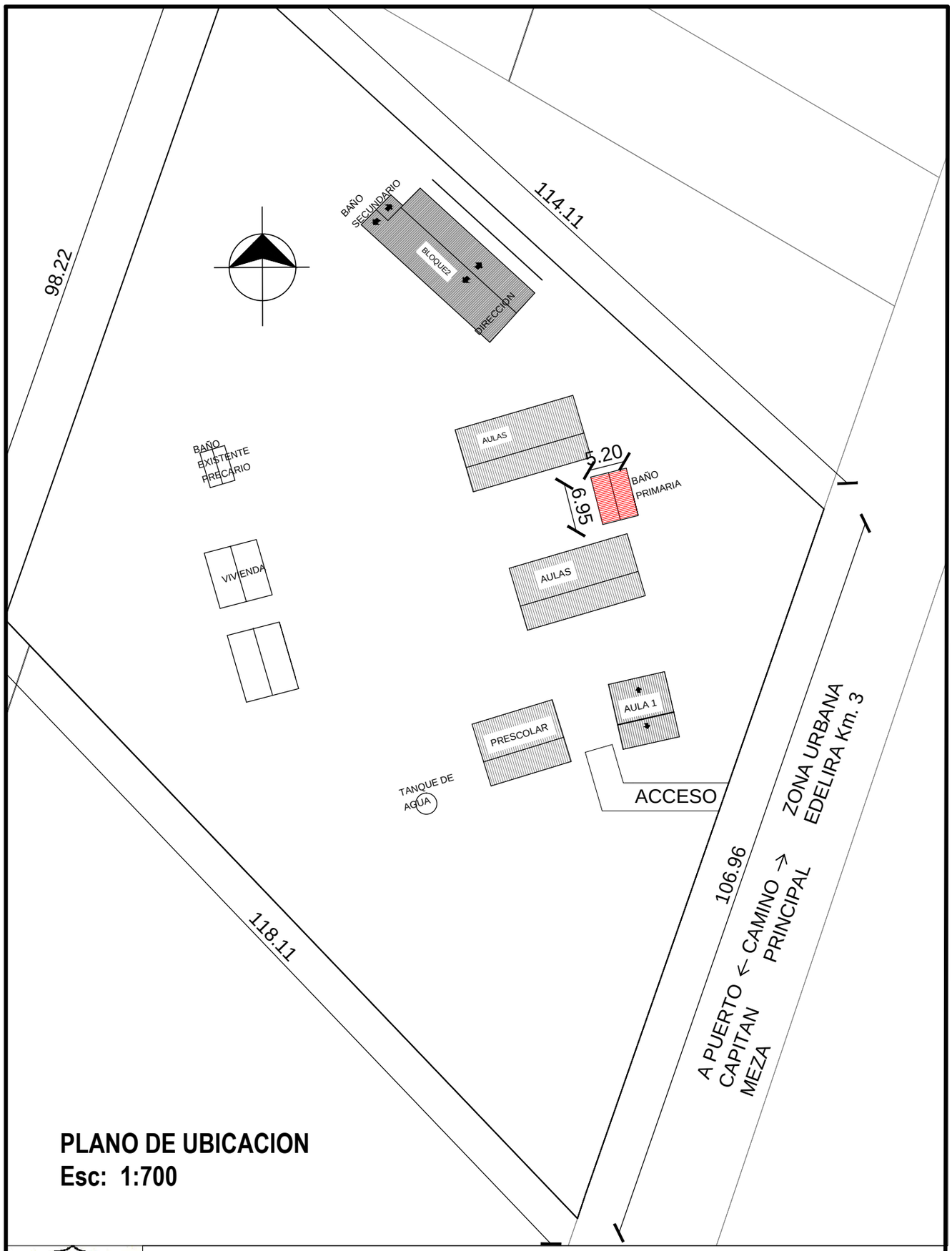

MUNICIPALIDAD CAPITAN MEZA

Municipalidad de Cap. Meza

ESCUELA N°: 960 "Gral. VICENTE BARRIOS"

OBRA: BAÑO 4,40 X 6,15

DIRECCION: EDELIRA Km. 3

PROYECTO: Arq. MILCIADES MERCADO

LAMINA N°

01

JULIO 2018

Arq. Milciades Mercado

Agr. German Solinger Santander
Intendente Municipal

G:\MUNICIPALIDADES\01 CAPITAN MEZA\2018\04 PROYECTO 2

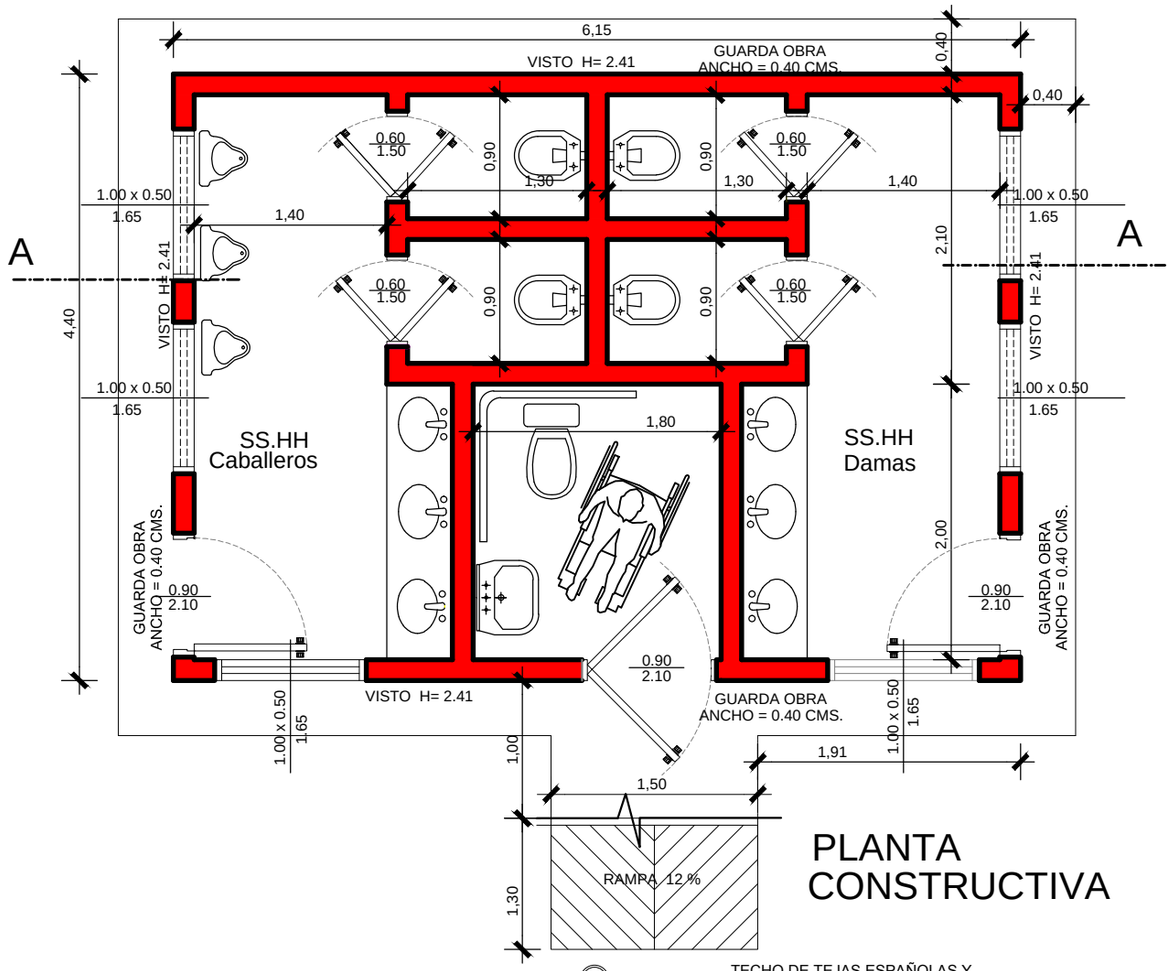

PLANTA
CONSTRUCTIVA

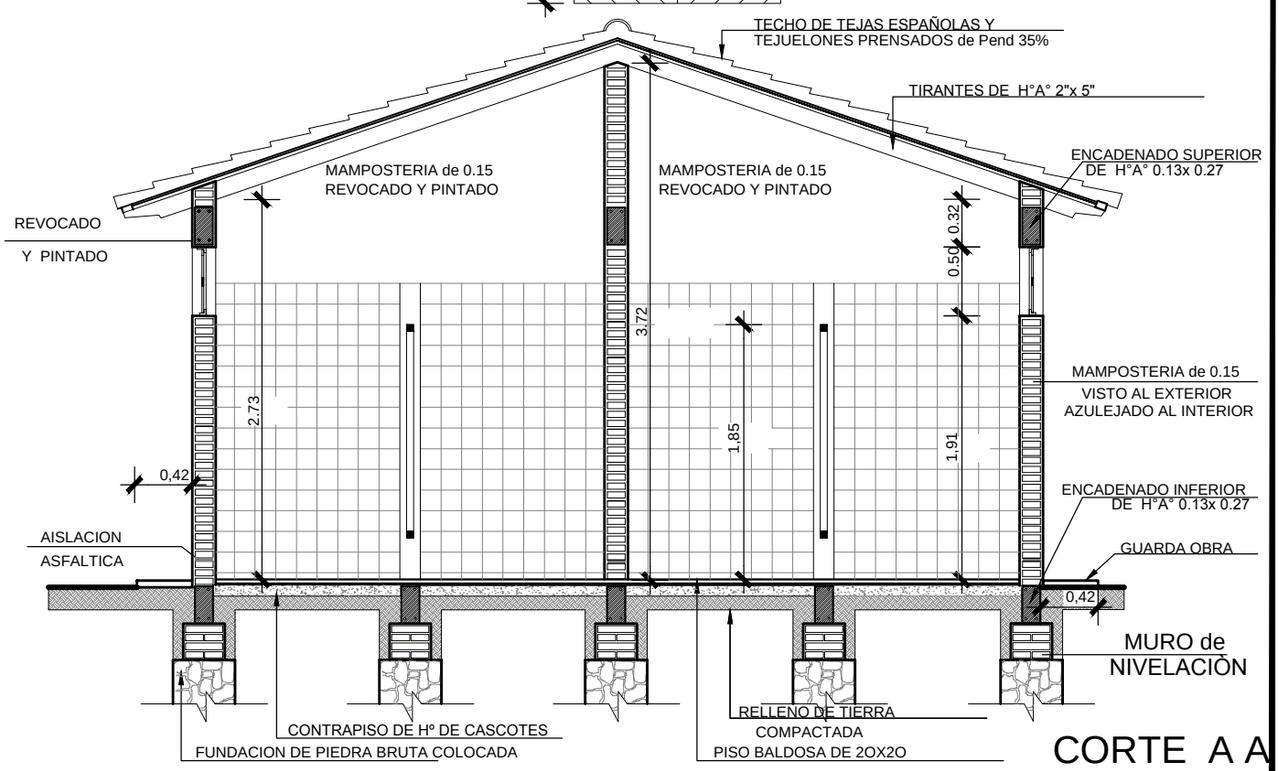

CORTE A A

Municipalidad de Cap. Meza

ESCUELA N°: 960 "Gral. VICENTE BARRIOS"

OBRA: BAÑO 4,40 X 6,15

DIRECCION: EDELIRA Km. 3

PROYECTO: Arq. MILCIADES MERCADO

LAMINA N°

02

JULIO 2018

Arq. Milciades Mercado

Agr. German Solinger Santander
Intendente Municipal

G:\MUNICIPALIDADES\01 CAPITAN MEZA\2018\04 PROYECTO 2

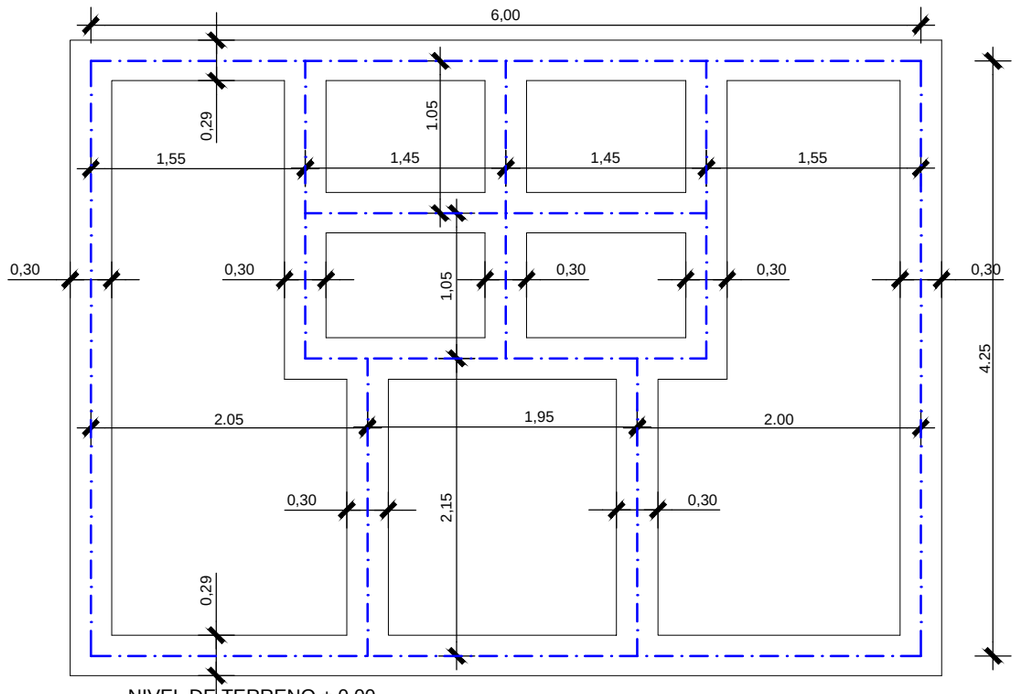

NIVEL DE TERRENO + 0.00
NIVEL INFERIOR DE FUNDACION EN PAREDES EXTERNAS Y CUMBRERA - 1.00 m.-
NIVEL INFERIOR DE FUNDACION EN PAREDES INTERNAS - 0.50 m.-

PLANTA DE CIMENTACION

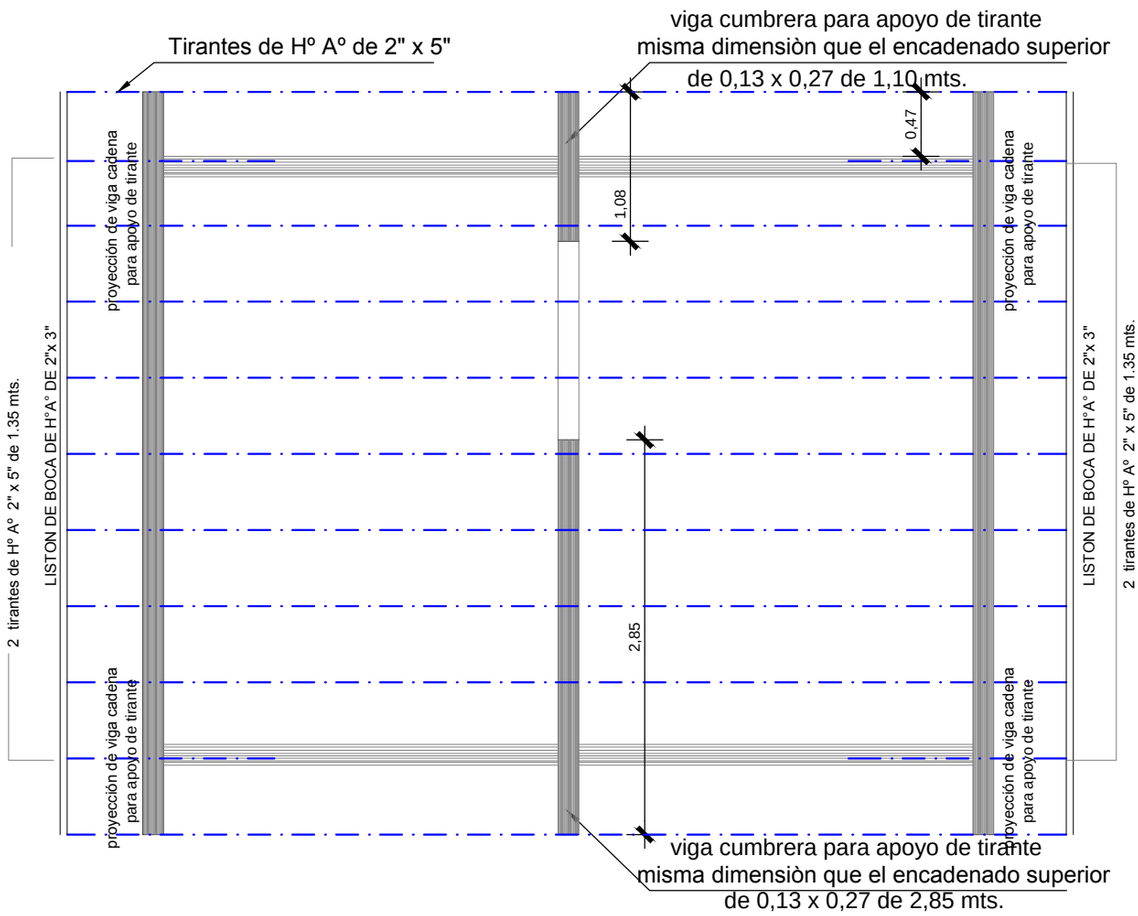

PLANTA DE TECHO

Municipalidad de Cap. Meza

ESCUELA N°: 960 "Gral. VICENTE BARRIOS"

OBRA: BAÑO 4,40 X 6,15 | DIRECCION: EDELIRA Km. 3

PROYECTO: Arq. MILCIADES MERCADO

LAMINA N°

03

JULIO 2018

Arq. Milciades Mercado

Agr. German Solinger Santander
Intendente Municipal

G:\MUNICIPALIDADES\01 CAPITAN MEZA\2018\04 PROYECTO 2

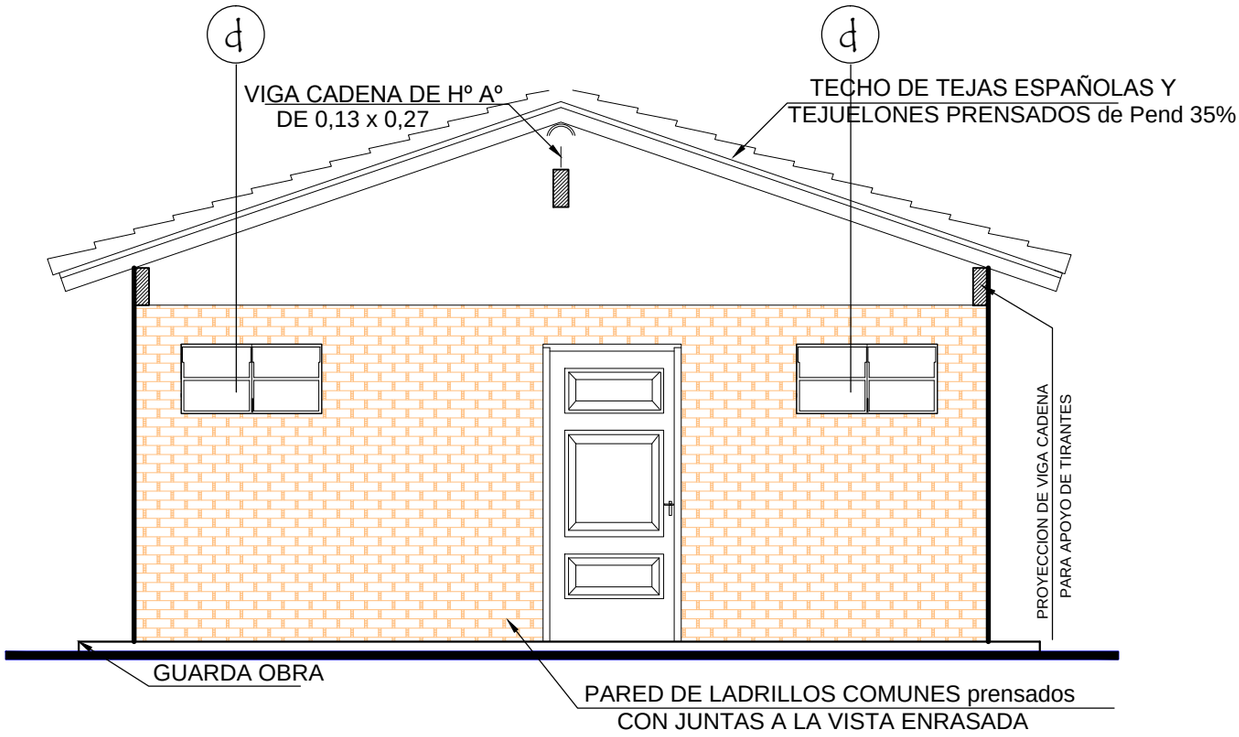

FACHADA FRONTAL

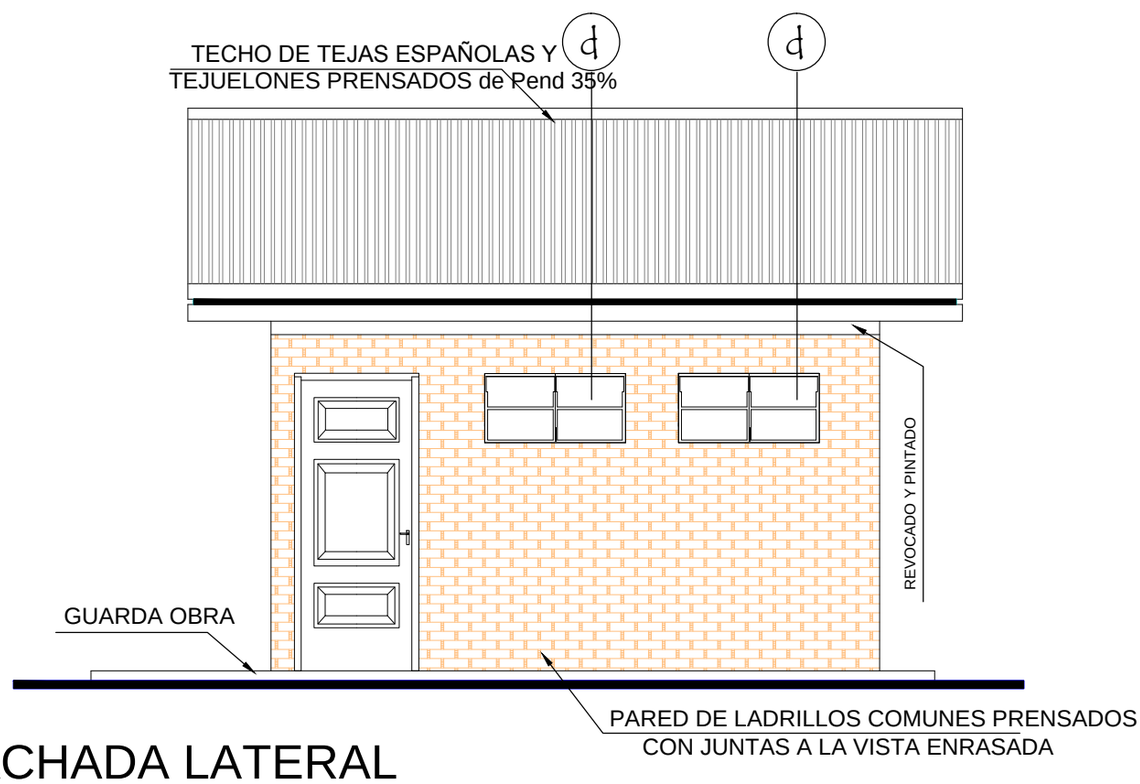

FACHADA LATERAL

Municipalidad de Cap. Meza

ESCUELA N°: 960 "Gral. VICENTE BARRIOS"

OBRA: BAÑO 4,40 X 6,15

DIRECCION: EDELIRA Km. 3

PROYECTO: Arq. MILCIADES MERCADO

LAMINA N°

04

JULIO 2018

Arq. Milciades Mercado

Agr. German Solinger Santander
Intendente Municipal

G:\MUNICIPALIDADES\01 CAPITAN MEZA\2018\04 PROYECTO 2

DESAGUE CLOACAL

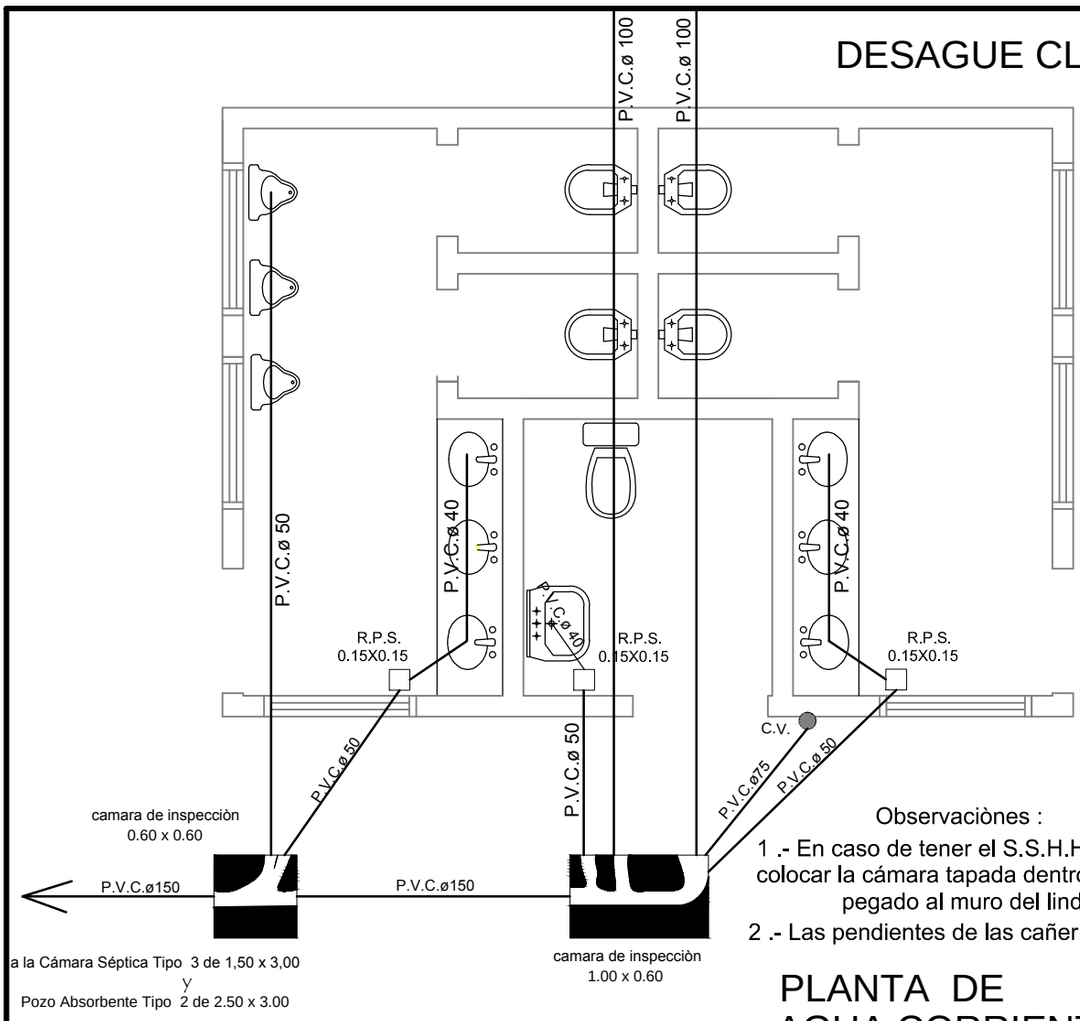

Observaciònes :

1 .- En caso de tener el S.S.H.H. en el lindero colocar la cámara tapada dentro del ultimo boxeS pegado al muro del lindero.

2 .- Las pendientes de las cañerias deberan ser del 0,5

PLANTA DE AGUA CORRIENTE

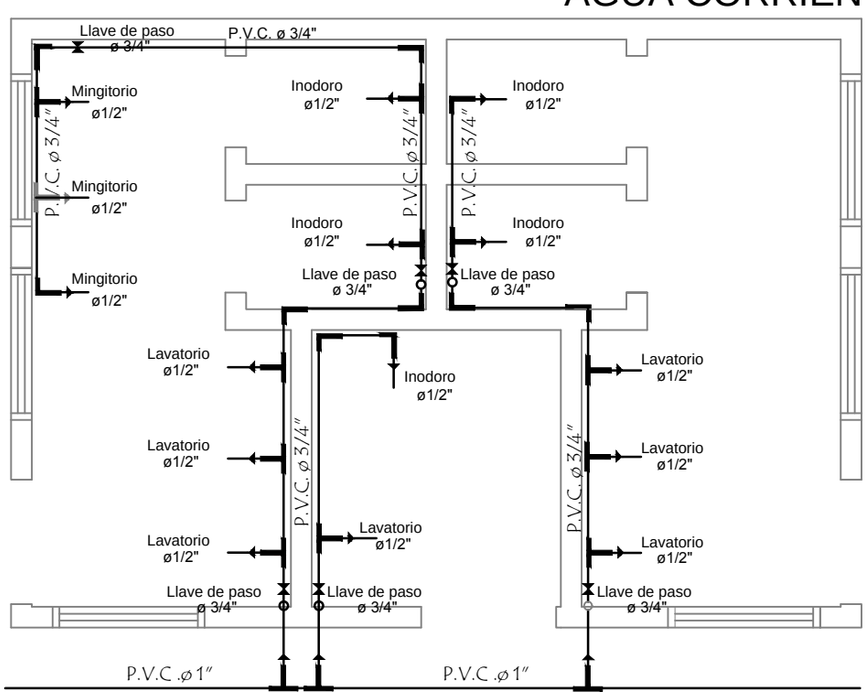

Municipalidad de Cap. Meza

ESCUELA N°: 960 "Gral. VICENTE BARRIOS"

OBRA: BAÑO 4,40 X 6,15

DIRECCION: EDELIRA Km. 3

PROYECTO: Arq. MILCIADES MERCADO

LAMINA N°

05

JULIO 2018

Arq. Milciades Mercado

Agr. German Solinger Santander
Intendente Municipal

G:\MUNICIPALIDADES\01 CAPITAN MEZA\2018\04 PROYECTO 2

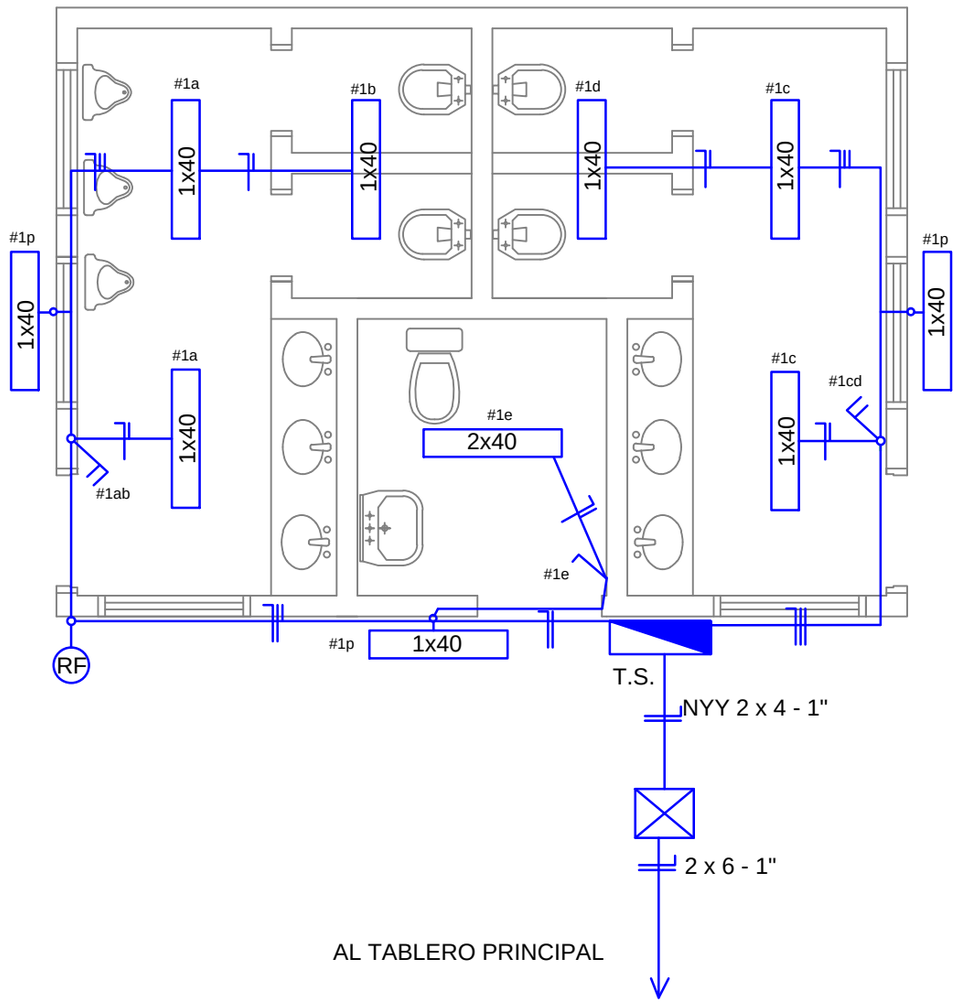

ESQUEMA DEL TS
AL TABLERO GENERAL

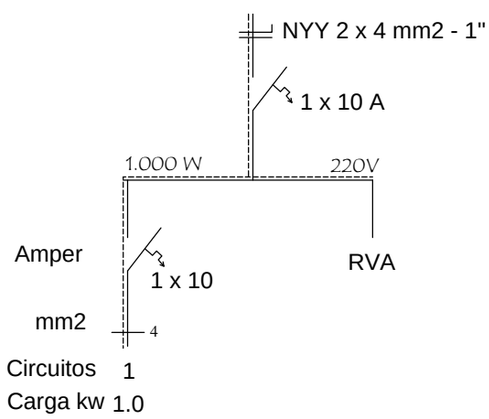

DETALLE DE CARGA T.S.

Circuitos	Fluorescentes 1x40w	Tomas Watt	Otras cargas	T O T A L	
#1	10 x 100			1.000	
T O T A L					1.000 W

ESQUEMA ELECTRICO
Escala 1:50

Municipalidad de Cap. Meza

ESCUELA N°: 960 "Gral. VICENTE BARRIOS"

OBRA: BAÑO 4,40 X 6,15

DIRECCION: EDELIRA Km. 3

PROYECTO: Arq. MILCIADES MERCADO

LAMINA N°

06

JULIO 2018

Arq. Milciades Mercado

Agr. German Solinger Santander
Intendente Municipal

G:\MUNICIPALIDADES\01 CAPITAN MEZA\2018\04 PROYECTO 2

Detalle de Ventana Balancin

ventana balancin tipo (d)

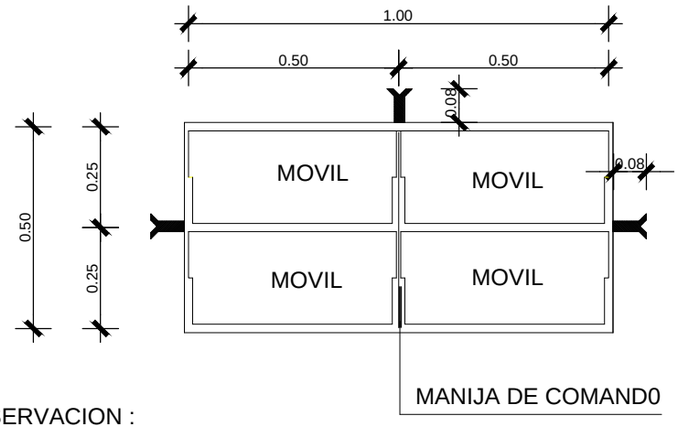

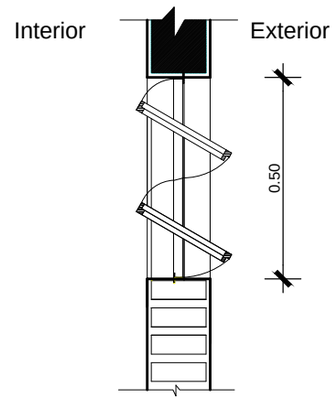

OBSERVACION :

NO DEBE TENER TERMINACIONES EN PUNTAS O CORTANTES

Detalle de Tirante de Hº Aº de 2" x 5"

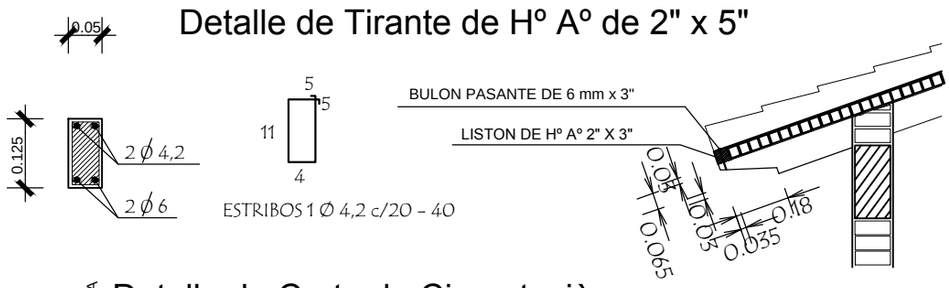

Detalle de Corte de Cimentaciòn

Para paredes de 0,15

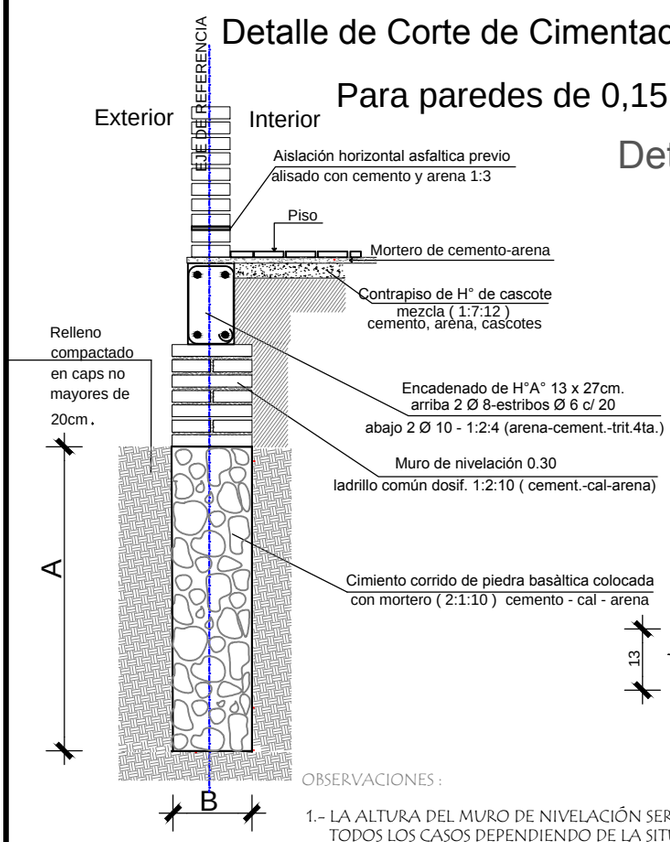

Detalle Encadenado de Hº Aº de 13 x 27

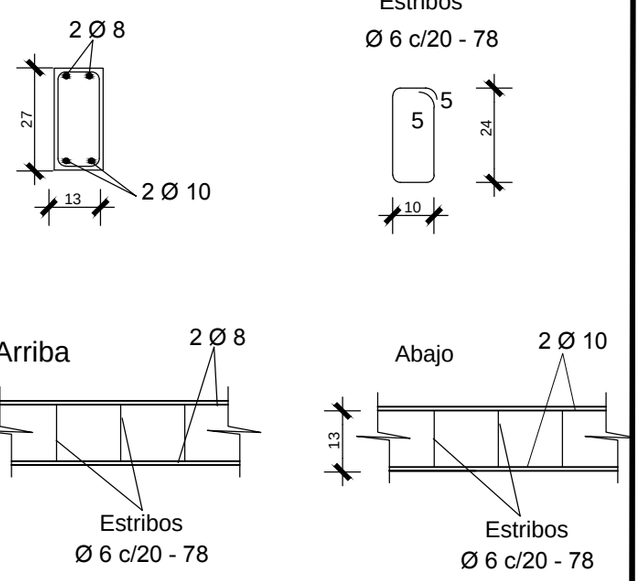

OBSERVACIONES :

1.- LA ALTURA DEL MURO DE NIVELACIÓN SERA VARIABLE EN TODOS LOS CASOS DEPENDIENDO DE LA SITUACION DEL TERRENO

2.- CIMENTACION A = 1,00 o 0,50 mts. DEPENDIENDO DE LA UBICACIÒN
B = 0,50 o 0,30 mts. DEPENDIENDO DE LA UBICACIÒN

Municipalidad de Cap. Meza

ESCUELA N°: 960 "Gral. VICENTE BARRIOS"

OBRA: BAÑO 4,40 X 6,15 | DIRECCION: EDELIRA Km. 3

PROYECTO: Arq. MILCIADES MERCADO.-

LAMINA N°

07

JULIO 2018

Arq. Milciades Mercado

Agr. German Solinger Santander
Intendente Municipal

G:\MUNICIPALIDADES\01 CAPITAN MEZA\2018\04 PROYECTO 2

Planta

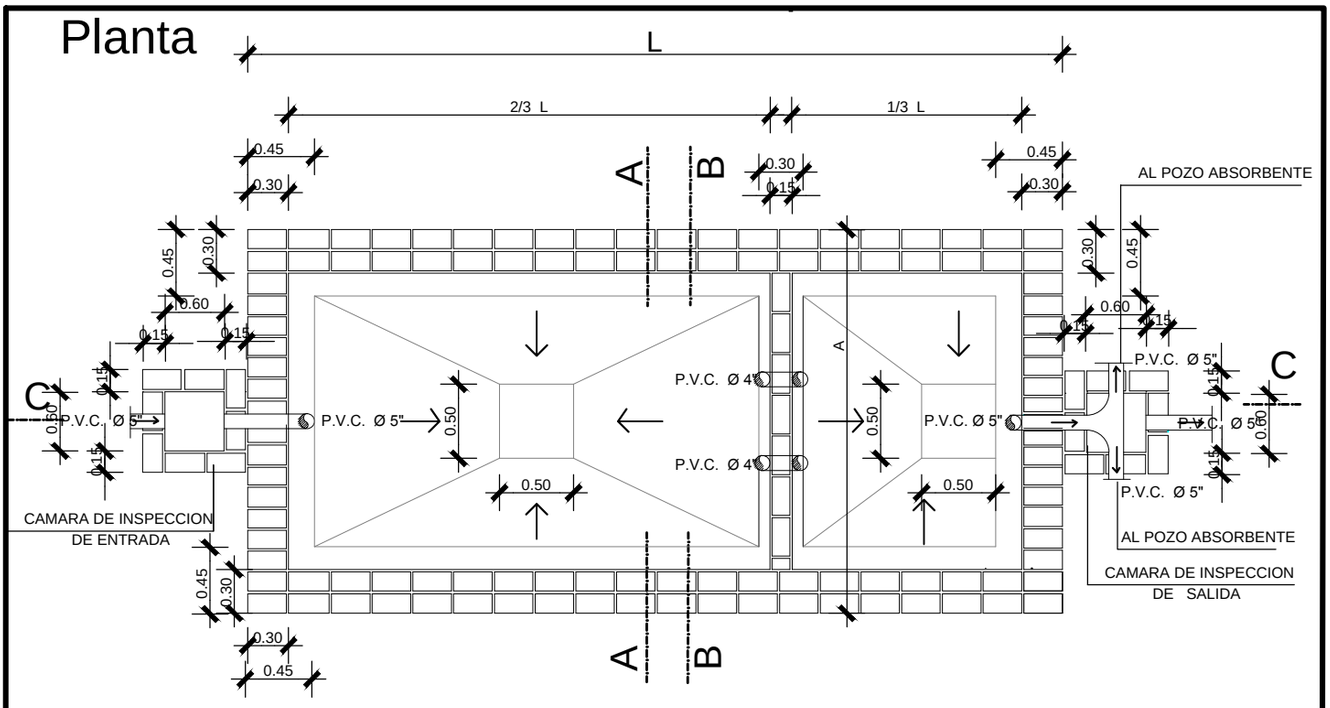

Corte CC

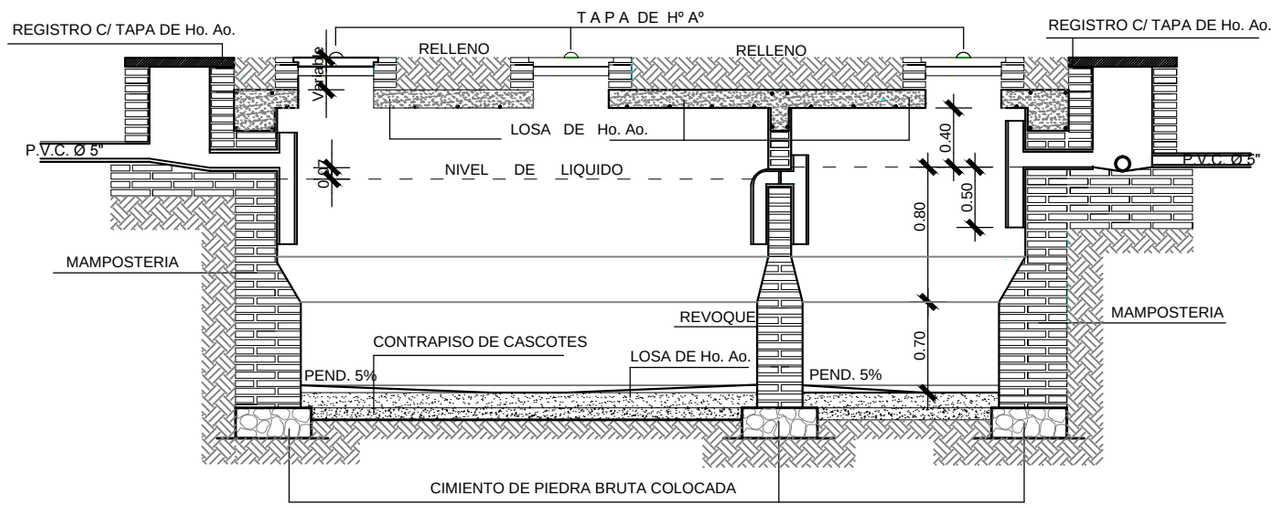

CAMARA SEPTICA MEDIDAS		
TIPO	L	A
1	6.00 mts.	3.00 mts.
2	5.00 mts.	2.00 mts.
3	3.00 mts.	1.50 mts.

REVOQUES INTERNO DE CAMARA		
1 CAPA	1:1/2:4 (CEMENTO,CAL, ARENA)	ESP. 1cm.
2 CAPA	1:2 (CEMENTO,ARENA)	ESP. 0.8cm
3 CAPA	1 (CEMENTO)	ESP. 0.2cm

MUNICIPALIDAD CAPITAN MEZA

Municipalidad de Cap. Meza

ESCUELA Nº: 960 "Gral. VICENTE BARRIOS"

OBRA: BAÑO 4,40 X 6,15

DIRECCION: EDELIRA Km. 3

PROYECTO: Arq. MILCIADES MERCADO.–

LAMINA Nº

08

JULIO 2018

Arq. Milciades Mercado

Agr. German Solinger Santander
Intendente Municipal

G:\MUNICIPALIDADES\01 CAPITAN MEZA\2018\04 PROYECTO 2

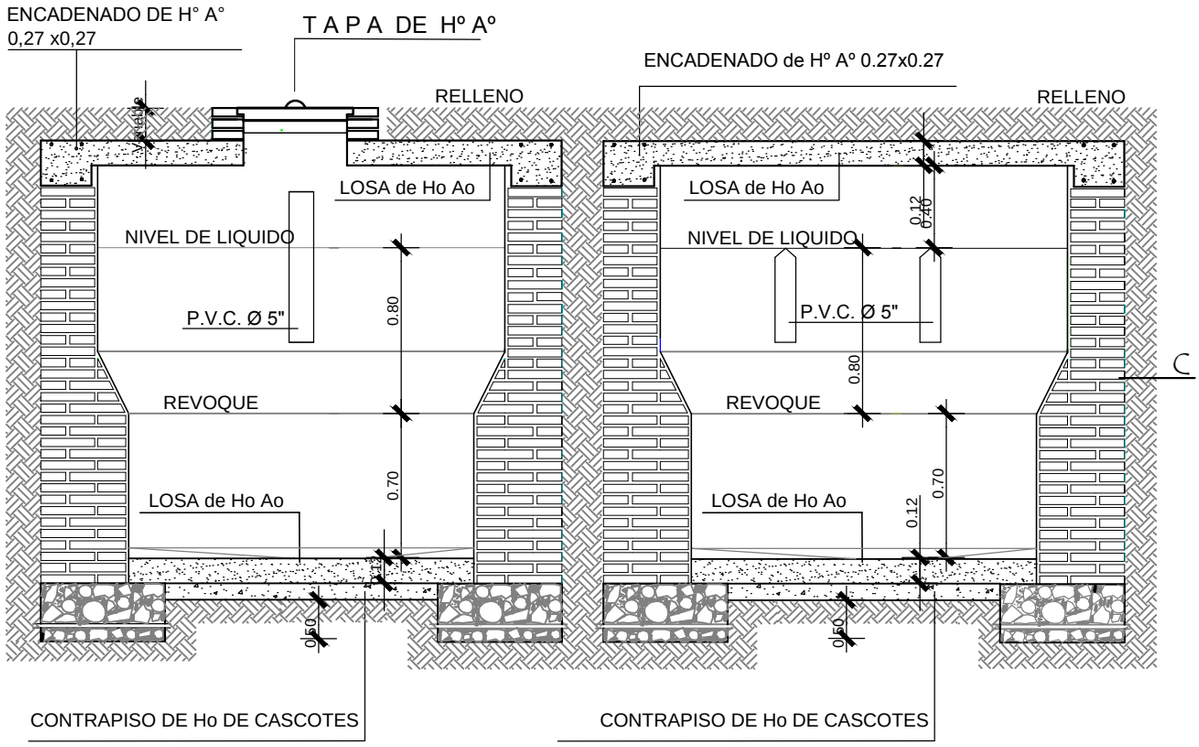

Corte AA

Corte BB

Detalle de losa tapa de camara sèptica

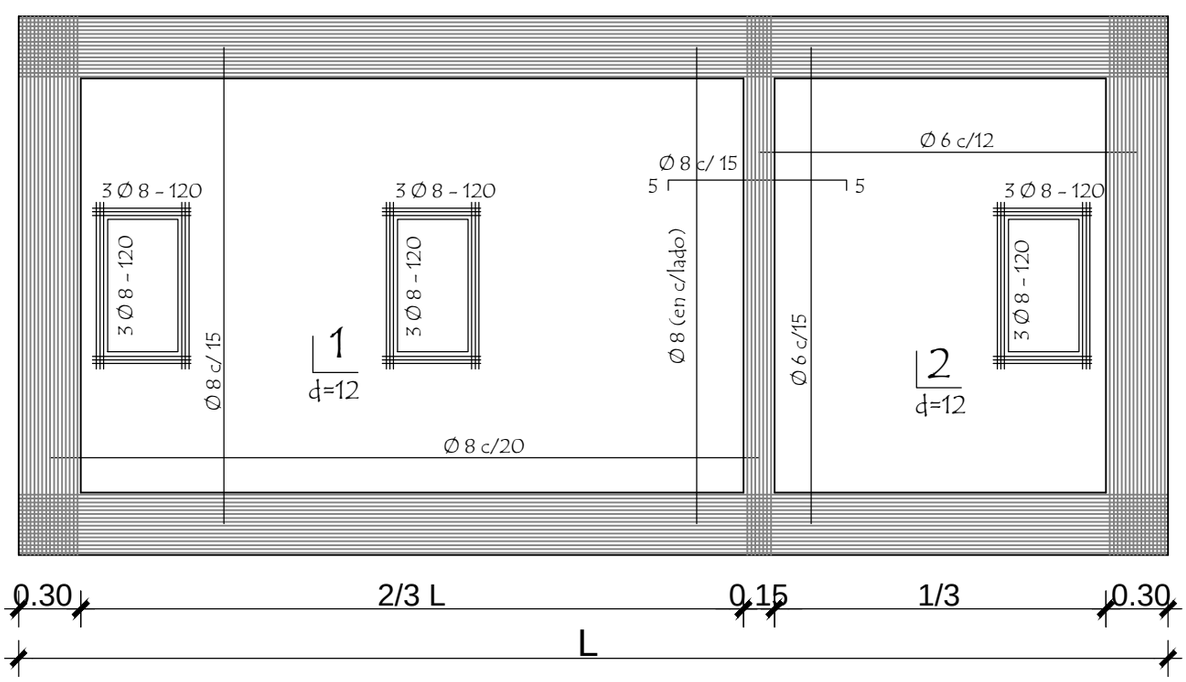

Municipalidad de Cap. Meza

ESCUELA N°: 960 "Gral. VICENTE BARRIOS"

OBRA: BAÑO 4,40 X 6,15

DIRECCION: EDELIRA Km. 3

PROYECTO: Arq. MILCIADES MERCADO.–

LAMINA N°

09

JULIO 2018

Arq. Milciades Mercado

Agr. German Solinger Santander
Intendente Municipal

G:\MUNICIPALIDADES\01 CAPITAN MEZA\2018\04 PROYECTO 2

Detalle de losa tapa del pozo absorbente

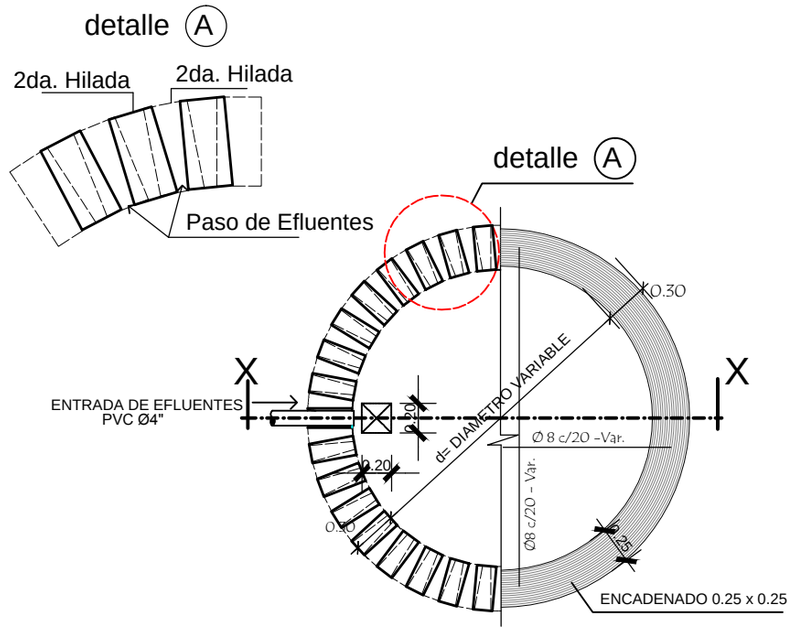

corte xx

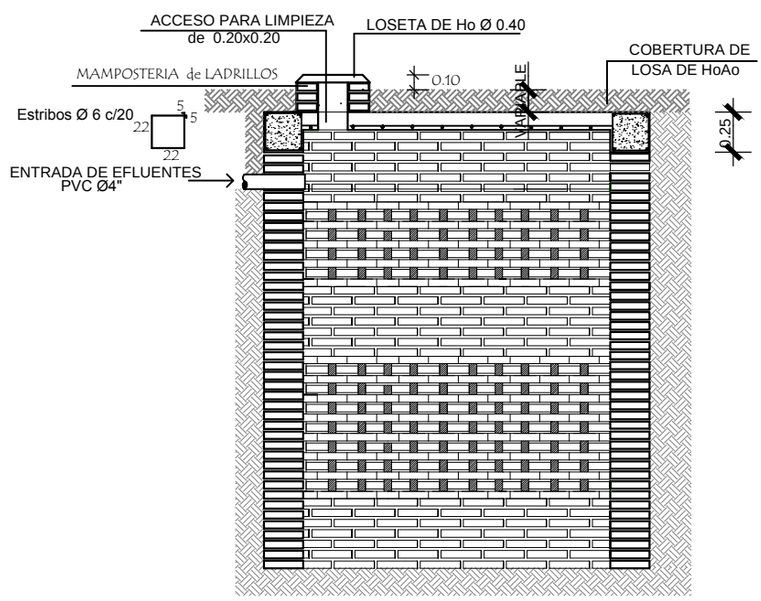

POZO ABSORBENTE MEDIDAS		
TIPO	d	h
1	2.00mts.	2.50mts.
2	2.50mts.	3.00mts.
3	3.00mts.	3.00mts.

Municipalidad de Cap. Meza

ESCUELA N°: 960 "Gral. VICENTE BARRIOS"

OBRA: BAÑO 4,40 X 6,15 | DIRECCION: EDELIRA Km. 3

PROYECTO: Arq. MILCIADES MERCADO.–

LAMINA N°

10

Arq. Milciades Mercado

Agr. German Solinger Santander
Intendente Municipal

JULIO 2018

G:\MUNICIPALIDADES\01 CAPITAN MEZA\2018\04 PROYECTO 2

Puerta Placa de 0,60 x 1,50
Tipo Vaiven revestido en formica (boxes en baño)

Alzado
Vista exterior

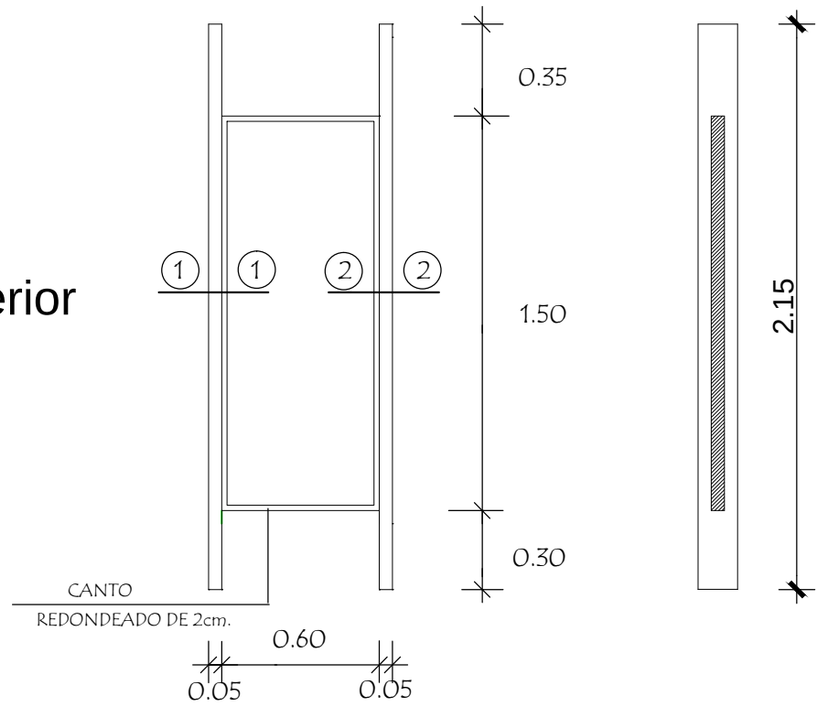

Planta

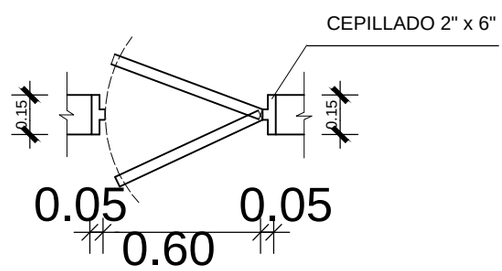

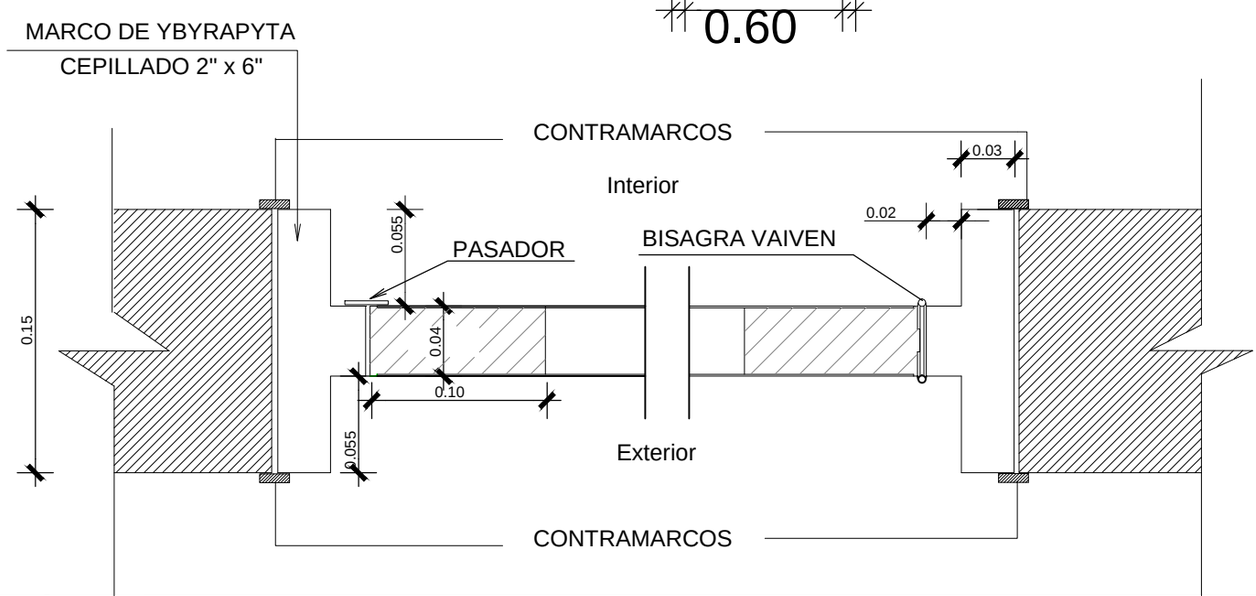

Municipalidad de Cap. Meza

ESCUELA N°: 960 "Gral. VICENTE BARRIOS"

OBRA: BAÑO 4,40 X 6,15 | DIRECCION: EDELIRA Km. 3

PROYECTO: Arq. MILCIADES MERCADO.–

LAMINA N°

11

Arq. Milciades Mercado

Agr. German Solinger Santander
Intendente Municipal

JULIO 2018

G:\MUNICIPALIDADES\01 CAPITAN MEZA\2018\04 PROYECTO 2

Puerta Tablero de 0,80 x 2,10

Alzado
Vista exterior

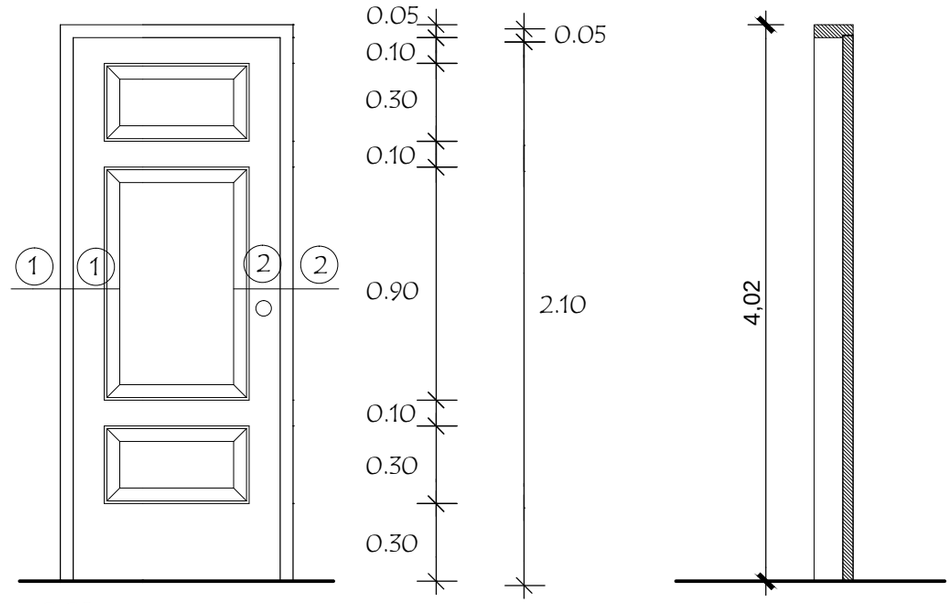

Planta

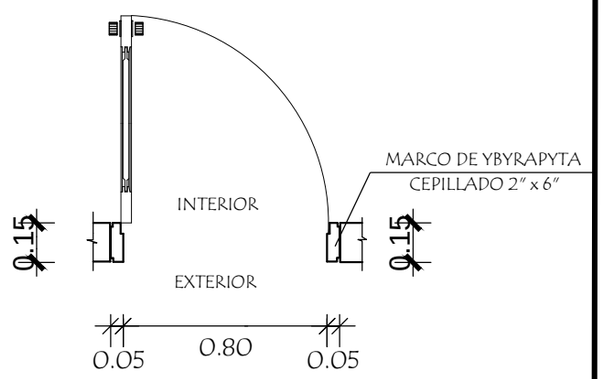

Detalle de Corte - Planta

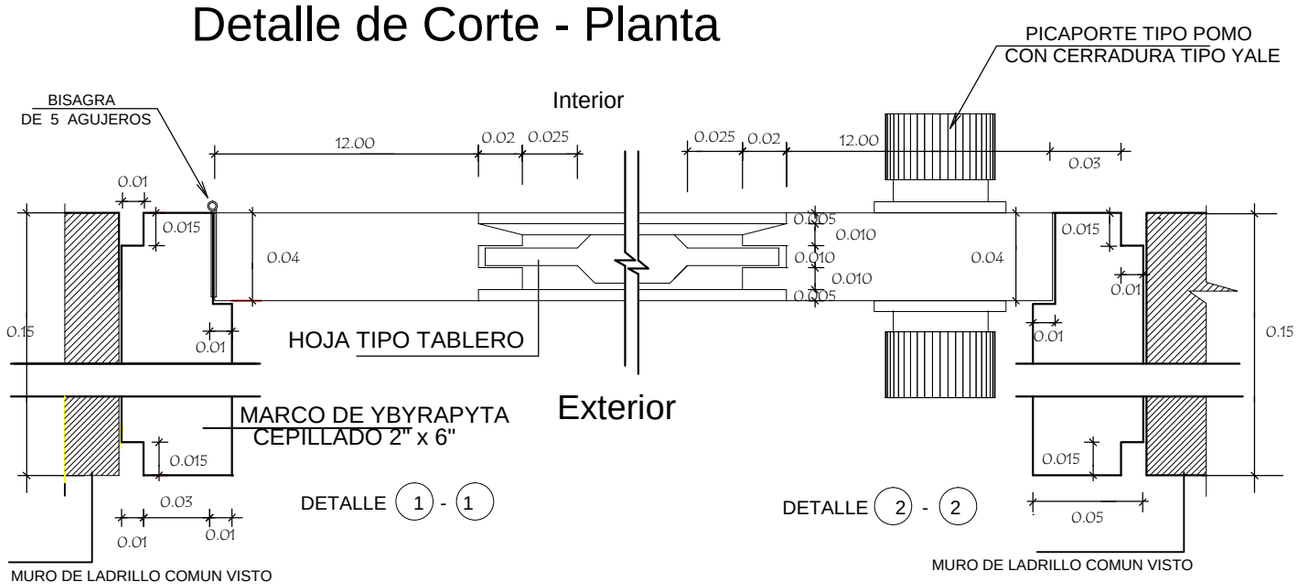

Municipalidad de Cap. Meza

ESCUELA N°: 960 "Gral. VICENTE BARRIOS"

OBRA: BAÑO 4,40 X 6,15

DIRECCION: EDELIRA Km. 3

PROYECTO: Arq. MILCIADES MERCADO.–

LAMINA N°

12

Arq. Milciades Mercado

Agr. German Solinger Santander
Intendente Municipal

JULIO 2018

G:\MUNICIPALIDADES\01 CAPITAN MEZA\2018\04 PROYECTO 2

Puerta Tablero de 0,90 x 2,10 tipo vaiven

Alzado
Vista exterior

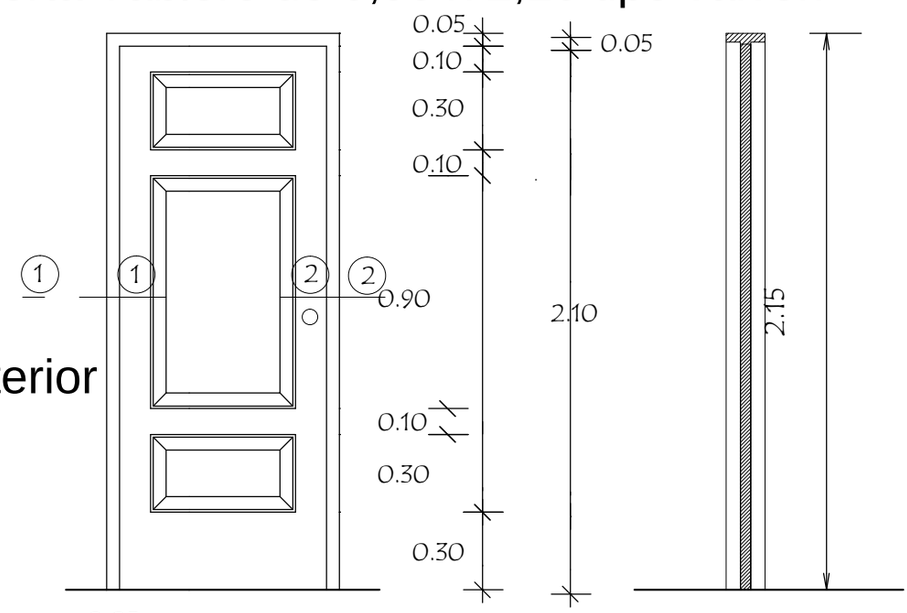

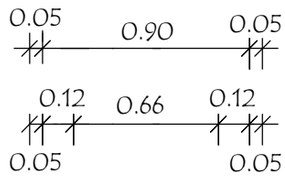

Planta

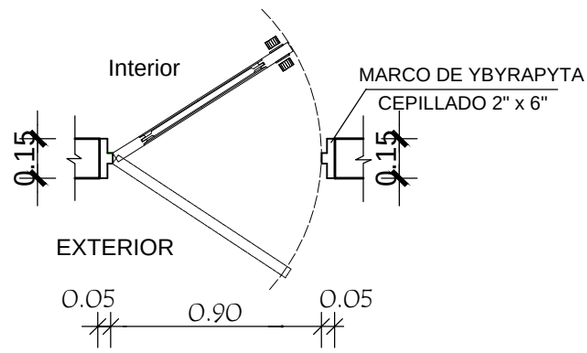

Detalle de Corte - Planta

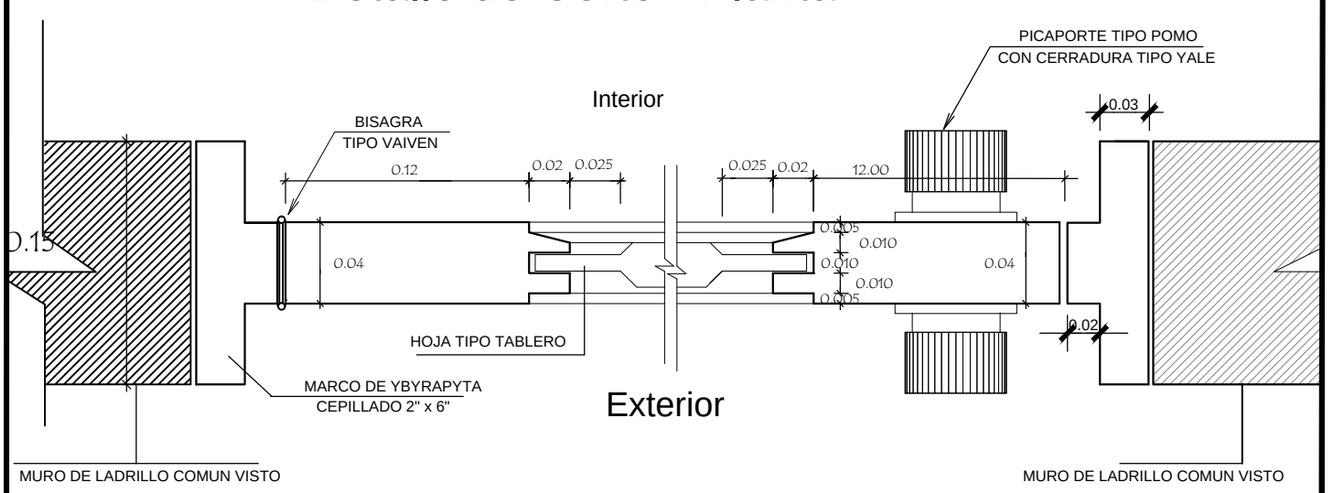

DETALLE 1 - 1 DETALLE 2 - 2

Municipalidad de Cap. Meza

ESCUELA N°: 960 "Gral. VICENTE BARRIOS"

OBRA: BAÑO 4,40 X 6,15 DIRECCION: EDELIRA Km. 3

PROYECTO: Arq. MILCIADES MERCADO

LAMINA N°

13

Arq. Milciades Mercado

Agr. German Solinger Santander
Intendente Municipal

JULIO 2018

G:\MUNICIPALIDADES\01 CAPITAN MEZA\2018\04 PROYECTO 2

4. TIPOLOGIA DE BAÑOS CON TECHO DE TEJAS

ESCUELA N°: 960 "Gral. VICENTE BARRIOS "

EDELIRA Km. 3

MUNICIPALIDAD DE CAPITAN MEZA

DEPARTAMENTO DE ITAPUA - PARAGUAY