SALA DE COMPRESORES - AIRE DE MECANIZACION (VALLEMI)

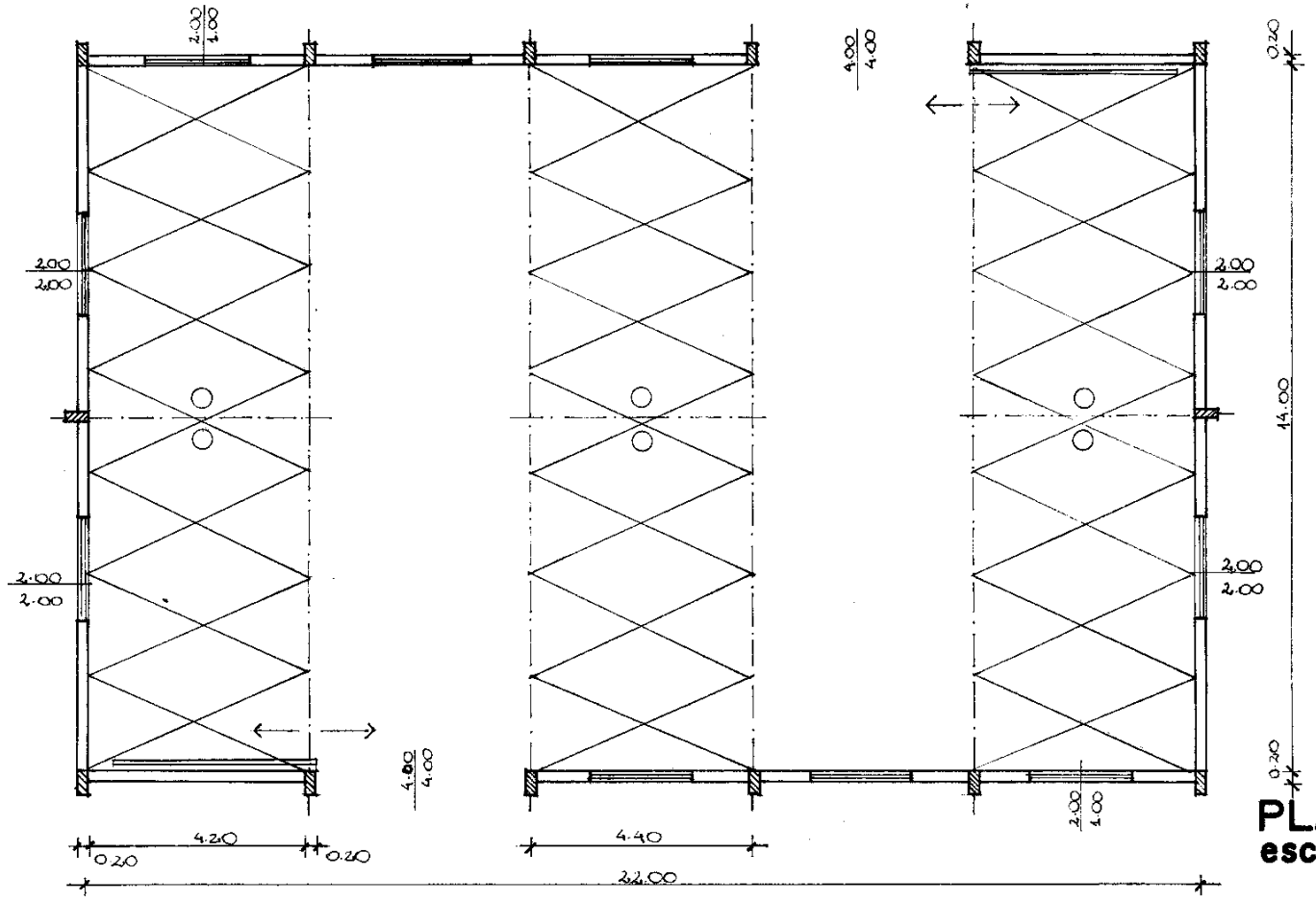

PLANTA
esc: 1/100

F. M. Nº 2046/10 - Lote 11

SALA DE COMPRESORES - AIRE DE MECANIZACION (VALLEMI)

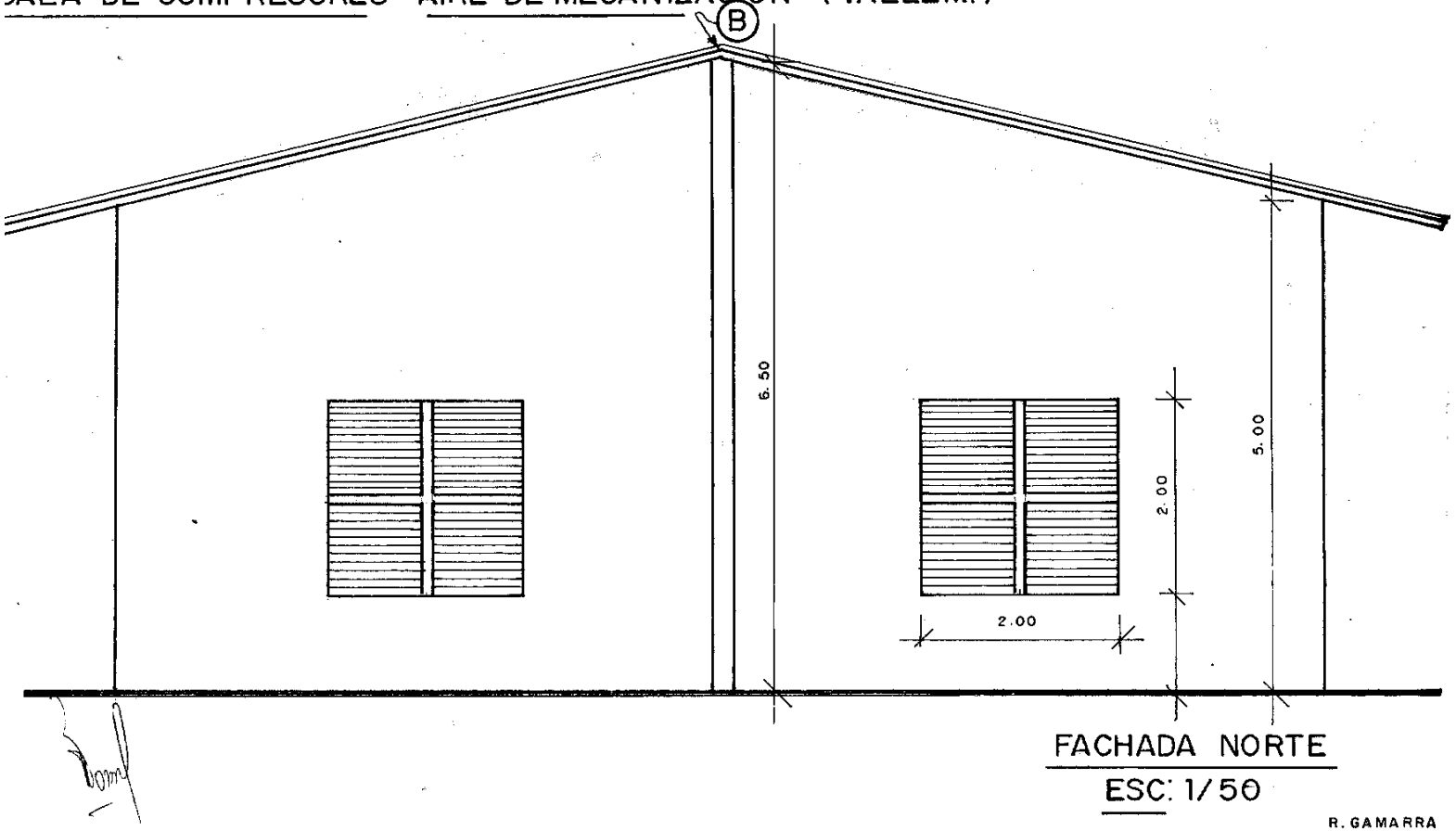

FACHADA NORTE

ESC: 1/50

R. GAMARRA

SALA DE COMPRESORES - AIRE DE MECANIZACION (VALLEMI)

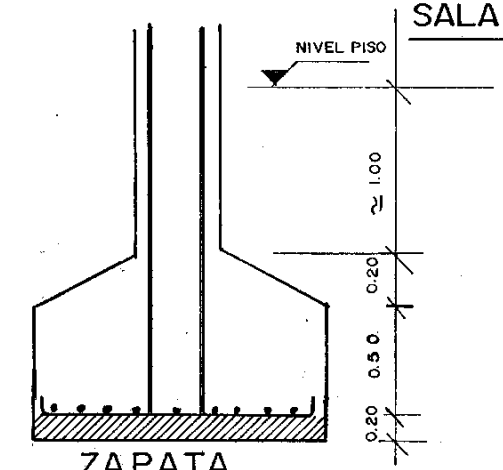

ZAPATA

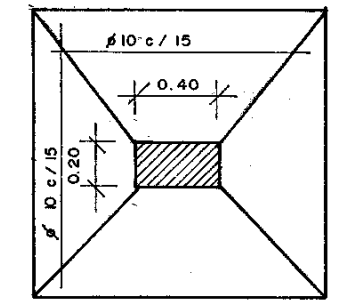

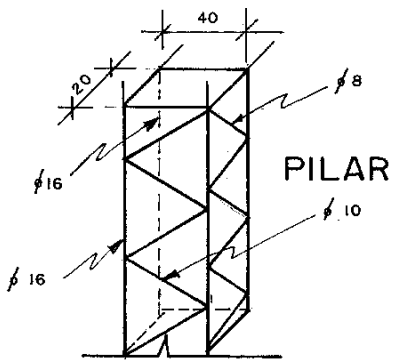

PILAR

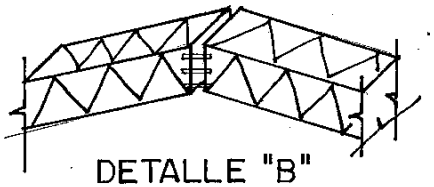

DETALLE "B"

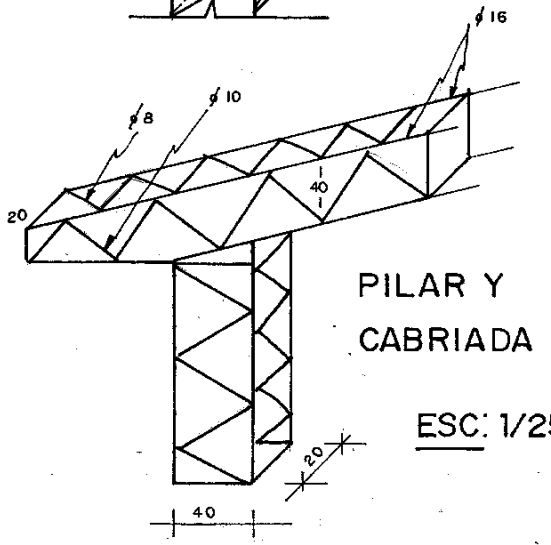

PILAR Y
CABRIADA

ESC: 1/25

R. GAMARRA

SALA DE COMPRESORES- AIRE DE MECANIZACION (VALLEMI)

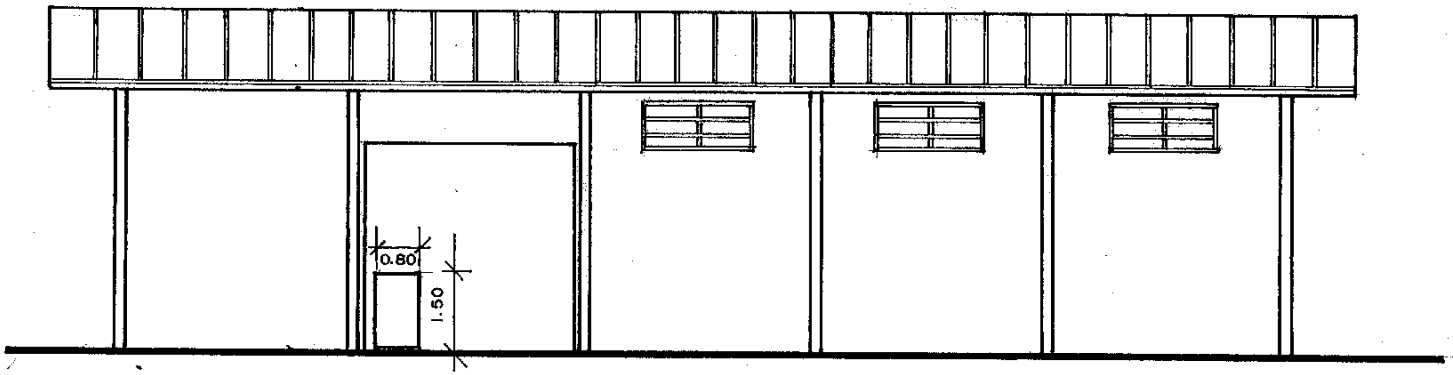

FACHADA ESTE

ESC: 1/100

R. GAMARRA

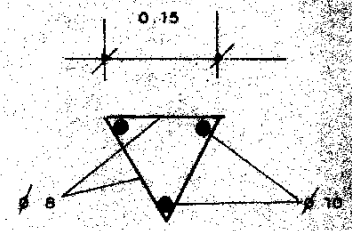

PROYECTO : DPTO. SERV. G. - O. CIV. 15 / 07 / 09	VISTO /
DISEÑO : R. GAMARRA C. 16 / 07 / 09	APROBADO /
VERIFICADO : ING. NARVAEZ 17 / 07 / 09	

INDUSTRIA NACIONAL DEL CEMENTO

Vallemi

TALLER DE AUTOMOTORES

ESCALA: 1/200, 1/100, 1/20, 1/10	PLANO Nº :

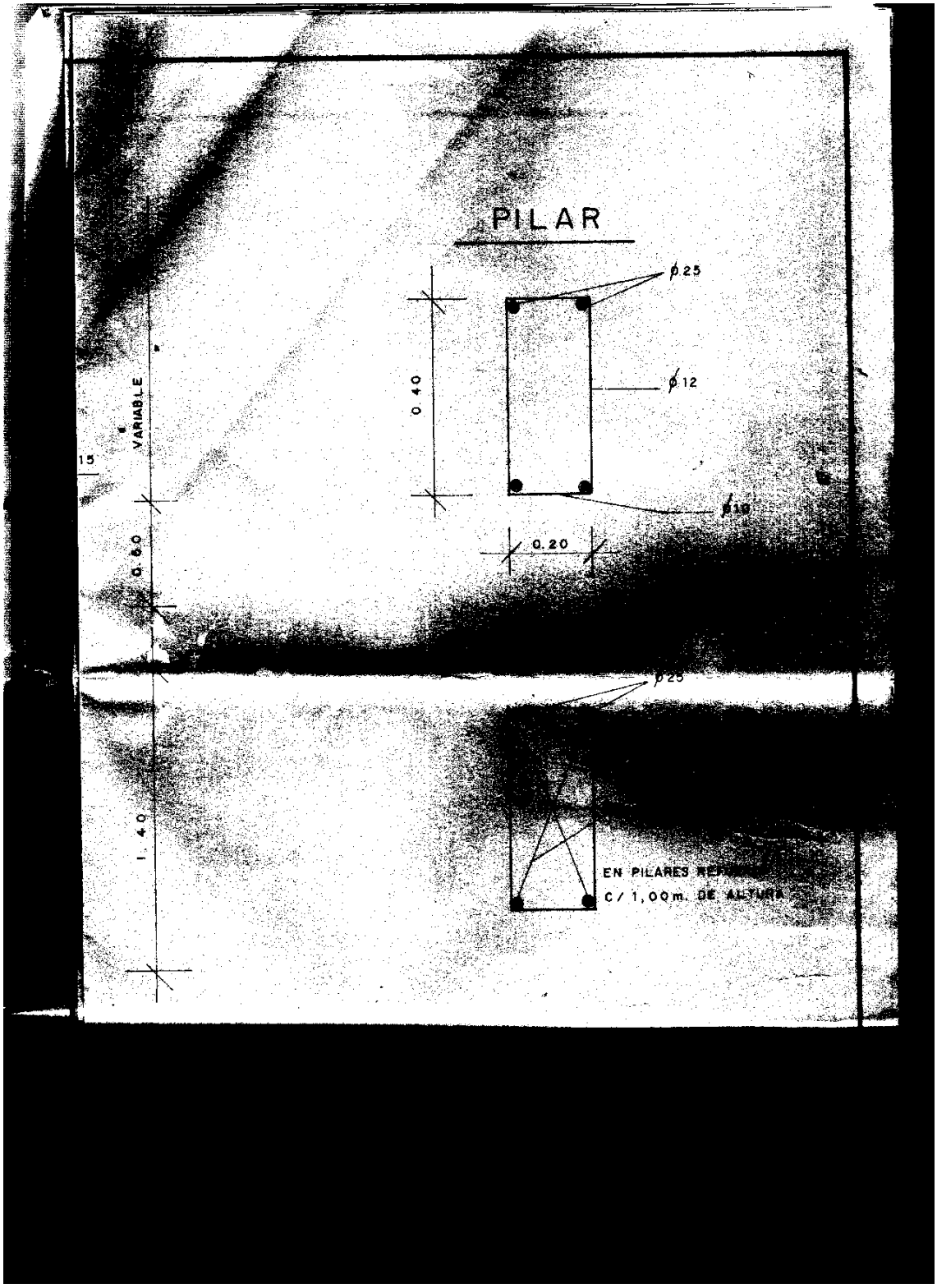
PILAR
ϕ 25
ϕ 12
ϕ 10
0.40
0.20
15
VARIABLE
0.60
1.40
ϕ 25
EN PILARES RE
C/ 1,00m. DE ALTURA

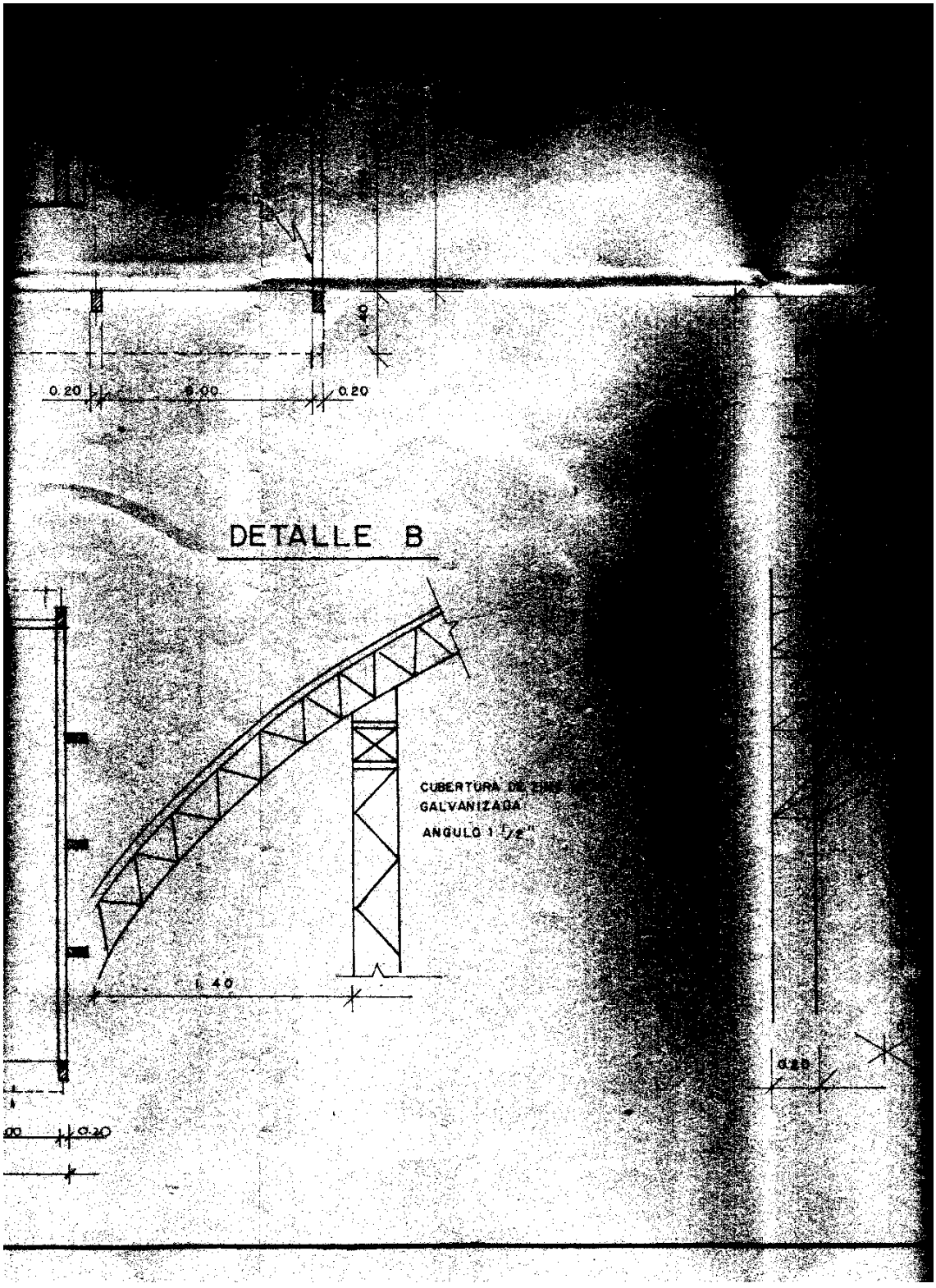
0.20
6.00
0.20
DETALLE B
CUBERTURA DE ZINC
GALVANIZADA
ANGULO 1 1/2"
1.40
0.20

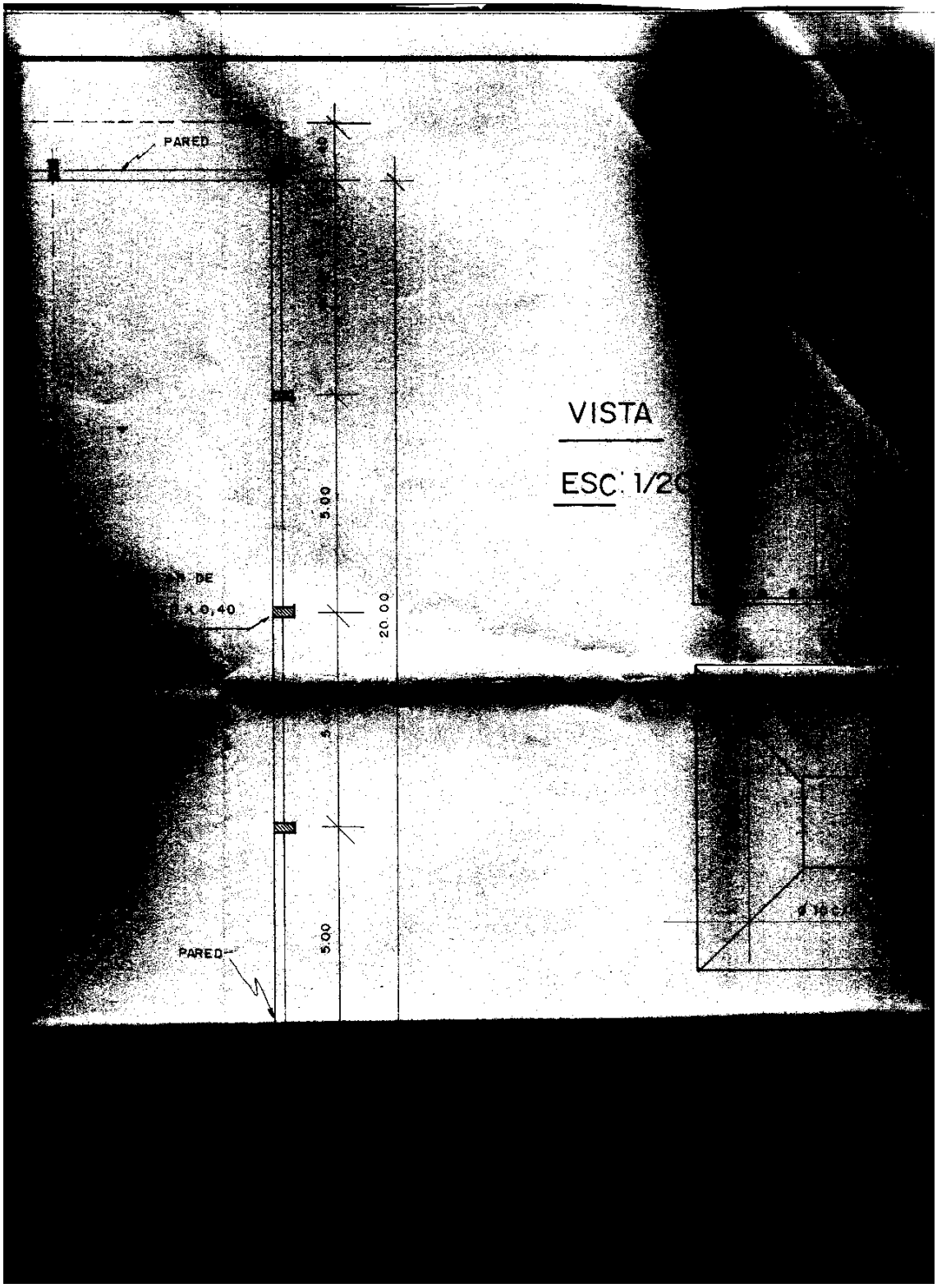
PARED
5.00
20.00
DE
A 0,40
5.00
PARED
VISTA
ESC: 1/2

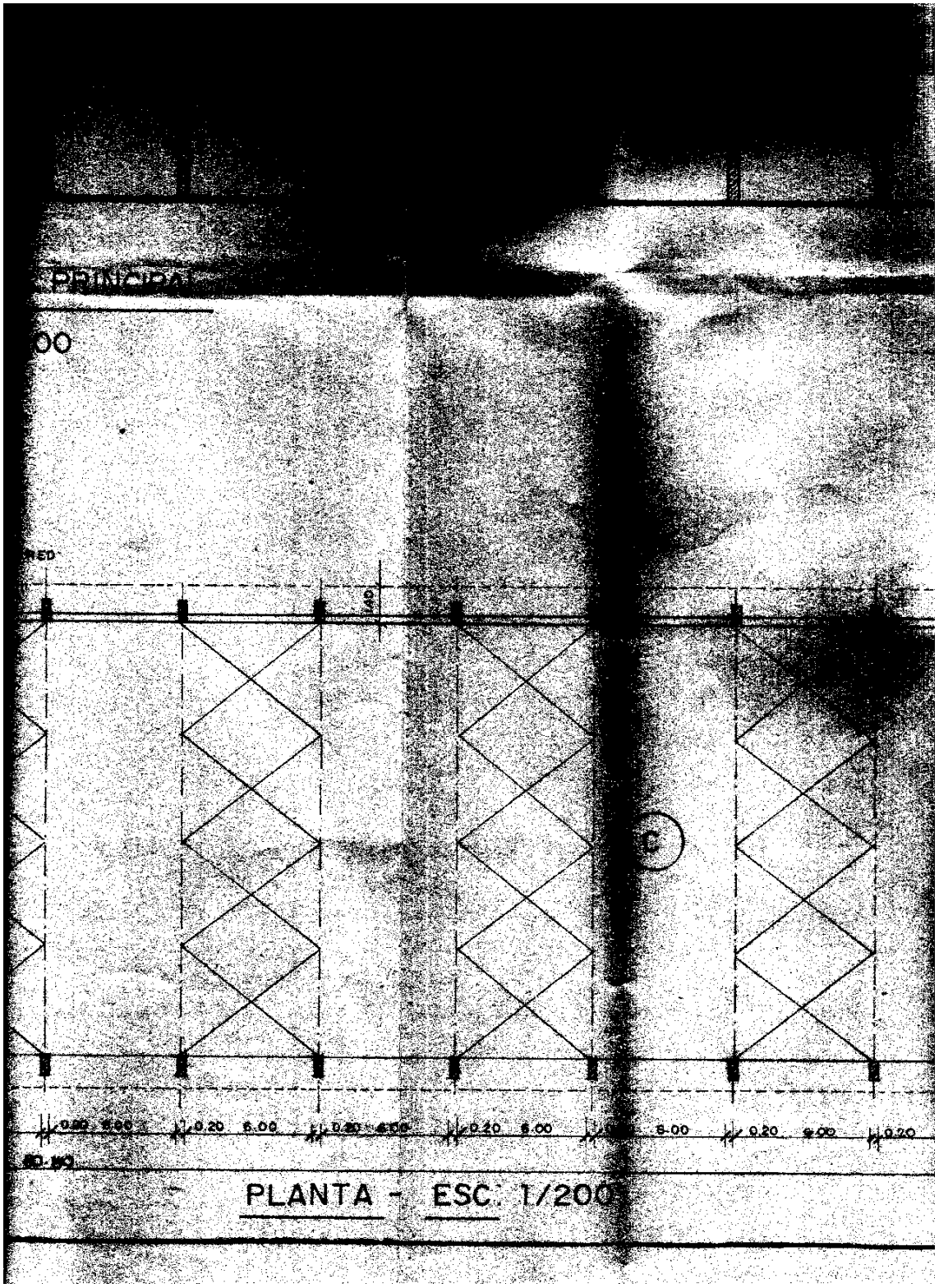
PRINCIPAL
00
C
0.20 6.00 0.20 6.00 0.20 6.00 0.20 6.00 0.20 6.00 0.20
PLANTA - ESC. 1/200

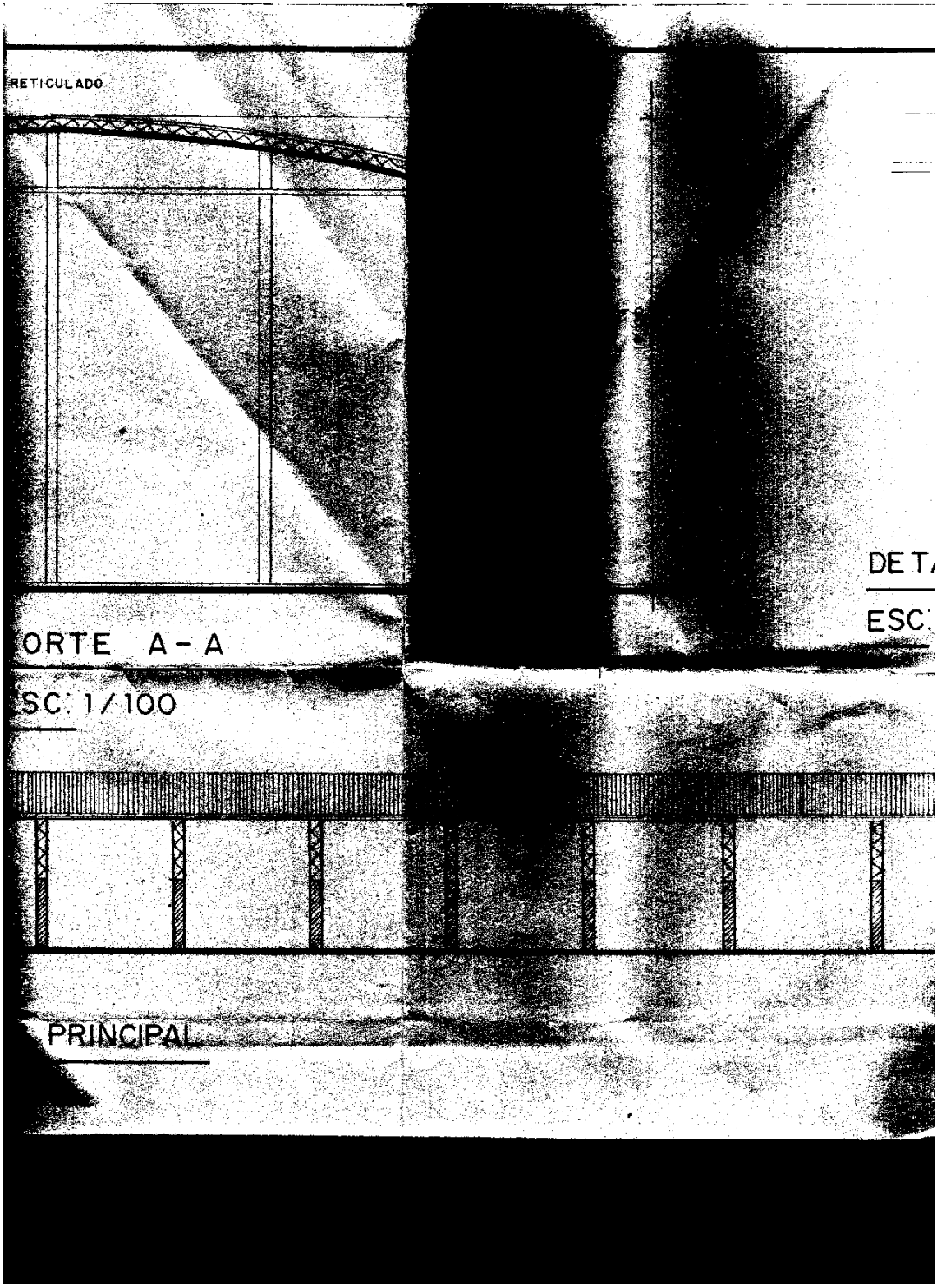
RETICULADO
DE T
ESC
ORTE A-A
SC. 1/100
PRINCIPAL

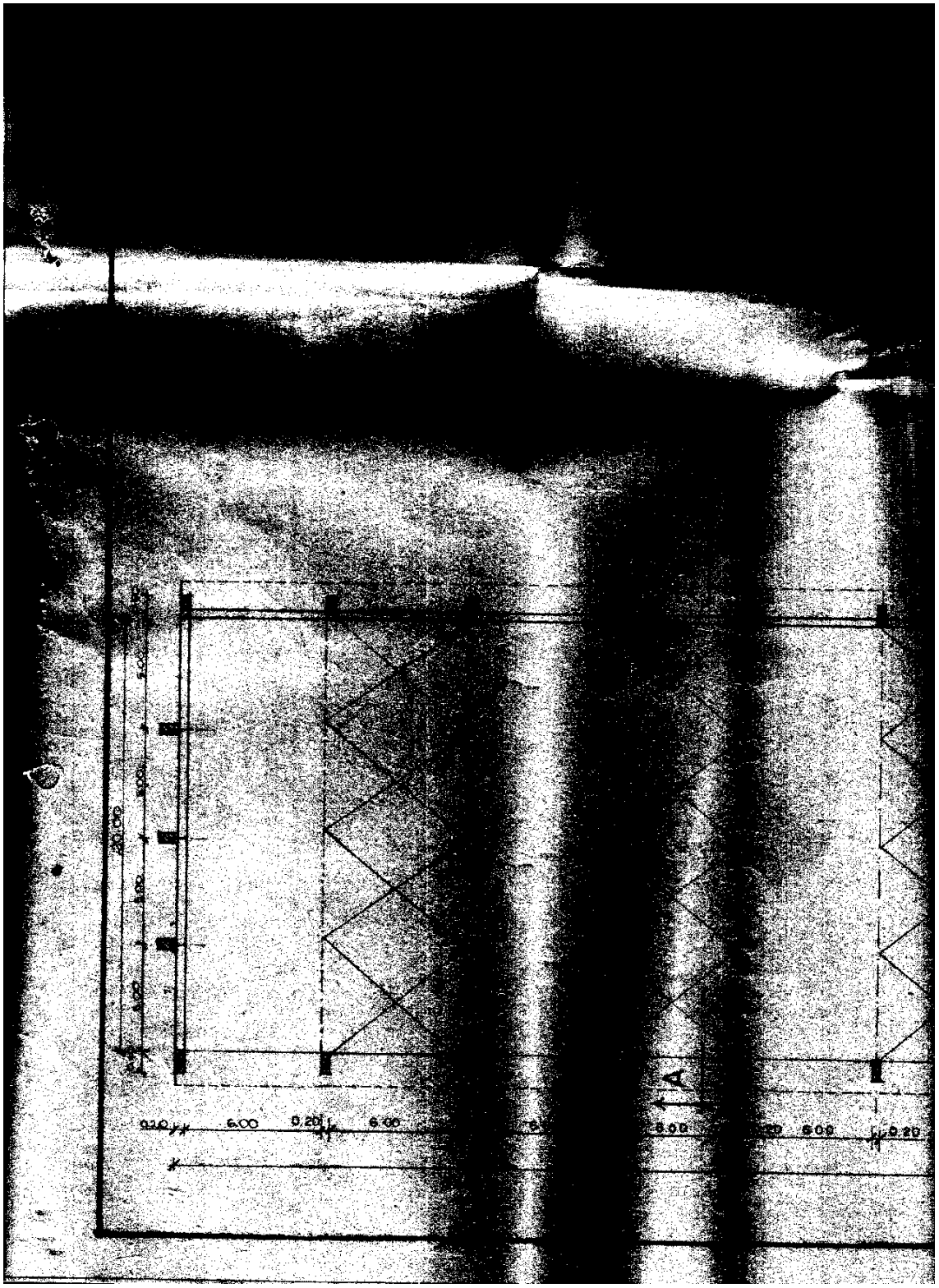
6.00
0.20
6.00
0.20
6.00
6.00
0.20

TENSOR

13.80
SECRETARIA
JEFE LABORATORIO
JEFE CONTROL CALIDAD
0.80 2.10
0.60 2.10
1.00
1.80
4.00
5.23
1.30
1.75
2.50
1.20 2.10
3.10
4.93
2.10
0.88
0.88
5.60
5.48
9.86

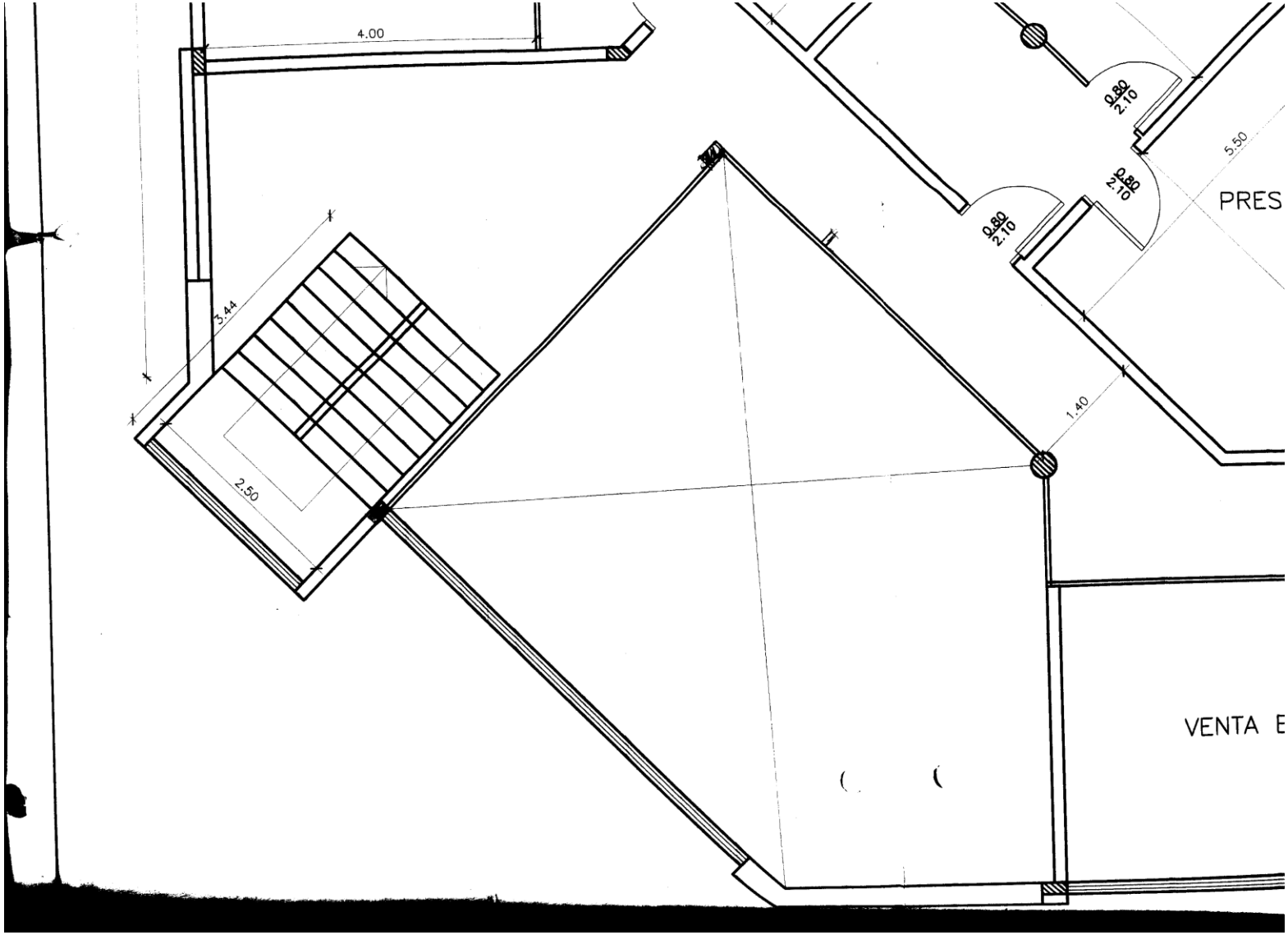
4.00
3.44
2.50
0.80
2.10
0.80
2.10
0.80
2.10
5.50
1.40
PRES
VENTA E

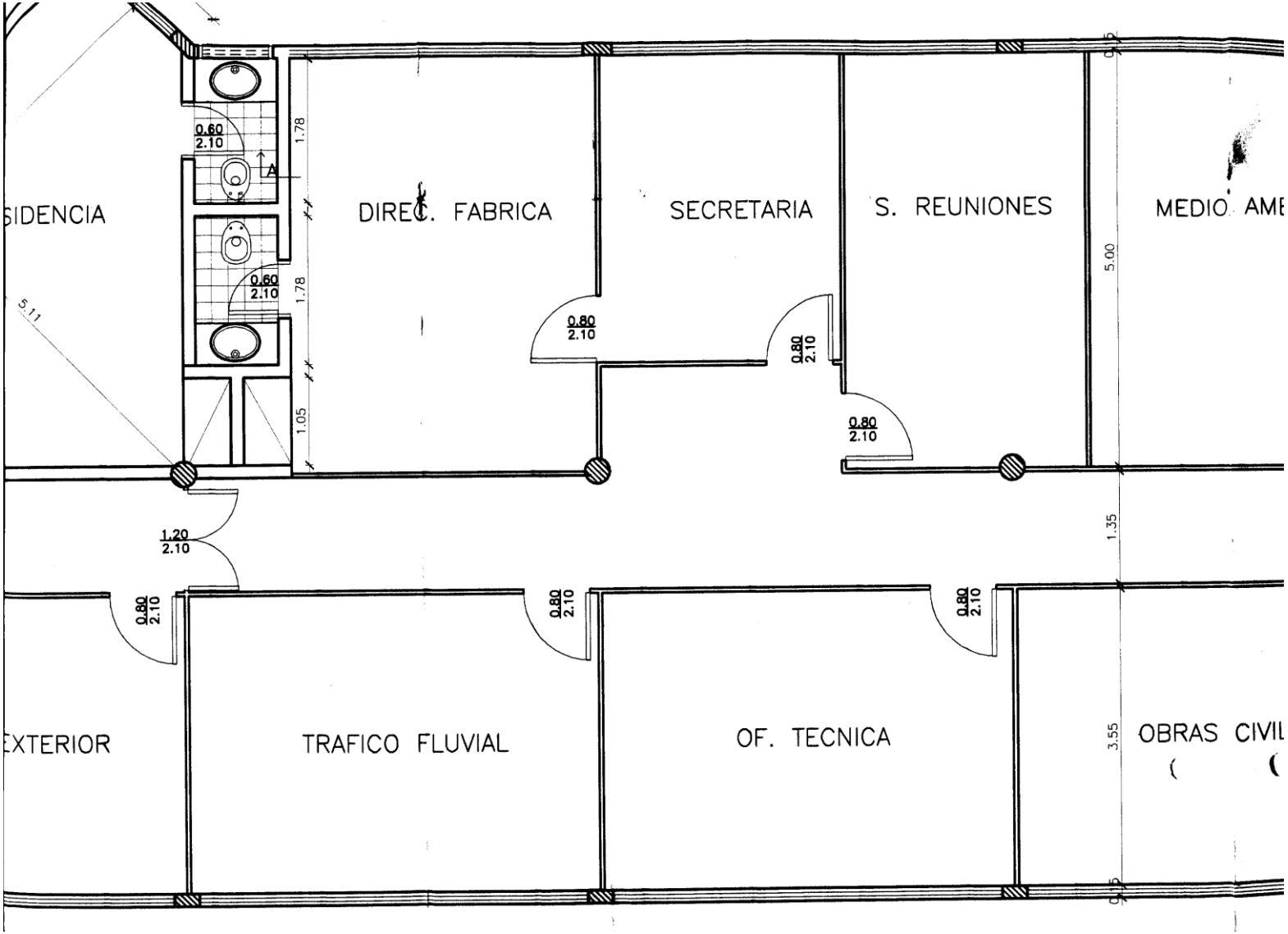
SIDENCIA
DIREC. FABRICA
SECRETARIA
S. REUNIONES
MEDIO AME
EXTERIOR
TRAFICO FLUVIAL
OF. TECNICA
OBRAS CIVIL
0.60
2.10
A
1.78
1.78
1.05
5.11
0.80
2.10
0.80
2.10
0.80
2.10
1.20
2.10
0.80
2.10
0.80
2.10
0.80
2.10
0.15
5.00
1.35
3.55
0.15

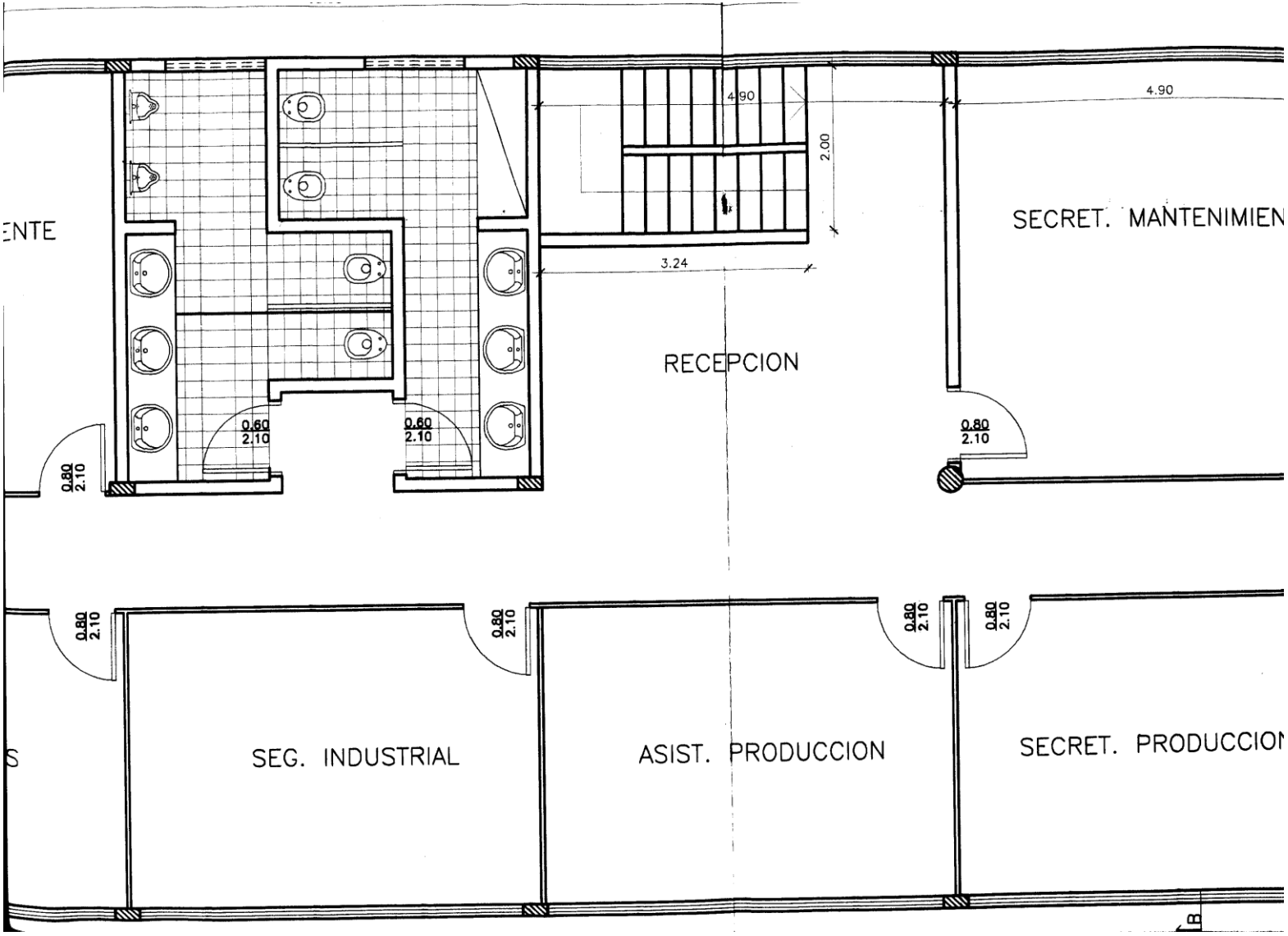
ENTE
4.90
4.90
2.00
3.24
SECRET. MANTENIMIEN
RECEPCION
0.60
2.10
0.60
2.10
0.80
2.10
0.80
2.10
0.80
2.10
0.80
2.10
0.80
2.10
S
SEG. INDUSTRIAL
ASIST. PRODUCCION
SECRET. PRODUCCION

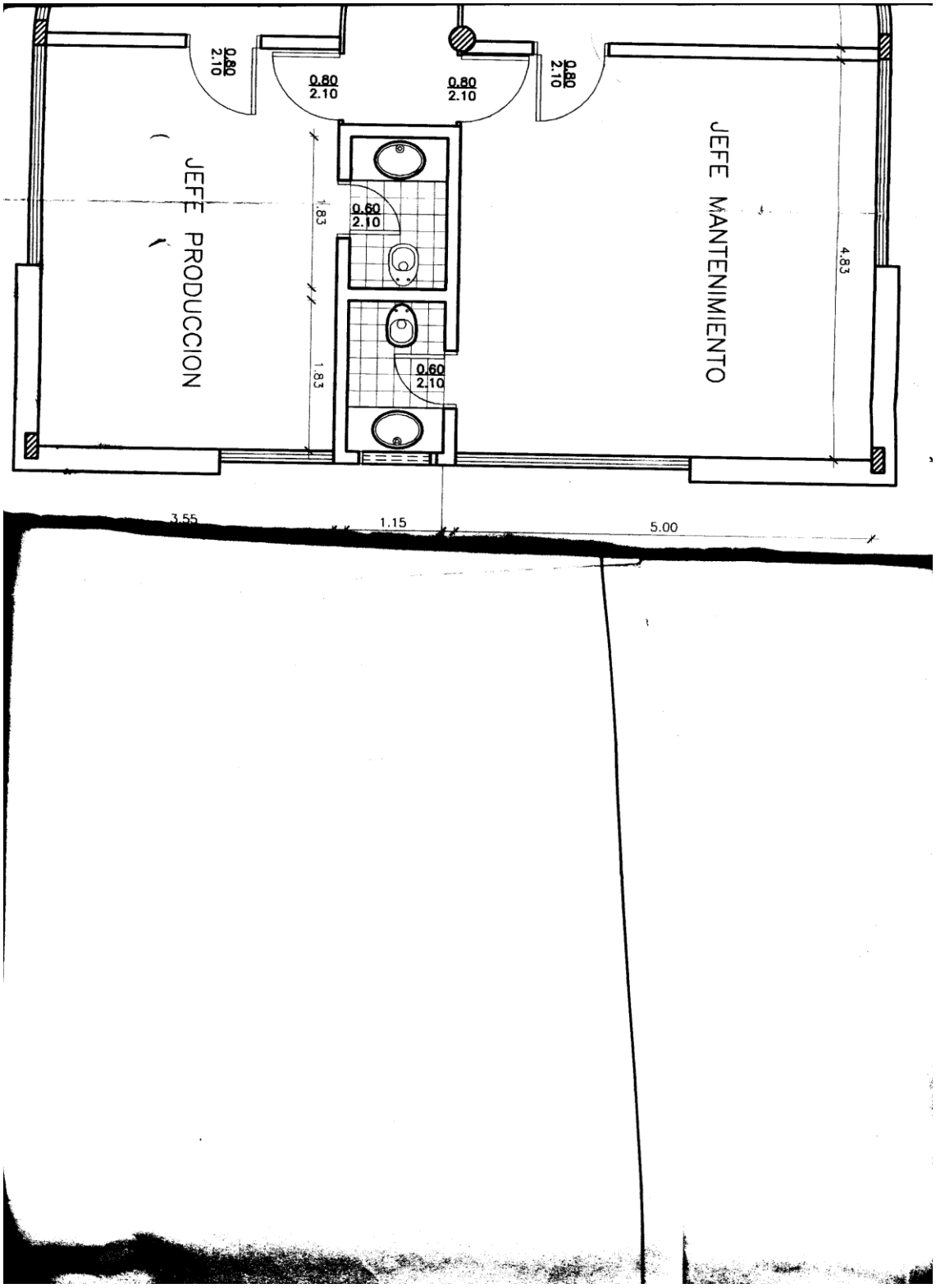
0.80
2.10
0.80
2.10
0.80
2.10
0.80
2.10
JEFE PRODUCCION
JEFE MANTENIMIENTO
0.60
2.10
0.60
2.10
1.83
1.83
4.83
3.55
1.15
5.00