Asunción, 15 de abril del 2019

ADENDA 05 - "LICITACION PUBLICA NACIONAL Nº 23/2018 "ADQUISICIÓN DE CAÑOS Y ACCESORIOS DE PLASTICOS ID Nº 341812

1) En la SECCION 2. CRITERIOS DE EVALUACIÓN Y REQUISITOS DE CALIFICACIÓN. a. Capacidad Financiera . Se modifica quedando:

a. *Ratio de Liquidez: activo corriente / pasivo corriente*
   Deberá ser igual o mayor que 1, en promedio, en los 2 últimos años cerrados
b. *Endeudamiento: pasivo total / activo total*
   No deberá ser mayor a 0,80 en promedio, en los 2 últimos años cerrados
c. *Rentabilidad: Porcentaje de utilidad después de impuestos o pérdida con respecto al Capital*
   El promedio en los últimos 2 años, no deberá ser negativo cerrados

2) Se modifica lo establecido en la Adenda 03. Punto 6. Sobre: SECCION III.SUMINISTROS REQUERIDOS. Especificaciones técnicas. Quedando:

El listado de accesorios y esquema para el ítem 121 de la lista de bienes.

La cantidad a considerar como parte de un kit:

Accesorio	Cantidad
-Unión doble de ¾" PVC	1
-Brida roscable de ¾"	3
-Niple Roscable de 1 2 cm de largo con tope rosca macho de ¾" rosca hembra de ½" PP	1
-Buje de reducción de ¾" a ½" PVC	1
-Válvula de PVC esférica de ¾" rosca hembra	1
-Caño de PP ¾" roscado 12 cm niple	1
-Accesorio de compresión de ¾" rosca hembra PP	1
-Precinto de seguridad de plástico Lacre antifraude	2

3) SECCION III.SUMINISTROS REQUERIDOS.Especificaciones técnicas Item 12 al 16 Se agrega el diseño:

- **ADAPTADOR PVC BSA PBA x PTA FOFO.**

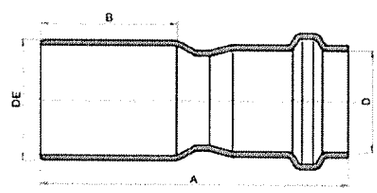

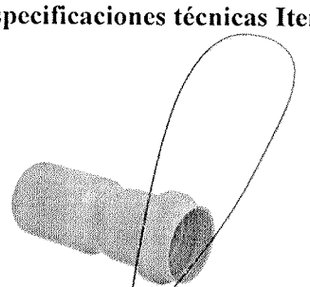

El lado PVC - PBA debe ser bolsa (Campana), y el lado PVC - Defofo (Punta) para todos los diámetros.

Abg. Rossana Estigarribia
Gerente de la Unidad Operativa de Contrataciones
essap sa

UOC- me
Tel.: 225001/03 – 204918 – Int. 265 essapuoc@gmail.com

4) **Se modifica en la SECCION III.SUMINISTROS REQUERIDOS, la lista de bienes y en la Planilla de Precios del SICP, los ítems N°12 al 16;23,24, 43 al 44, 72 al 74, 77 al 78, 83, 86, 100 al 103, 158, 161, 202, 203, 206**

quedando:

12	ADAPTADOR DE TRANSICIÓN PVC-PVC DEFOFO Ø 300 (315-326 MM) ANILLO DE GOMA. PN 10.	UN	10	20
13	ADAPTADOR DE TRANSICIÓN PVC-PVC DEFOFO ø 250 (260-274 MM) ANILLO DE GOMA. PN 10.	UN	15	30
14	ADAPTADOR DE TRANSICION PVC - PVC DEFOFO ø 200 (200-222 MM) ANILLO DE GOMA. PN 10.	UN	15	30
15	ADAPTADOR DE TRANSICION PVC - PVC DEFOFO ø 150 (160-170 MM) ANILLO DE GOMA. PN 10.	UN	25	50
16	ADAPTADOR DE TRANSICION PVC - PVC DEFOFO ø 100 (110-118 MM) ANILLO DE GOMA. PN 10.	UN	25	50

23	CAÑO P.E.A.D. DE Ø 3/4" PN 16	Metros	70000	140000
24	CAÑO P.E.A.D. DE Ø 1" PN 16	Metros	11000	22000

43	UNION DE TRANSICION PVC DE Ø 60MM (PUNTA SOLDABLE) X 3/4" – ROSCA HEMBRA	UN	150	300
44	UNION DE TRANSICION PVC DE Ø 60MM (PUNTA SOLDABLE) X 1" ROSCA HEMBRA	UN	100	200

72	LLAVE DE PASO PVC 3/4" ROSCA MACHO ESFÉRICA. PN 10	UN	2500	5000
73	LLAVE DE PASO PVC 3/4" ROSCA HEMBRA ESFÉRICA. PN 10	UN	2500	5000
74	LLAVE DE PASO PVC 3/4" ENCHUFE ESTRIADO. PN 10	UN	2000	4000

77	LLAVE DE PASO PVC 2" ROSCA MACHO ESFÉRICA. PN 10	UN	100	200
78	LLAVE DE PASO PVC 2" ROSCA HEMBRA ESFÉRICA. PN 10	UN	100	200

83	BUJE DE REDUCCION DE 60 X 50 MM PVC ROSCABLE	UN	100	200

86	LLAVE DE PASO DE ½" ROSCABLE PVC ROSCA HEMBRA	UN	200	400

100	REDUCCION DE 50 MM X 3/4" PVC SOLDABLE (Compuesto por 1 unión sencilla de 50 mm soldable, 1 buje de reducción de 50 mm x 25 mm soldable y 1 buje soldable roscable de 25 x ¾")	UN	200	400
101	BUJE DE REDUCCION DE 85 MM X 75 MM PVC SOLDABLE	UN	50	100
102	BUJE DE REDUCCION DE 50 MM X 40 MM PVC SOLDABLE	UN	150	300
103	REDUCCION DE 40 MM X 1" PVC SOLDABLE (Compuesto por 1 unión sencilla de 40 mm soldable, 1 buje de reducción de 40 mm x 32 mm soldable y 1 buje soldable roscable de 32 x 1")	UN	50	100

158	UNION SENCILLA DE 1/2" SOLDABLE. NBR 5648	UN	100	200

161	TIPO E DE ½ SOLDABLE ROSCA MACHO	UN	100	200

UOC- me *Tel.: 225001/03 – 204918 – Int. 265 essapuoc@gmail.com*

Abg. Rossana Estigarribia
Gerente de la Unidad Operativa de Contrataciones
essapsa

202	TEE (32 X 25 X 32) 90° REDUCTOR A COMPRESION	UN	150	300
203	TEE (63 X 32 X 63) 90° REDUCTOR A COMPRESION	UN	150	300

206	HERRAMIENTA PARA BISELADO DE TUBOS PEAD DE 25 A 63 MM	UN	100	200

5) Especificaciones técnicas Item 162 Se agrega el diseño:

Diseño Técnico.

Material: POLIPROPILENO. ISO 13460 o similar a la misma.

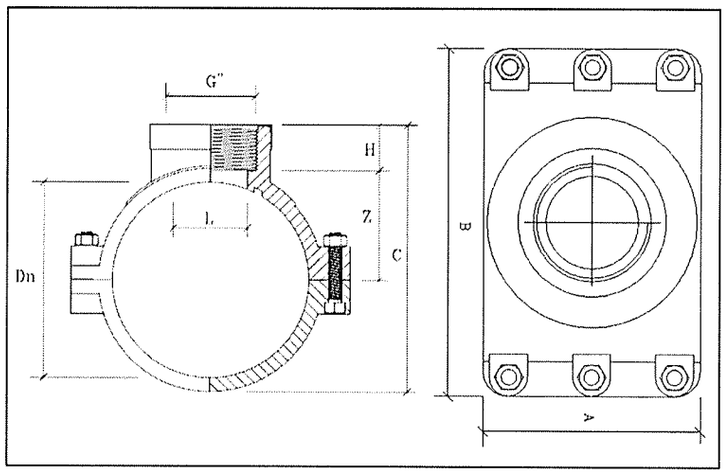

Medidas (mm)		PN	Dimensiones (mm)							Peso
Ø	G	PN	Z	H	DN	C	A	B	tornillos	GR
50	1/2"	16	31	13	62	74	55	90	M8 x 40 n.4	144

6) **Especificaciones técnicas Item 169 y 170. Se agrega :**

<u>Diseño técnico</u>.

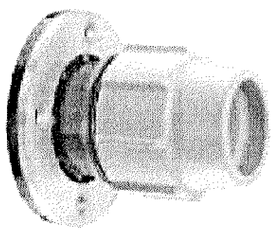

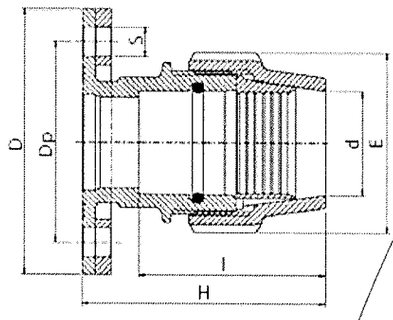

	d x DN (plg.) [mm] (plg.)	E [mm]	H [mm]	I [mm]	D [mm]	Dp [mm]	S [mm]	No. de agujeros	Brida de Metal [mm]
Ítem 169	50 x 50 (2")	96	128	93	165	125	18	4	50 x 50
Ítem 170	63 x 50 (2")	113	145	110	165	125	18	4	63 / 75 x 50

UOC- me

Tel.: 225001/03 – 204918 – Int. 265 essapuoc@gmail.com

Abg. Rossana Estigarribia L.
Gerente de la Unidad Operativa de Contrataciones
essapsa

7) **Especificaciones técnicas Item 193 al 196. Se agrega**

Diseño técnico (Item 193)

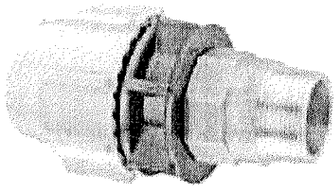

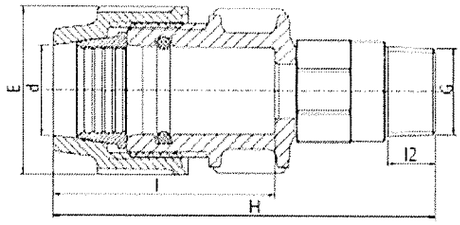

d x G [mm] x [plg.]	E [mm]	H [mm]	l [mm]	l2 [mm]
63 x 2"	113	193	124	26

Diseño técnico (Ítems 194, 195 y 196)

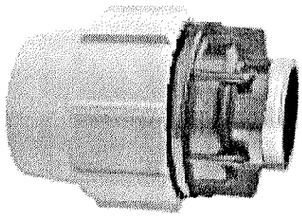

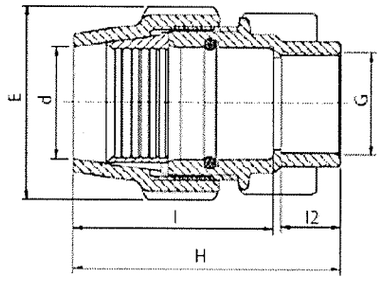

d x G [mm] x [plg.]	E [mm]	H [mm]	l [mm]	l2 [mm]
25 x 3/4"	54	89	64	21
32 x 1"	64	93	67	21
63 x 2"	113	145	119	30

8) **En la Sección III. Suministros Requeridos. 3. Plan de entrega.**

Los Caños PEAD entregados **deberán llevar impresa la siguiente inscripción:**

Marca
Descripción
De conformidad al Nro. De Contrato
LPN N°23/2018

9) **En la SECCION 2. CRITERIOS DE EVALUACIÓN Y REQUISITOS DE CALIFICACIÓN. b) Experiencia y capacidad técnicas. Se modifica el punto 2. Y en la Sección VII. Anexos. Documentos Adicionales. Quedando:**

Documentación en original o copia certificada del proceso de fabricación y los ensayos de calidad efectuados a los bienes ofertados, en cumplimento ***de las normas del INTN en los diferentes niveles que requiera la fabricación y la calidad de los bienes a suministrar. En caso de productos importados, deberá presentar las certificaciones de las normas del país de origen. Ej. ABNT de Brasil; IRAM de Argentina, u otras similares a las mismas o incluso superiores***

10) **Se modifica lo establecido en la Adenda 03 para la SECCION III.SUMINISTROS REQUERIDOS. Especificaciones técnicas.**

4.1) En el Item 1.4.8 **Ensayos**:

4.1.1)

- **Donde dice**

UOC- me *Tel.: 225001/03 - 204918 - Int. 265 essapisa@gmail.com*

Abg. Rossana Estigarribia L.
Gerente de la Unidad Operativa de Contrataciones
essapisa

Asimismo deberán presentar muestras del producto terminado (el tubo) y una vez adjudicado el Contrato el oferente deberá presentar los lotes con las certificaciones de INTN.

- **Debe decir**
  Asimismo deberán presentar muestras del producto terminado (el tubo) y su respectiva certificación por el INTN.

11) Se agrega en la **Sección VII. Anexos. Documento adicional.**
Presentar Licencia Ambiental. No aplica para bienes de procedencia extranjera

Ing. Alejandro Amarilla
Jefe de Unidad de Mant. de Redes A.P.
ESSAP S.A.

Abg. Rossana Estigarribia I.
Gerente de la Unidad Operativa de Contrataciones
essapsa

UOC- me
Tel.: 225001/03 – 204918 – Int. 265 essapuoc@gmail.com