PLANTA DE UBICACION DE LA OBRA

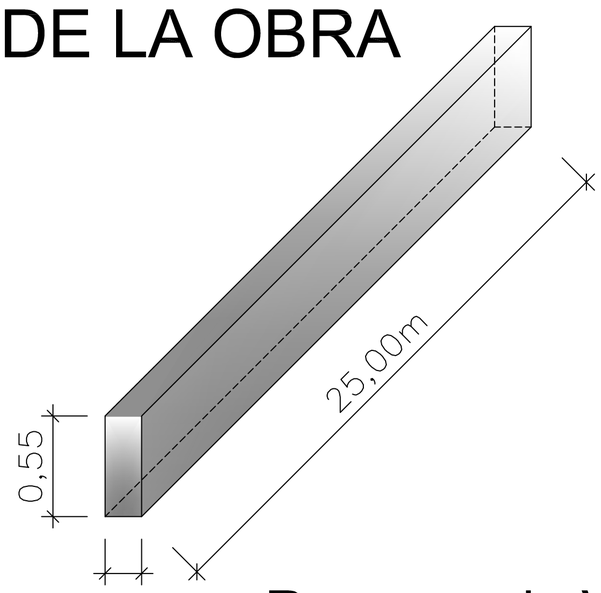

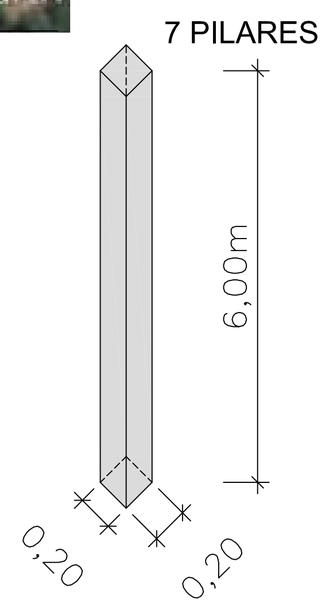

Revoque de Vigas y Pilares

SIN E S C A L A

DETALLES DE LA PRESENTE OBRA

Ademas de estos revoque de vigas y pilares se debera revocar una pared de 8,80mx7,00m que linda con propiedad privada para evitar la humedad, aplicar hidrofugo en toda la superficie en sanitarios se deberan proveer de 6 puertas de 0,60x1,50 con sus respectivas trancas substitucion de llave del mictorio y de 5 cisternas

MUNICIPALIDAD DE PDTE. FRANCO

DIRECCIÓN DE OBRAS

"Administracion Abog. Alcides Fernandez"

Refaccion - Escuela San Roque Gonzalez de Santacruz

Ubicacion: Barrio San Roque

Director Obras: Sr. Wilfrido Benitez

Jefe Obras: Sr. Julio Benitez

Proyecto: Ing. Jr. Enrique Jara Lopez

Fecha : Junio /2013

Escala : Indicada