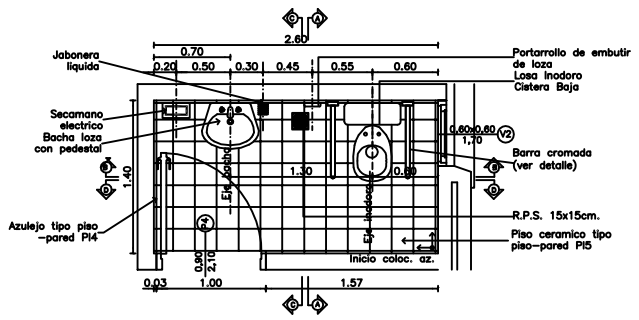

PLANTA

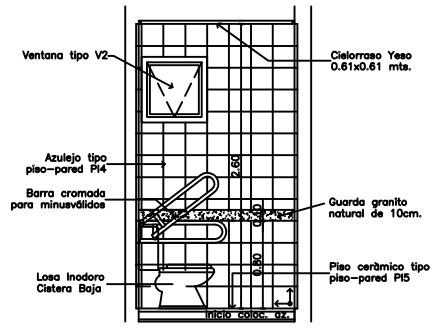

CORTE A

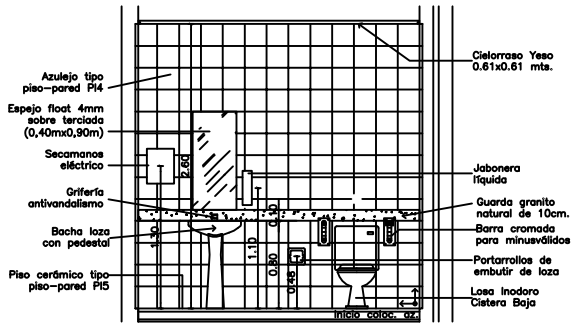

CORTE B

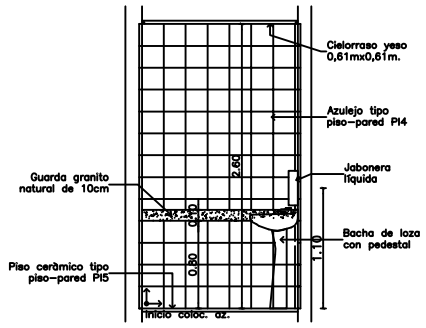

CORTE C

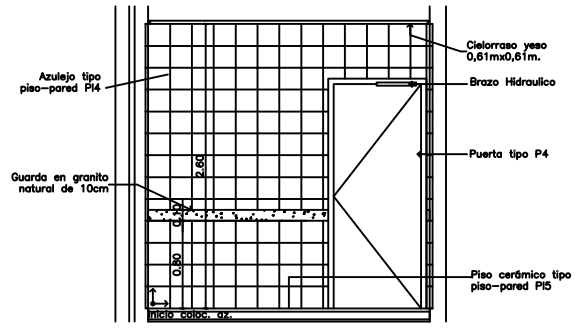

CORTE D

DETALLE BAÑO DISCAPACITADOS

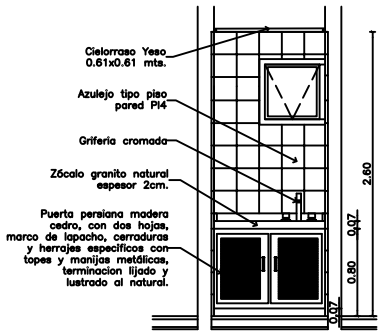

CORTE A

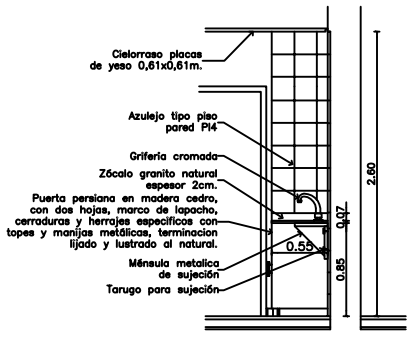

CORTE B

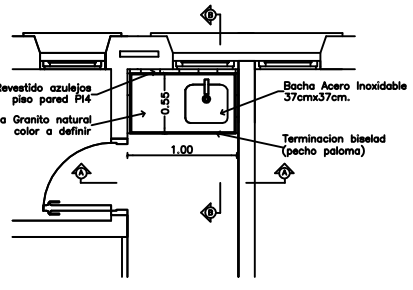

PLANTA

KITCHENETTE

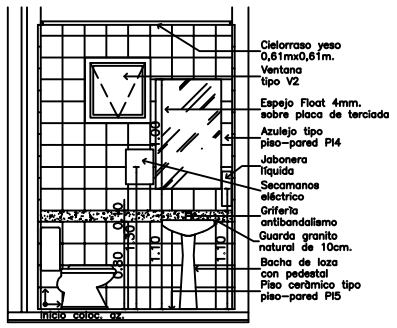

CORTE A

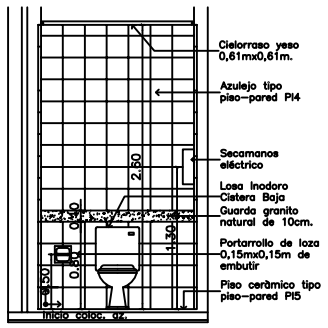

CORTE B

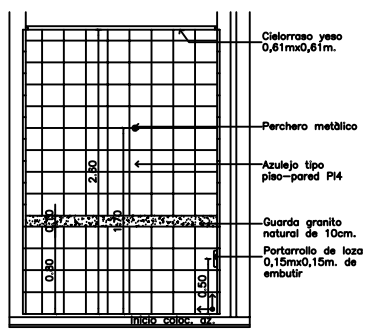

CORTE C

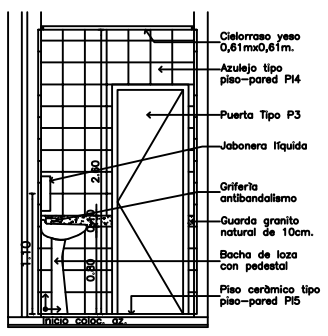

CORTE D

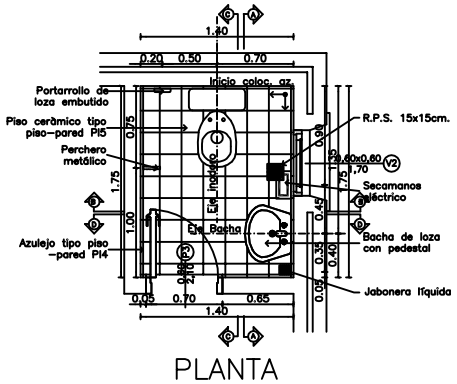

PLANTA

DETALLE BAÑO FUNCIONARIOS

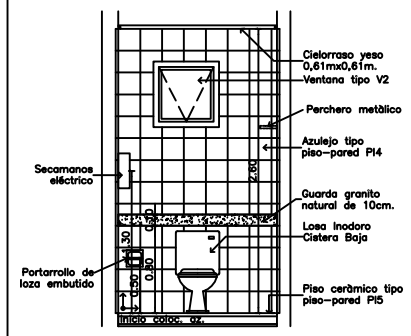

CORTE A

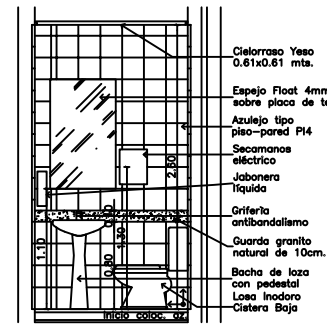

CORTE B

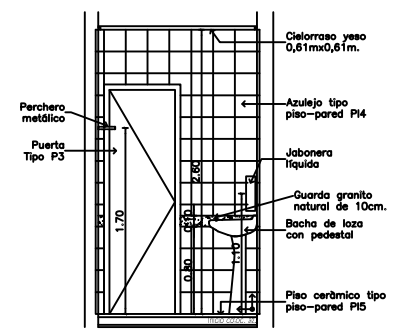

CORTE C

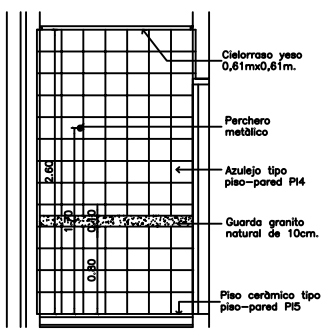

CORTE D

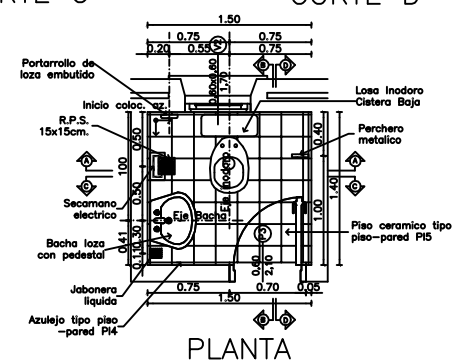

PLANTA

DETALLE BAÑO PUBLICO

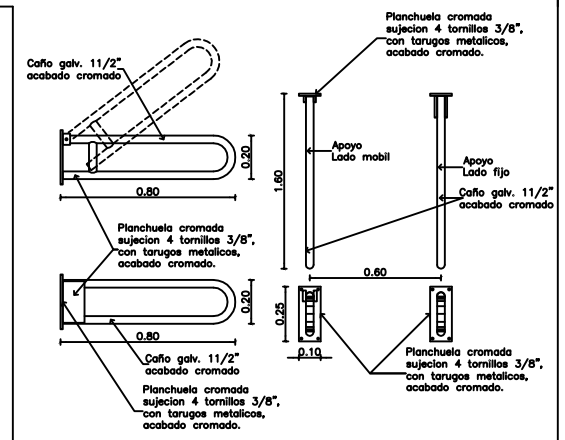

DETALLE BARRA APOYO

FECHA	No.	MODIFICACION	VERIFICADO	APROBADO

PODER JUDICIAL
CORTE SUPREMA DE JUSTICIA
DIRECCION DE INFRAESTRUCTURA FISICA

OBRA: JUZGADO DE PAZ ISLA UMBU
UBICACION: CIRCUNSCRIPCION DE ÑEEMBUCU
PLANO: DETALLE DE BAÑOS

PLANO Nº 07

PROYECTO	ESCALA	DIBUJO	FECHA
DEPARTAMENTO DE OBRAS Y PROYECTOS	1/25	----------	Abril 2012