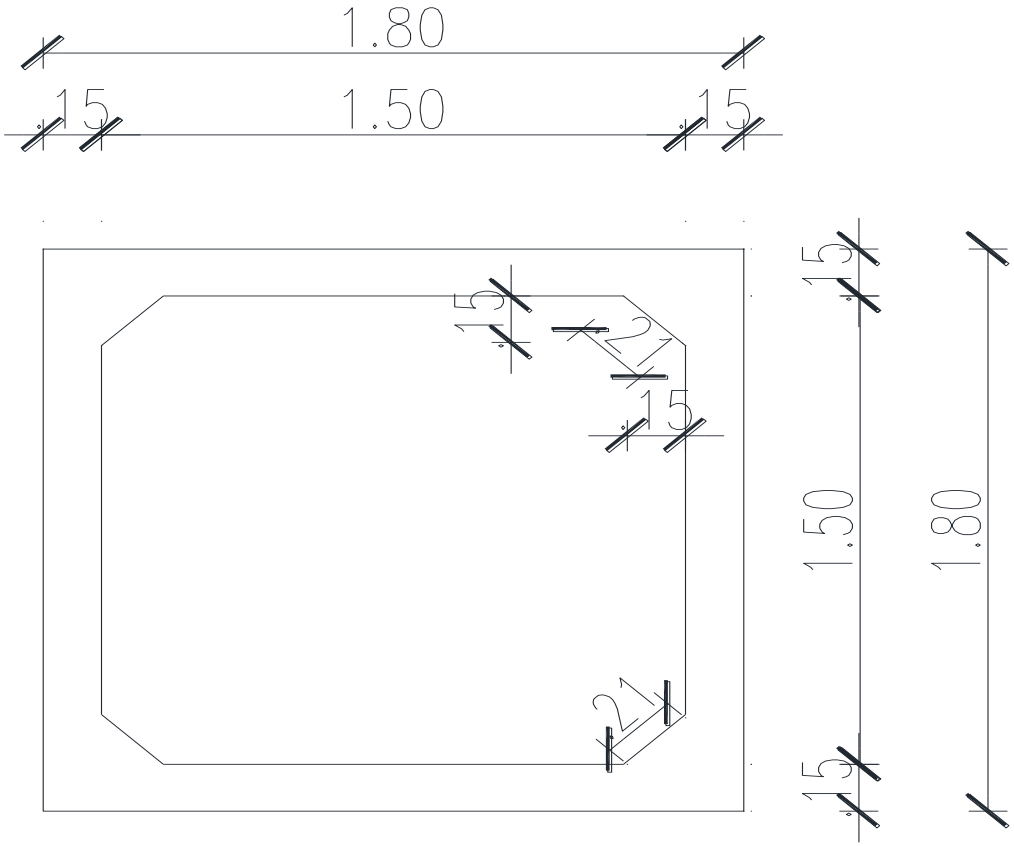
1.80
15
1.50
15
15
21
15
21
15
1.50
15
1.80

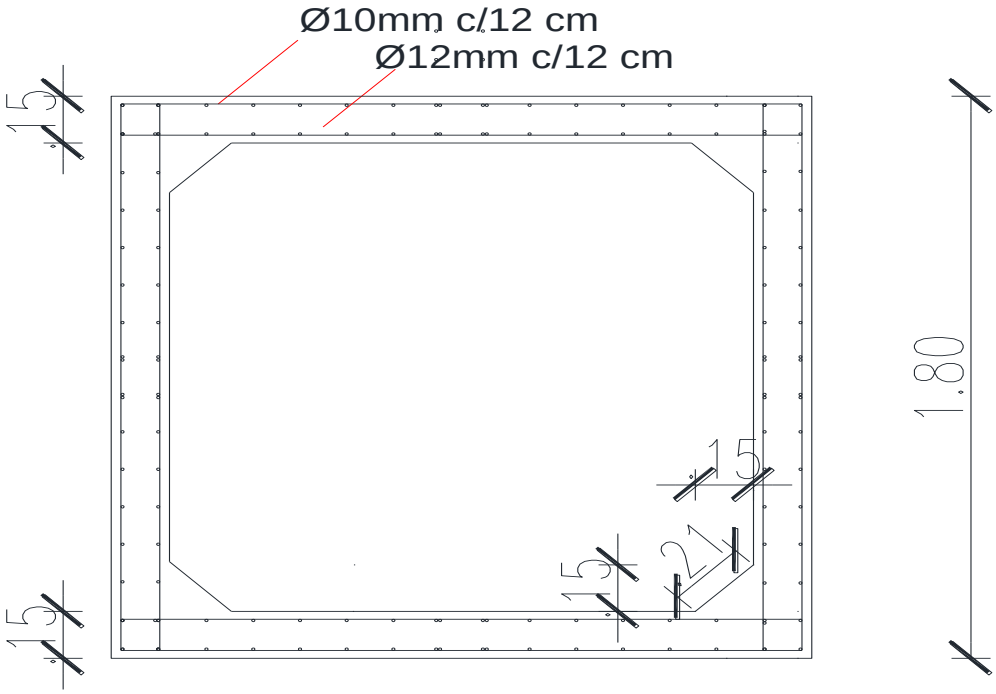
Ø10mm c/12 cm
Ø12mm c/12 cm
15
15
15
21
15
1.80