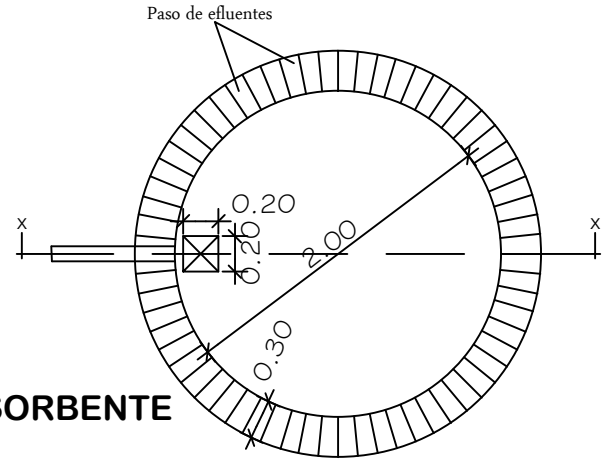

PLANTA
POZO ABSORBENTE

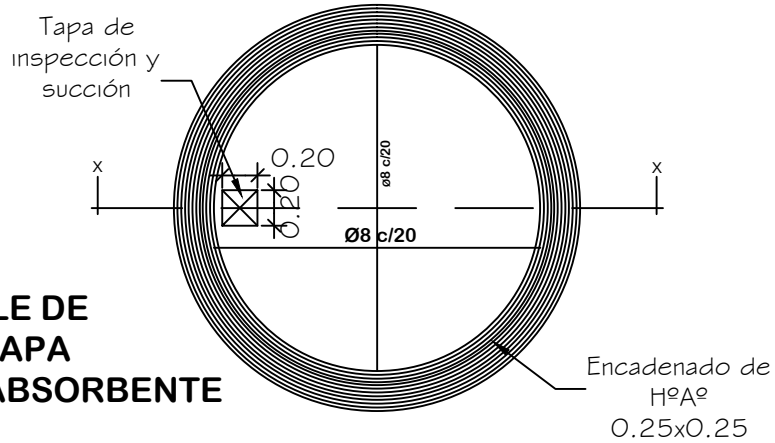

DETALLE DE
LOSA TAPA
POZO ABSORBENTE

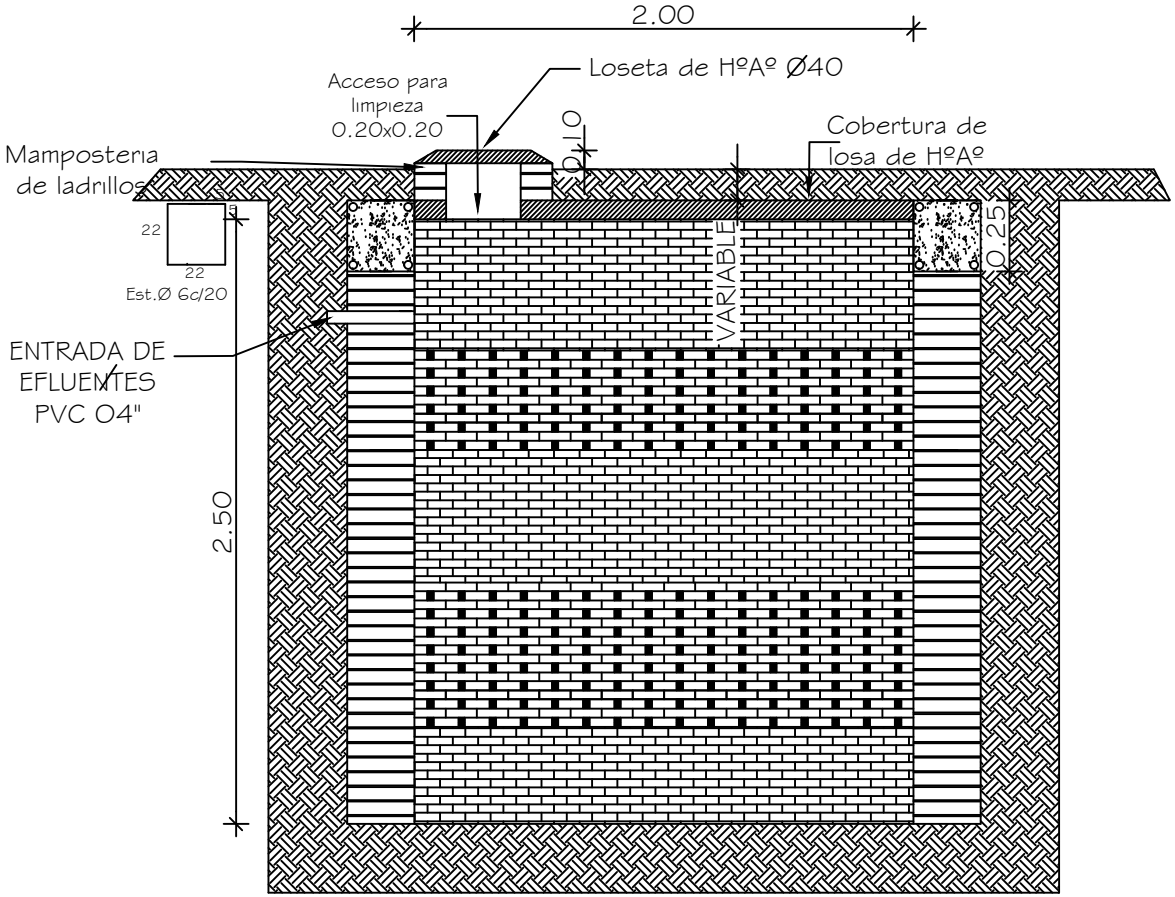

POZO ABSORBENTE
ESC. 1:20

CORTE X-X
ESC. 1:20

MUNICIPALIDAD DE MBARACAYÚ	
INTENDENTE: Edir Eduar Lermen	
Proyecto: Construcción de Salón para Comedor	
Propietario: Esc. Bás. Nº 1520 Cristo Redentor	
Ubicación: MBARACAYÚ	