SECCION LONGITUDINAL

ESCALA : 1/75

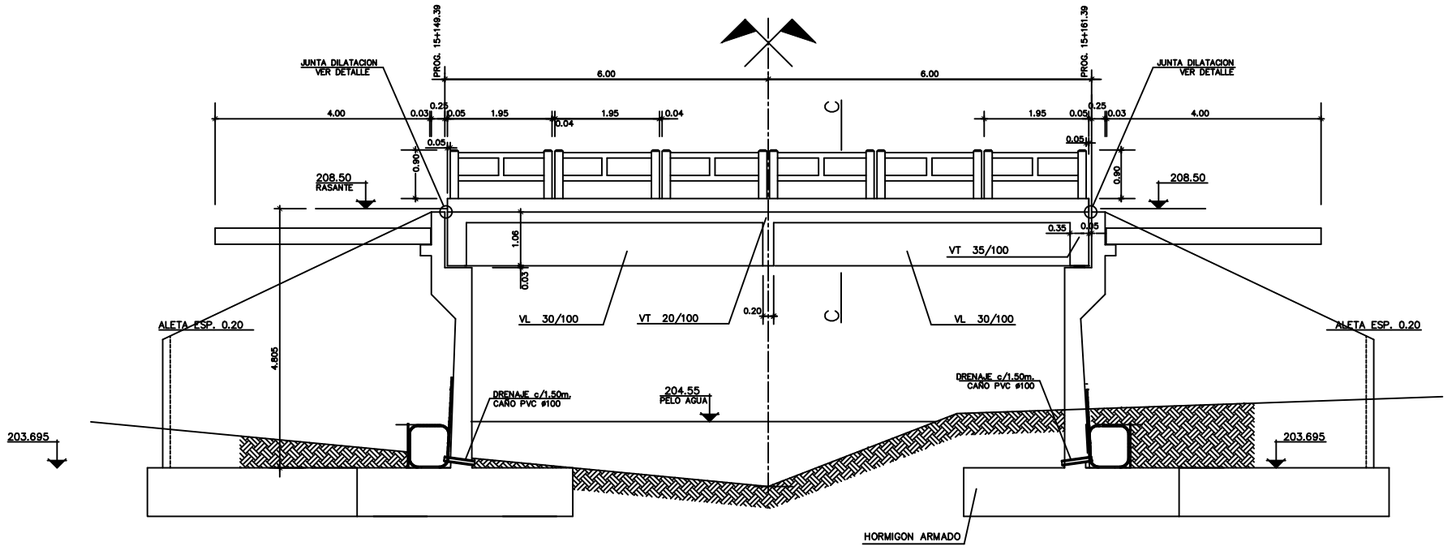

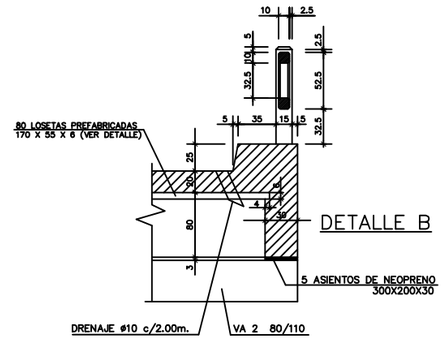

DETALLE B

SECCION DE VIGAS

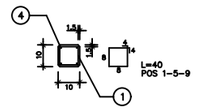

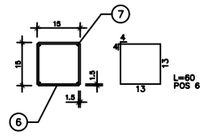

SECCION DE PILARES

ESCALA : 1/12.5

ARMADURAS DE BARANDA

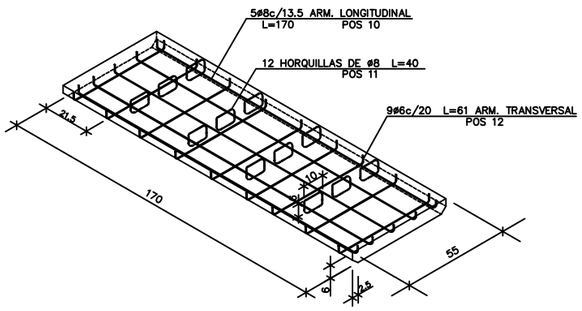

DETALLE DE LOSETA PREFABRICADA

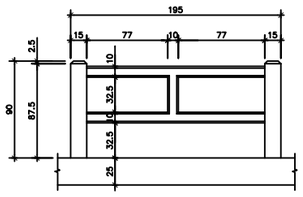

MODULO TIPICO DE BARANDA

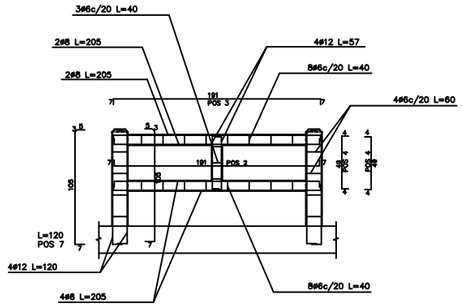

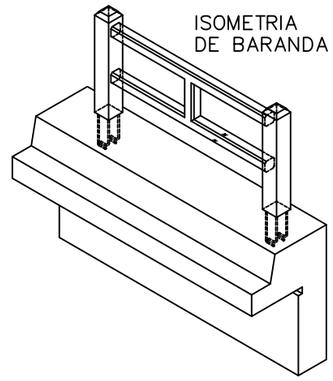

NOTAS.–

1.– LOS HIERROS ESPESIFICADOS EN EL PLANO CORRESPONDEN A UN MODULO DE BARANDAS Y UNA LOSETA

2.– LA LISTA DE HIERROS CORRESPONDE A 12 MODULOS DE BARANDA Y 80 LOSETAS

LISTA DE HIERROS DE BARANDAS Y LOSETAS

DIAMETROS	6	8	10	12	16	20	25	32	PESO TOTAL (kg)
LONGITUDES (m)	588.00	1644.80	0.00	142.56	0.00	0.00	0.00	0.00	963.12
PESO (kg)	147.00	685.39	0.00	130.73	0.00	0.00	0.00	0.00	

GOBERNACIÓN DEL ALTO PARANA
SECRETARIA DE OBRAS
Administracion Dr. González Vaesken

Obra: CONSTRUCCIOM DE PUENTE DE Ho. Ao. EN LA COLONIA SAN ISIDRO DE LOS CEDRALES

Plano :

Distrito: Los Cedrales

Firma

Plano N° 01

Año : 2022