0.90x2.48 P13

DESIGNACION	P8
DIMENSION	0.90X2.48
CANTIDAD	2; ABERTURA: DERECHA 1, IZQUIERDA 1
TIPO	PIVOTANTE VERTICAL
MARCO	
HOJA	VIDRIO TEMPLADO 8mm
TERMINACION	LUSTRADO AL NATURAL
HERRAJES	CERRADURA TIPO YALE A TAMBOR. MANIJA SIMPLE
UBICACION	L 13

1.10x2.50 P14

DESIGNACION	P14
DIMENSION	1.10X2.50
CANTIDAD	1; ABERTURA: DERECHA 1
TIPO	CORREDIZA
MARCO	ALUMINIO
HOJA	TIPO PLACA CON ENCHAPADO DE YVYRARO
TERMINACION	LUSTRADO AL NATURAL
HERRAJES	CERRADURA TIPO YALE A TAMBOR
UBICACION	L 02

V1 0.74x0.30 + 2.20

DESIGNACION	V1
DIMENSION	0.74X0.30
CANTIDAD	62
TIPO	PIVOTANTE HORIZONTAL
MARCO	DE ALUMINIO
HOJA	VIDRIO TEMPLADO DE 8mm
TERMINACION	
HERRAJES	ACIONAMIENTO CON BARRA
UBICACION	L 03, L 04, L 05, L 06, L 09, L 10, L 12, L 11, L 14, L 15

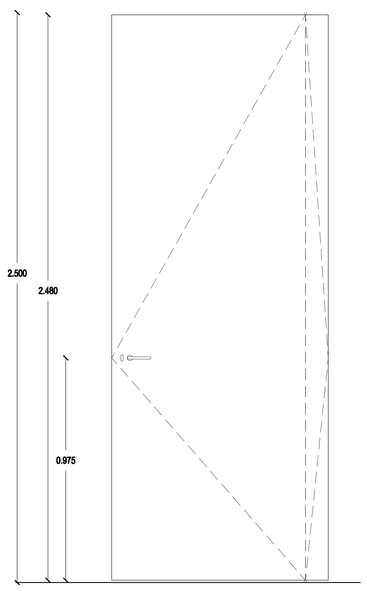

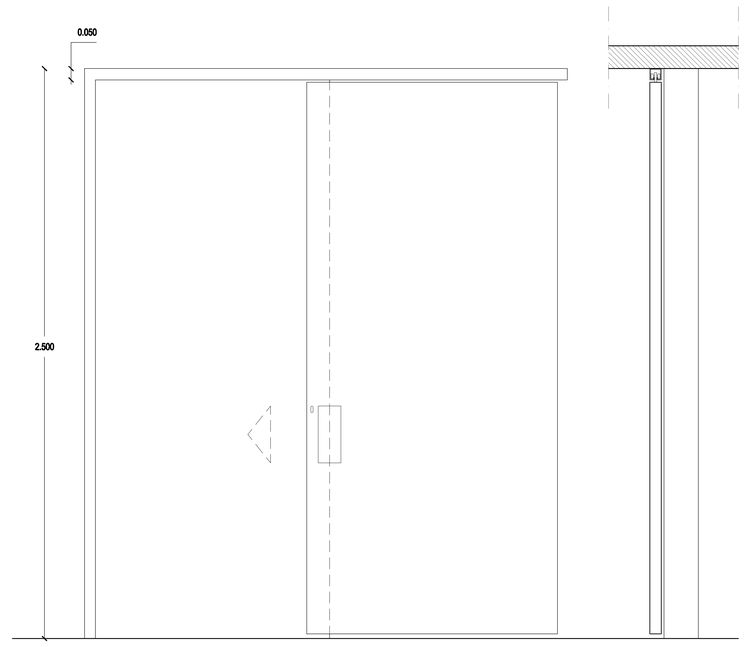

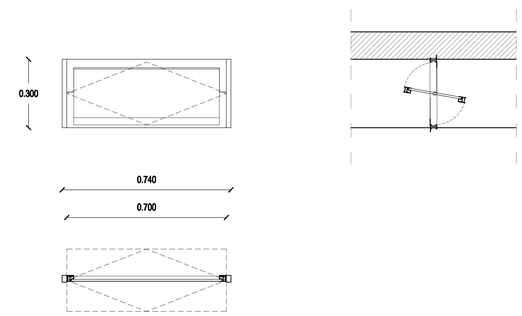

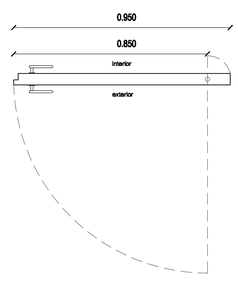

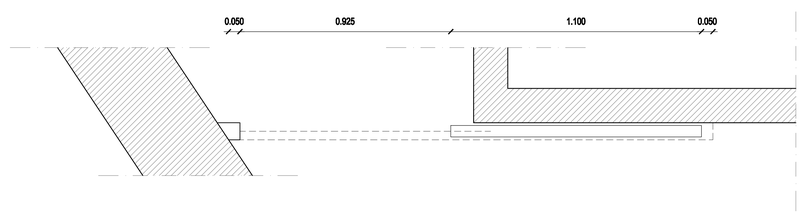

CENTRO DE ATENCIÓN TURÍSTICA INTEGRAL AL VISITANTE DE ITAPUA

PLANILLA DE ABERTURAS

ESCALA 1/10

DIRECCIÓN: TENIENTE RAMOS ALFARO 299 E/ MONTE ALTO. LUQUE - PARAGUAY

ARQ. R. JAVIER CORVALÁN ESPÍNOLA	FIRMA	2010/08/06 FECHA	DMA8 Nº LAMINA