AULA PREESCOLAR DE 5.80x6.80 CON BAÑO Y GALERÍA

Proyecto a ser adoptado por la Municipalidad
de Naranjal
en la Escuela Básica N° 1.317
"MADRE TERESA DE CALCUTA"
Centro de Naranjal

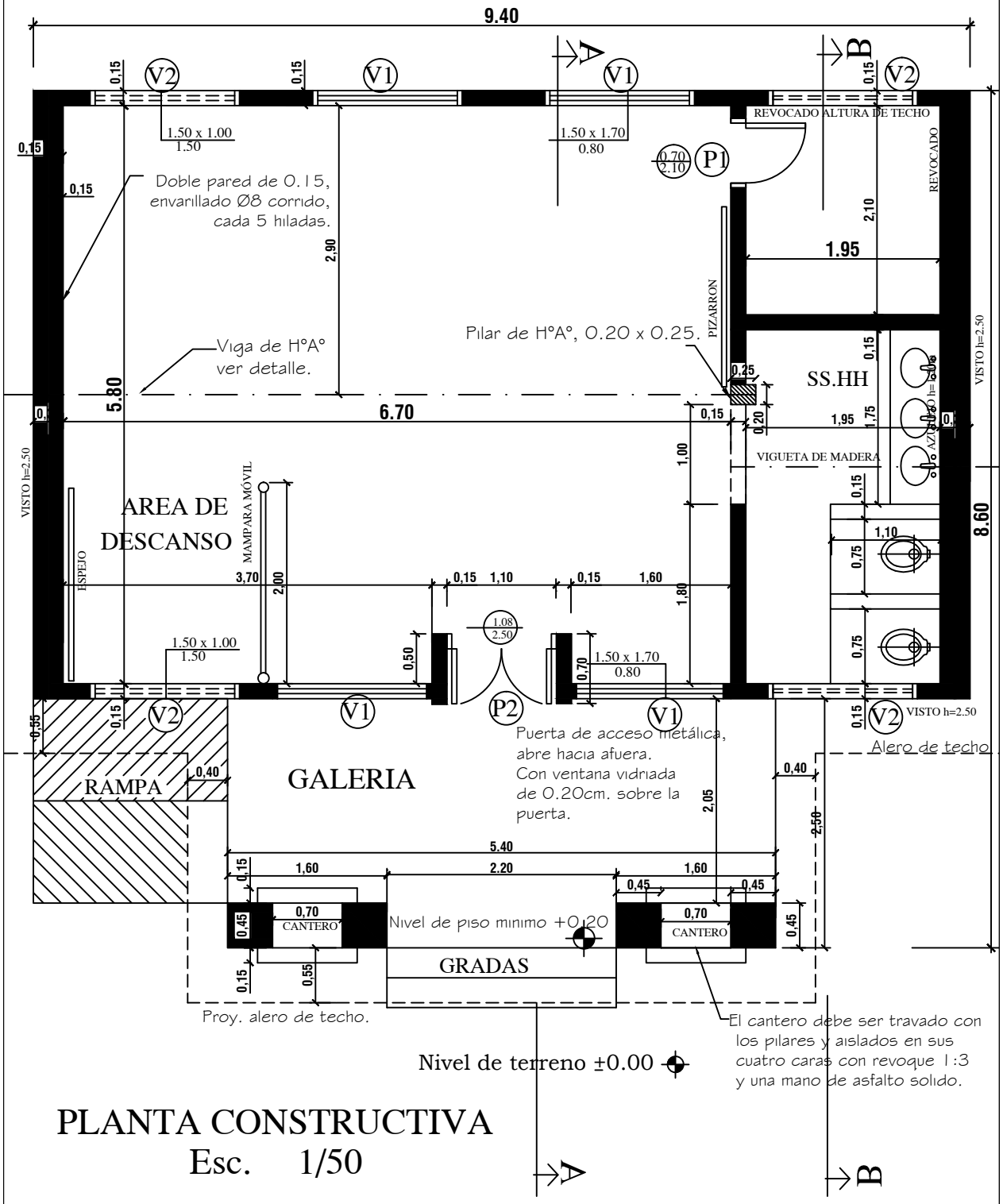

PLANTA CONSTRUCTIVA
Esc. 1/50

MINISTERIO DE EDUCACION Y CULTURA DIRECCIÓN DE INFRAESTRUCTURA EQUIPO TÉCNICO DE INFRAESTRUCTURA		
Proyecto	Aula Tipo - Pre-Escolar 5.80 x 6.80 con S.S.H.H.	01
PLANTA ARQUITECTONICA ACOTADA	Esc. 1/50.-	

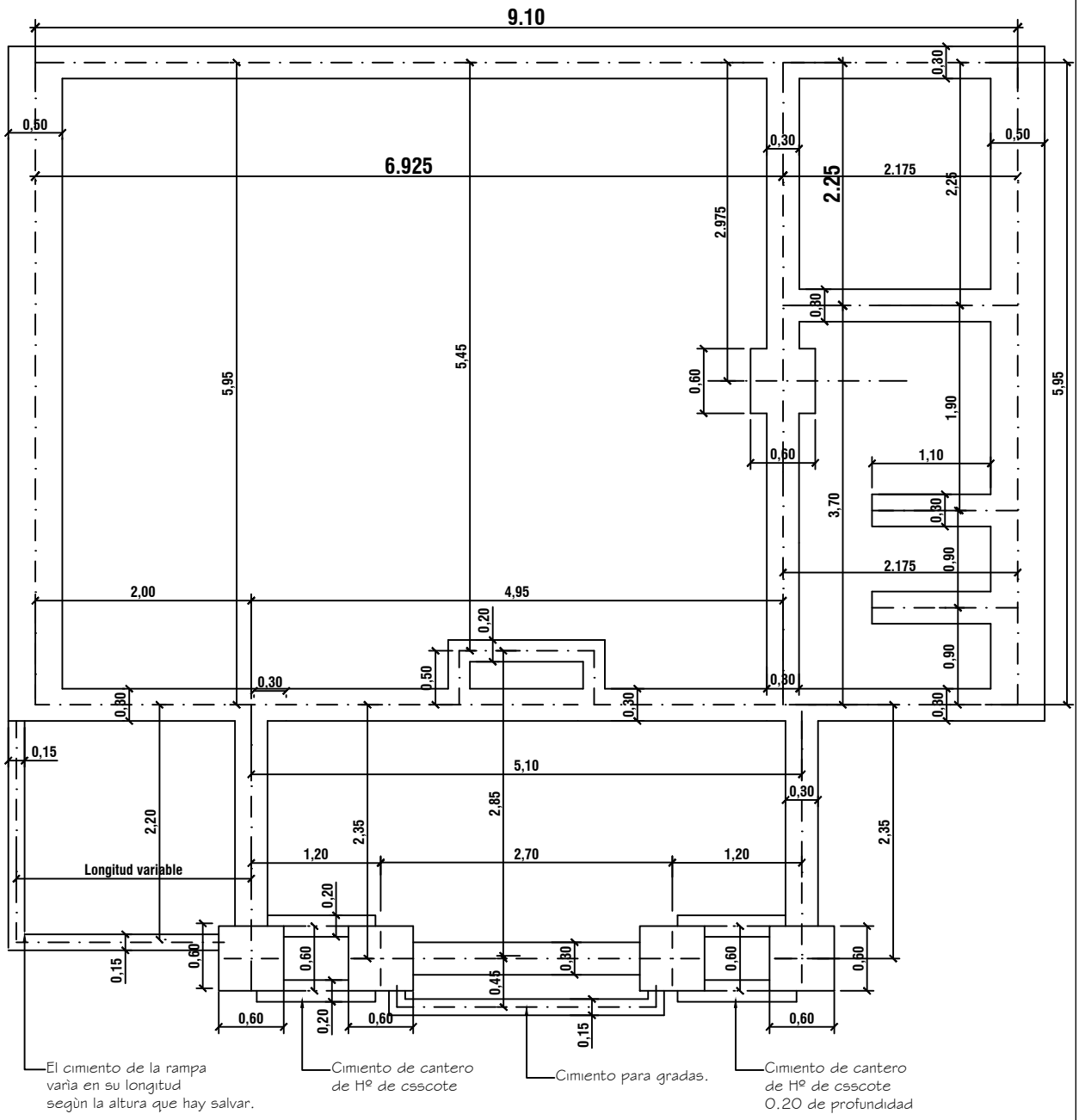

PLANTA DE FUNDACION

esc. 1/50

MINISTERIO DE EDUCACION Y CULTURA DIRECCIÓN DE INFRAESTRUCTURA EQUIPO TÉCNICO DE INFRAESTRUCTURA		
Proyecto	Aula Tipo - Pre-Escolar 5.80 x 6.80 con S.S.H.H.	02
PLANTA DE FUNDACIÓN Esc. 1/50.-		

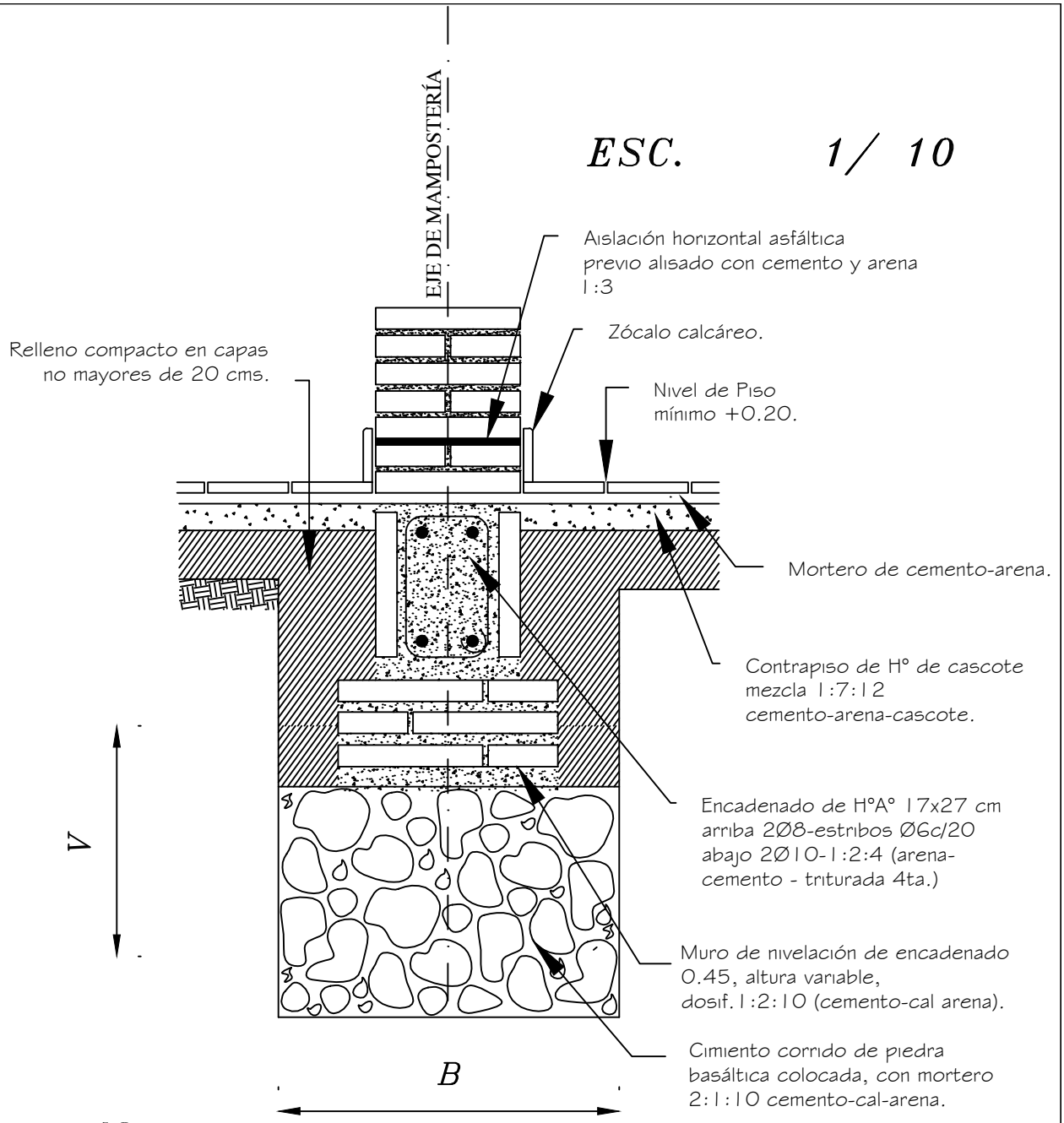

Obs.:

V = variable

B = ancho de cimentación

MINISTERIO DE EDUCACION Y CULTURA DIRECCIÓN DE INFRAESTRUCTURA EQUIPO TÉCNICO DE INFRAESTRUCTURA		
Proyecto	Aula Tipo - Pre-Escolar 5.80x6.80 con S.S.H.H.	03
DETALLE DE CIMENTACIÒN Esc. 1/10.		

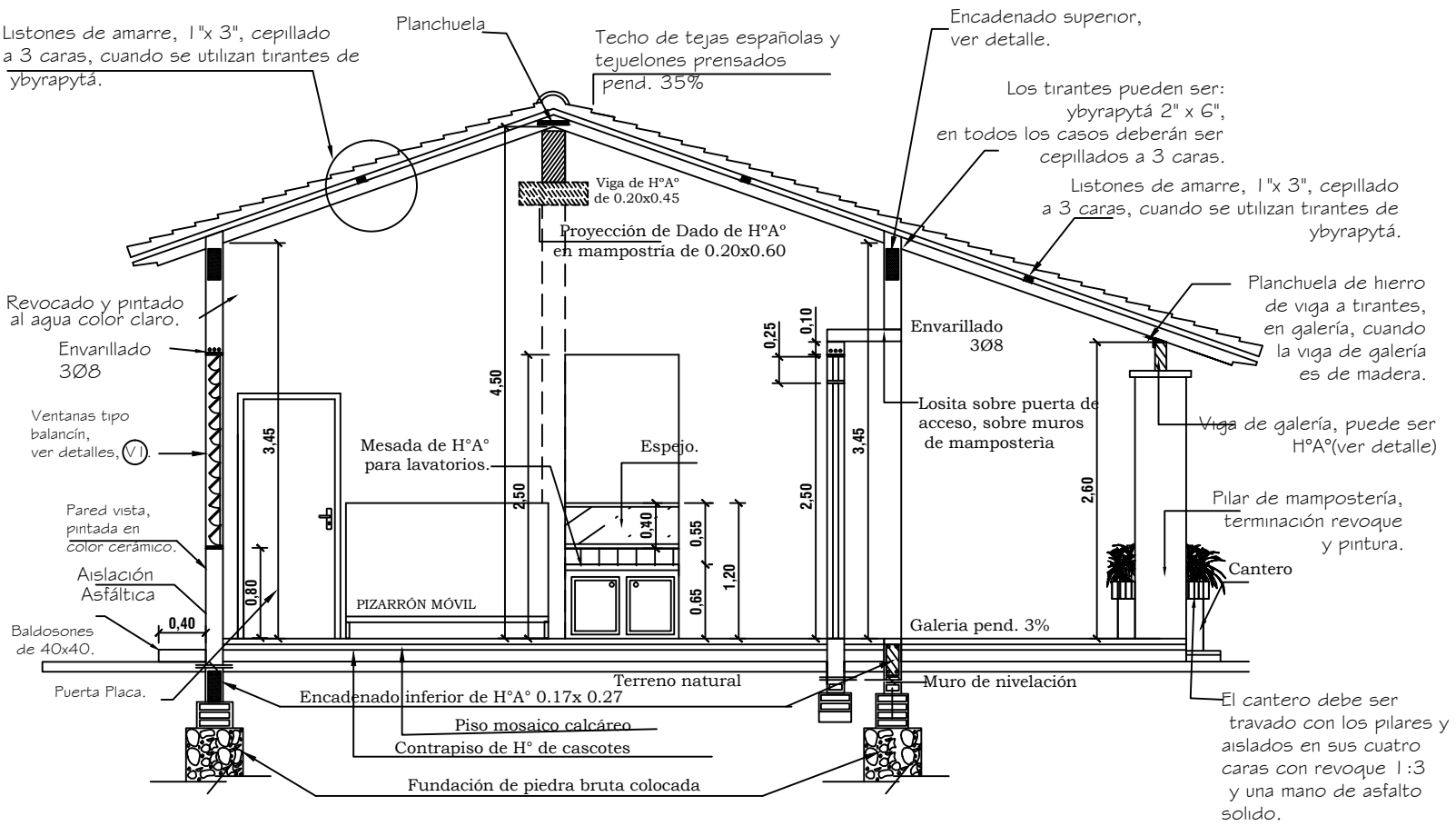

Obs. Los balacines deberán ser colocados a medida que se van construyendo los muros de elevación.

En los encadenados, tanto superior como inferior, las medidas seràn: 0.13x0.27 para las paredes de 0.15 y 0.17x0.27 para las paredes dobles de 0.15 (0.30).

CORTE A-A
esc. 1/50.

MINISTERIO DE EDUCACION Y CULTURA
DIRECCIÓN DE INFRAESTRUCTURA
EQUIPO TÉCNICO DE INFRAESTRUCTURA

Proyecto: Aula Tipo - Pre-Escolar 5.80 x 6.80 con S.S.H.H.

CORTE A-A

Esc. 1/50.-

04

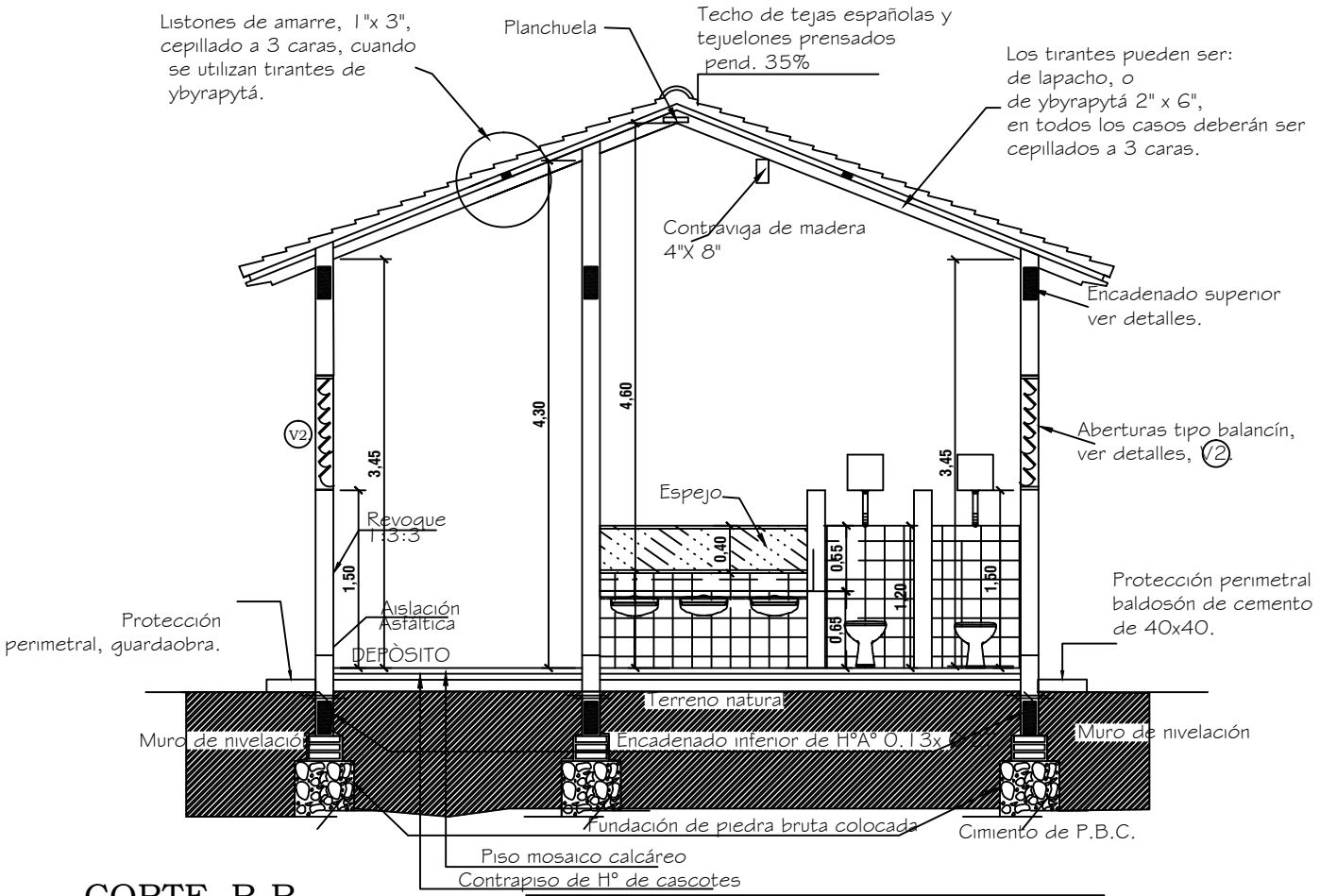

CORTE B-B

esc. 1/50.

Obs. Los balacines deberán ser colocados a medida que se van construyendo los muros de elevación.

En los encadenados, tanto superior como inferior, las medidas seràn: 0.13x0.27 para las paredes de 0.15 y 0.17x0.27 para las paredes dobles de 0.15 (0.30).

MINISTERIO DE EDUCACION Y CULTURA

DIRECCION DE INFRAESTRUCTURA

EQUIPO TÉCNICO DE INFRAESTRUCTURA

Proyecto

Aula Tipo - Pre-Escolar 5.80 x 6.80 con S.S.H.H.

CORTE B-B Esc. 1/50.-

05

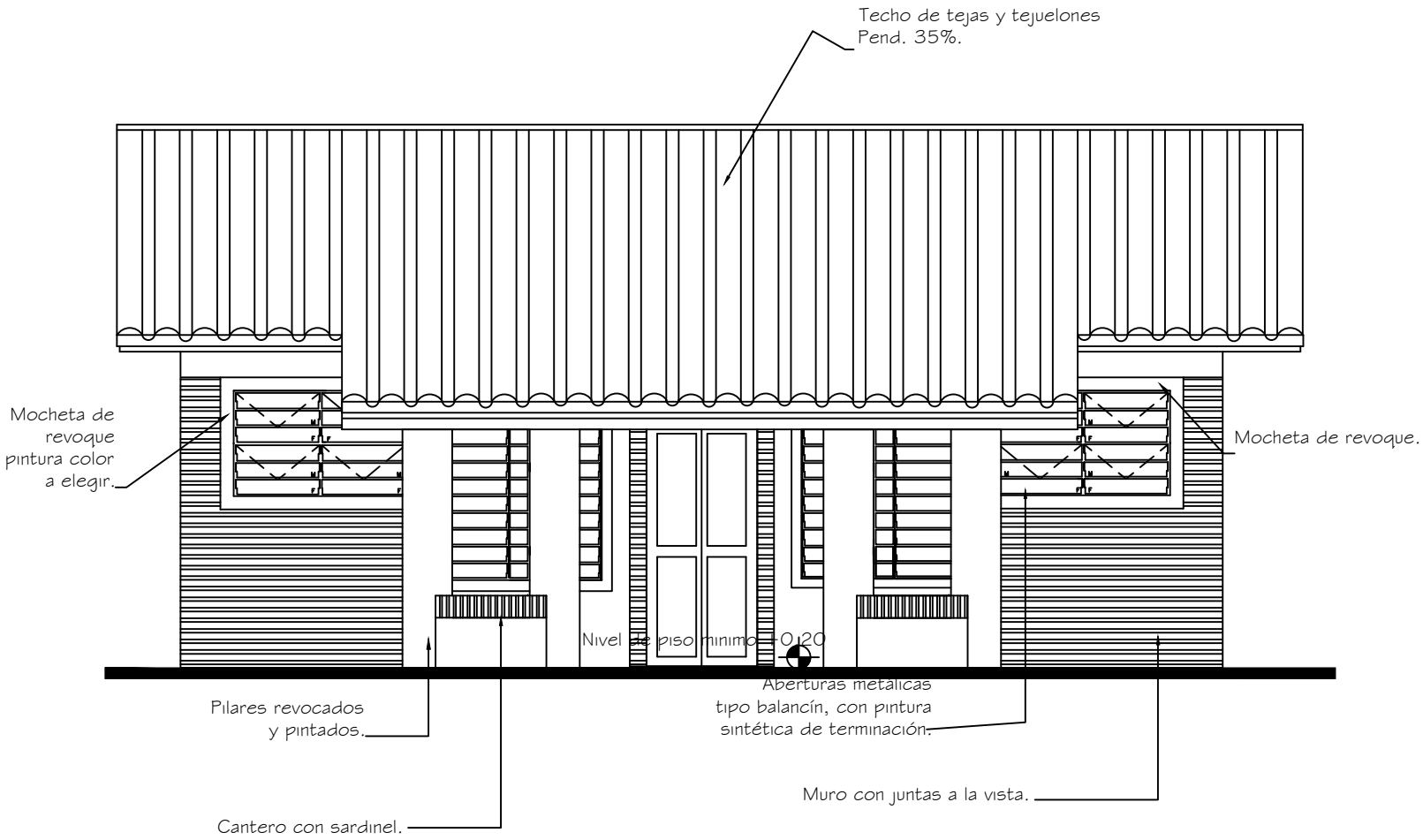

FACHADA PRINCIPAL
esc. 1/50

MINISTERIO DE EDUCACION Y CULTURA
DIRECCIÓN DE INFRAESTRUCTURA
EQUIPO TÉCNICO DE INFRAESTRUCTURA

Proyecto: Aula Tipo - Pre-Escolar 5.80 x 6.80 con S.S.H.H.

FACHADA PRINCIPAL

Esc. 1/50.-

06

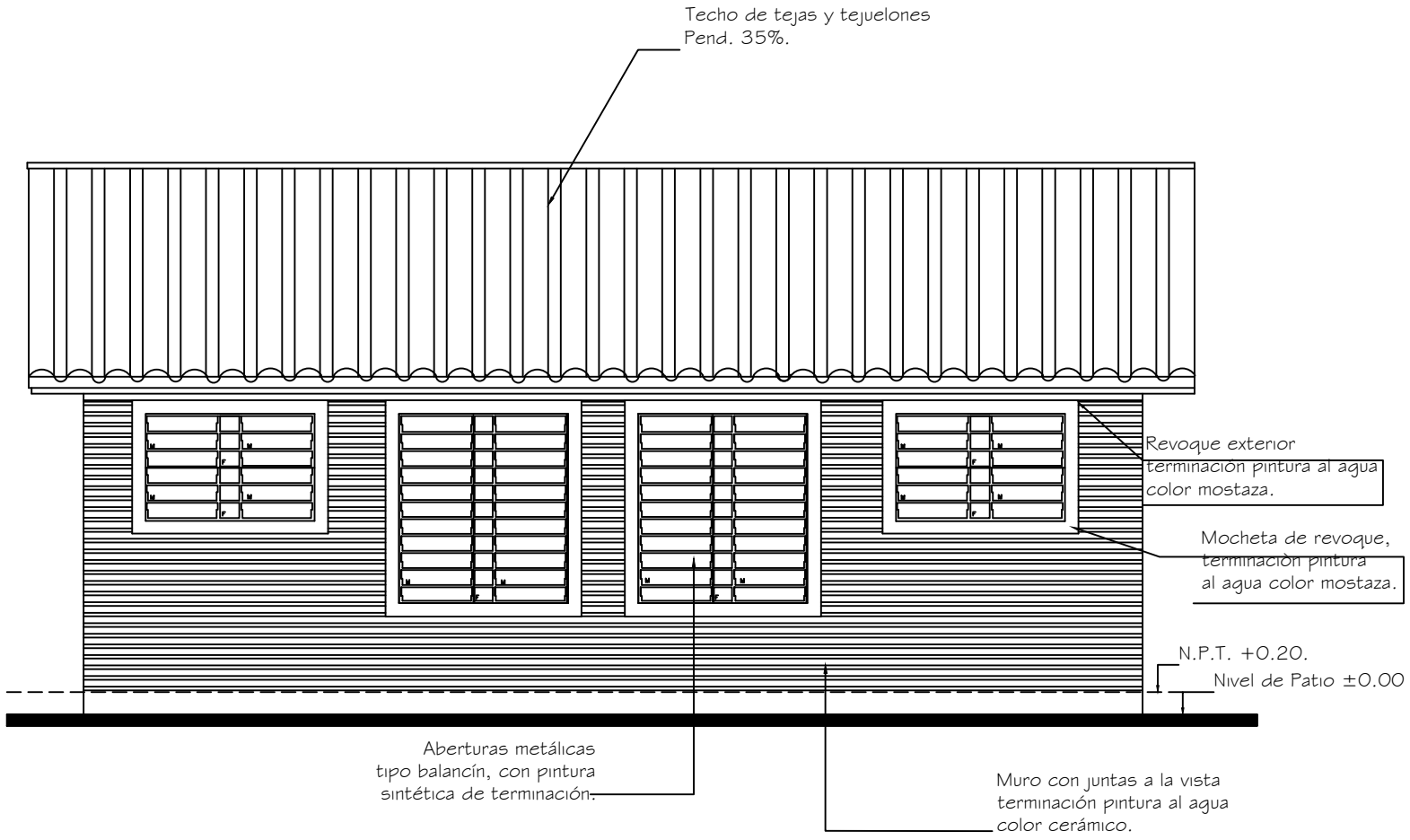

FACHADA POSTERIOR
esc. 1/50

MINISTERIO DE EDUCACION Y CULTURA
DIRECCIÓN DE INFRAESTRUCTURA
EQUIPO TÉCNICO DE INFRAESTRUCTURA

Proyecto

Aula Tipo - Pre-Escolar 5.80 x 6.80 con S.S.H.H.

FACHADA POSTERIOR

Esc. 1/50.-

07

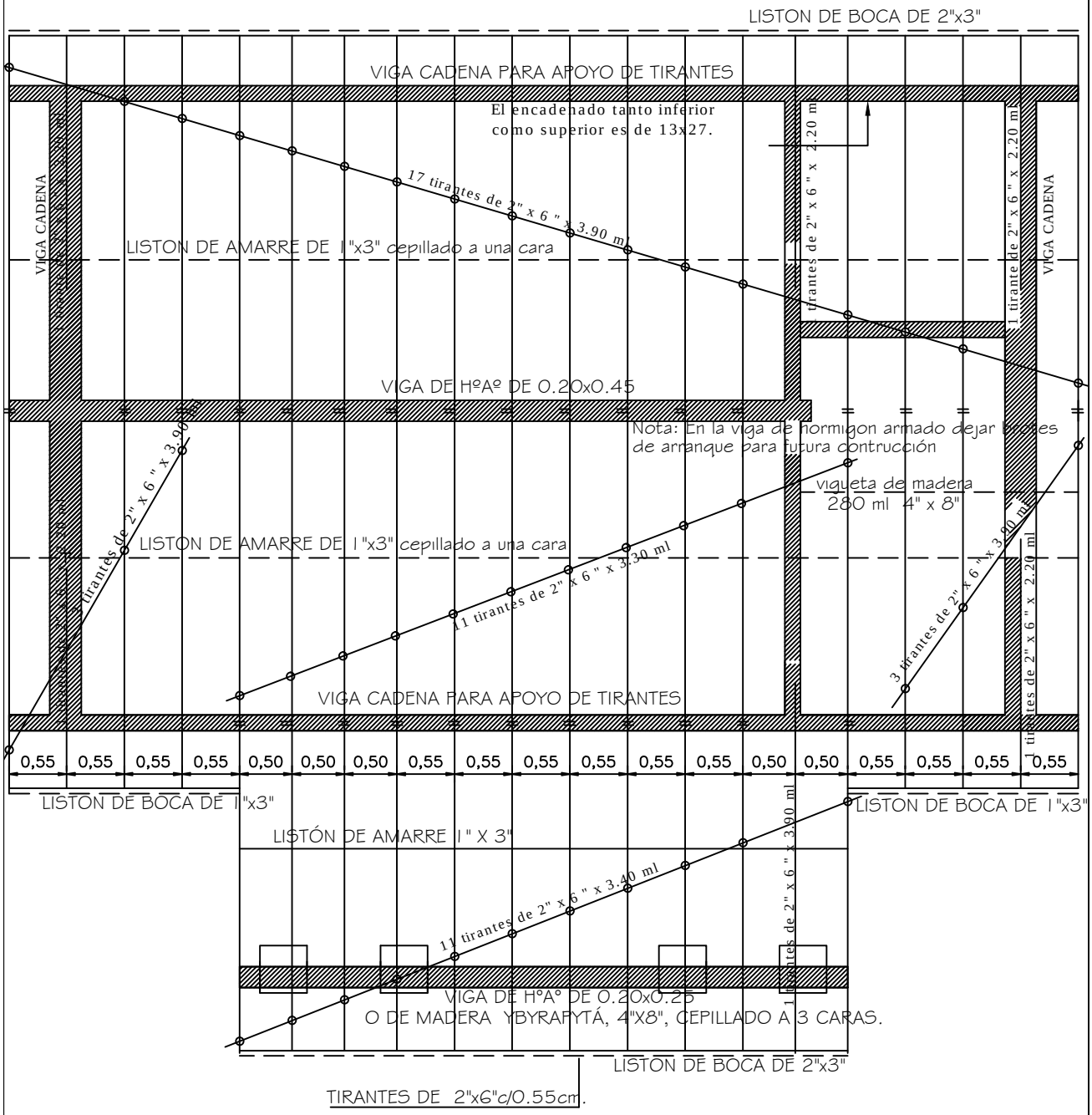

PLANTA DE TECHO
Esc. 1/50

MINISTERIO DE EDUCACION Y CULTURA

DIRECCIÓN DE INFRAESTRUCTURA
EQUIPO TÉCNICO DE INFRAESTRUCTURA

Proyecto	Aula Tipo - Pre-Escolar 5.80 x 6.80 con S.S.H.H.	08
	PLANTA DE TECHO Esc. 1/50.-	

Viga H°A° 0.20x0.45

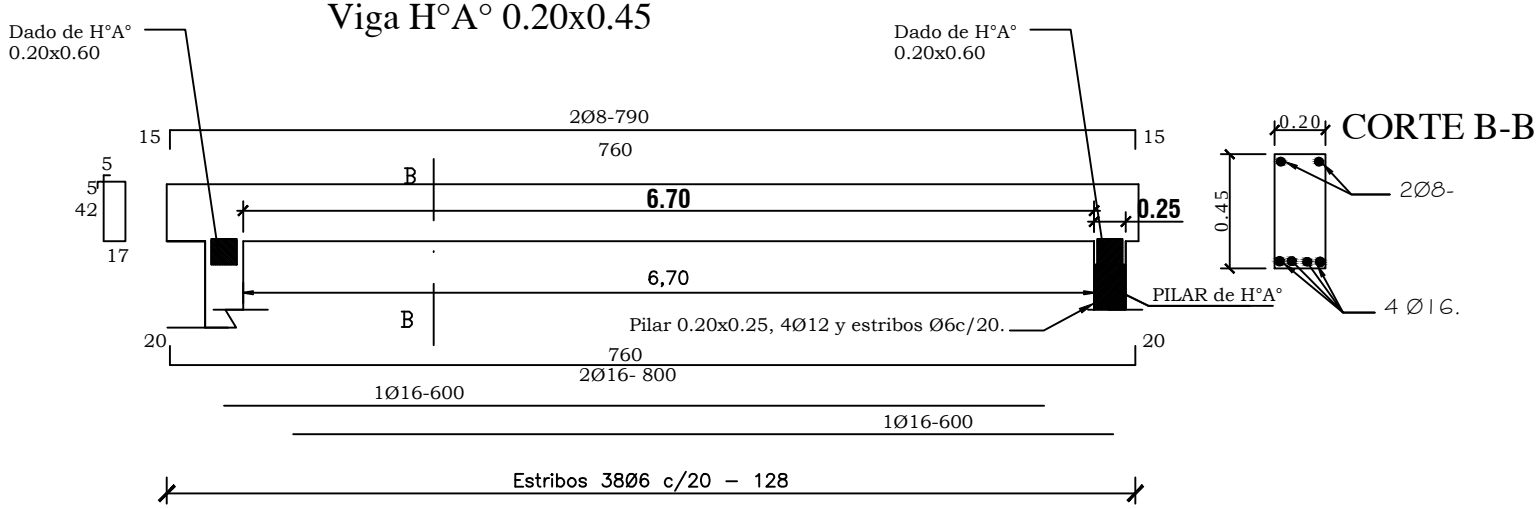

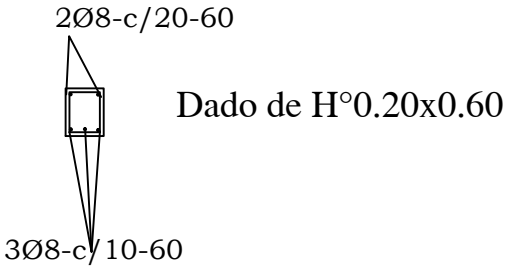

Dosificacion H°A°

1:2 :4

1 CEMENTO
2 ARENA
4 PIEDRA TRITURADA

Viga H°A° en Galería 0.20x0.25 (Opcional de Lapacho 4" x 8")

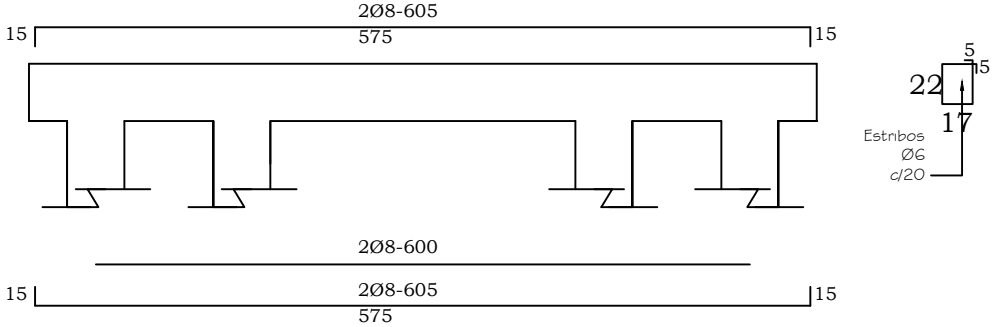

MINISTERIO DE EDUCACION Y CULTURA

DIRECCIÓN DE INFRAESTRUCTURA

EQUIPO TÉCNICO DE INFRAESTRUCTURA

Proyecto

Aula Tipo - Pre-Escolar 5.80 x 6.80 con S.S.H.H.

DETALLE VIGA CUMBRERA DE H°A°

Esc. 1/50.-

09

DADO DE Hº Aº DE 0.20 X 0.20 X 0.60

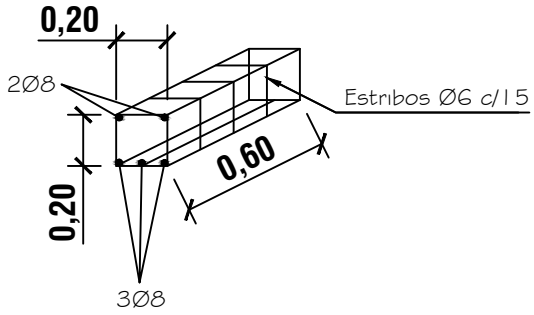

PILAR DE Hº Aº
DE 0.20 X 0.25

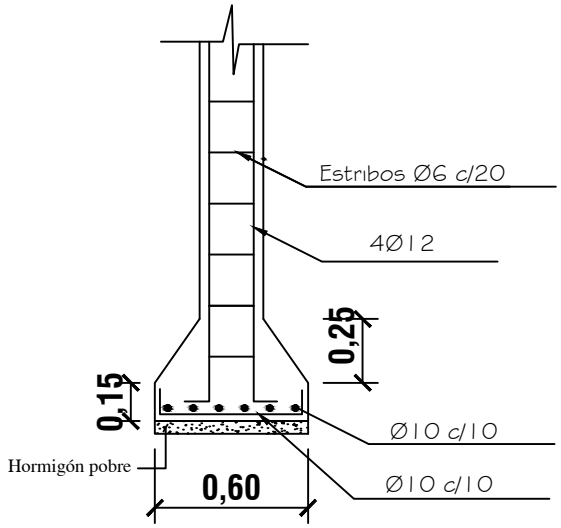

ZAPATA

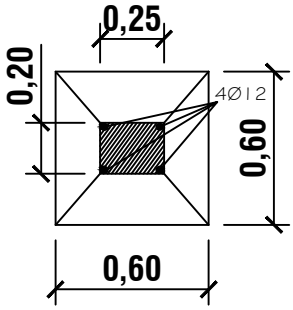

DETALLE DE ZAPATA CON
ENCADENADO INFERIOR

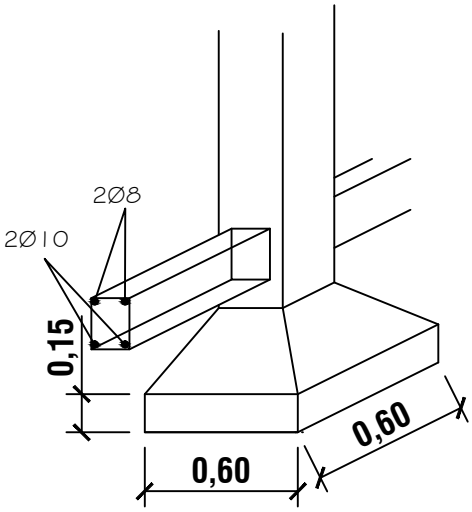

ARMADURA DE ZAPATA

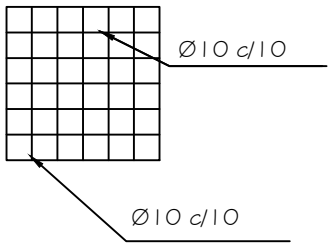

MINISTERIO DE EDUCACION Y CULTURA
DIRECCIÓN DE INFRAESTRUCTURA
EQUIPO TÉCNICO DE INFRAESTRUCTURA

Proyecto	Aula Tipo - Pre-Escolar 5.80 x 6.80 con S.S.H.H.	10
DETALLE DE PILAR DE H°A° Y DADO DE HºAº Esc. 1/25		

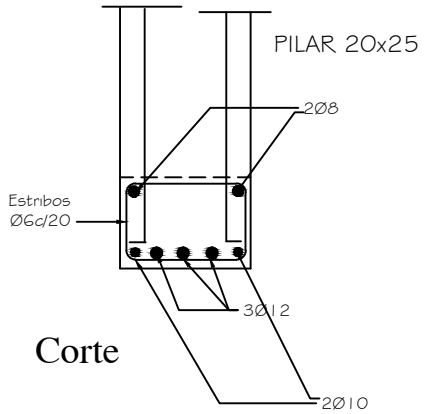

Corte

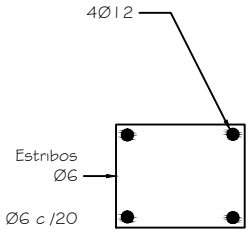

Planta

Detalle pilar de apoyo de viga principal
Sin escala

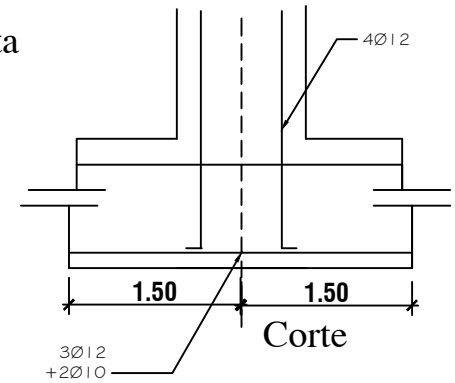

Corte

DETALLE DE PILAR DE GALERÍA

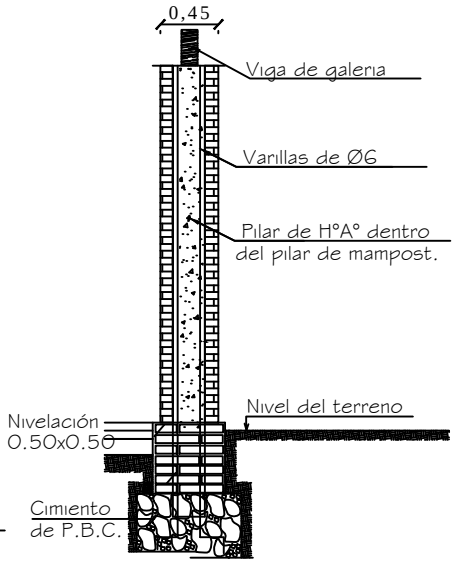

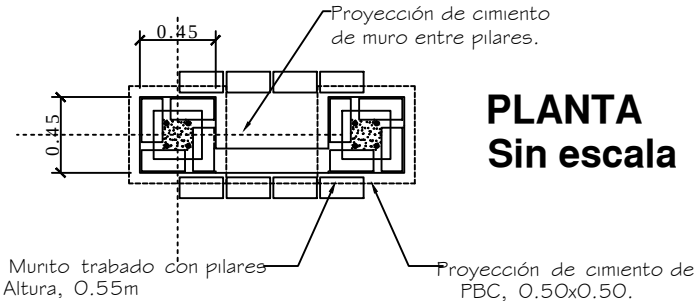

PLANTA
Sin escala

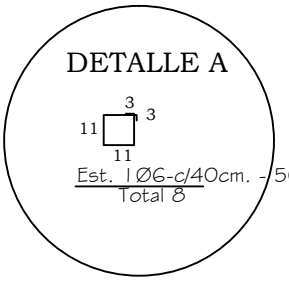

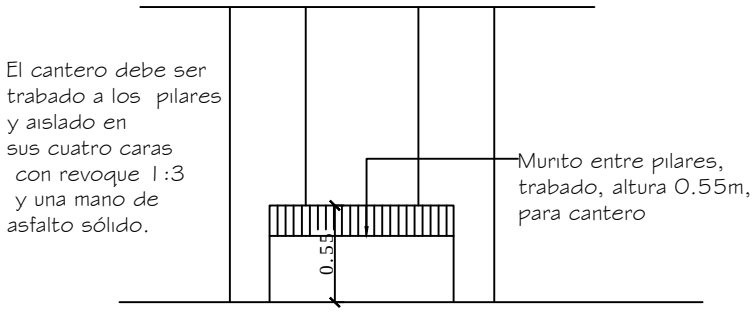

ALZADO
Sin escala

MINISTERIO DE EDUCACION Y CULTURA

DIRECCIÓN DE INFRAESTRUCTURA

EQUIPO TÉCNICO DE INFRAESTRUCTURA

Proyecto	Aula Tipo - Pre-Escolar 5.80 x 6.80 con S.S.H.H.	11
	DETALLE DE PILARES	

ENCADENADO SUPERIOR Y INFERIOR PARA MURO DE 0.30 (DOBLE 0.15)

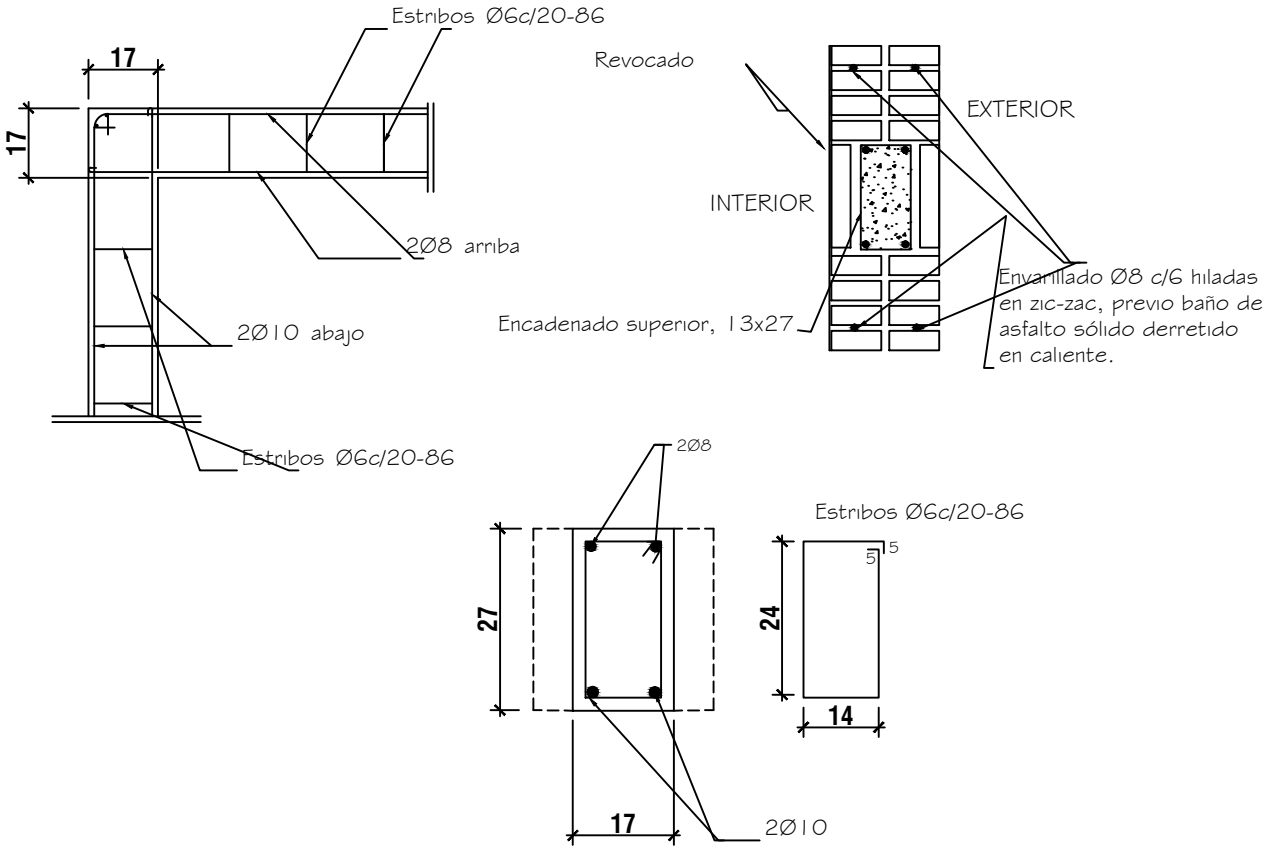

ENCADENADO SUPERIOR PARA MURO DE 0.15

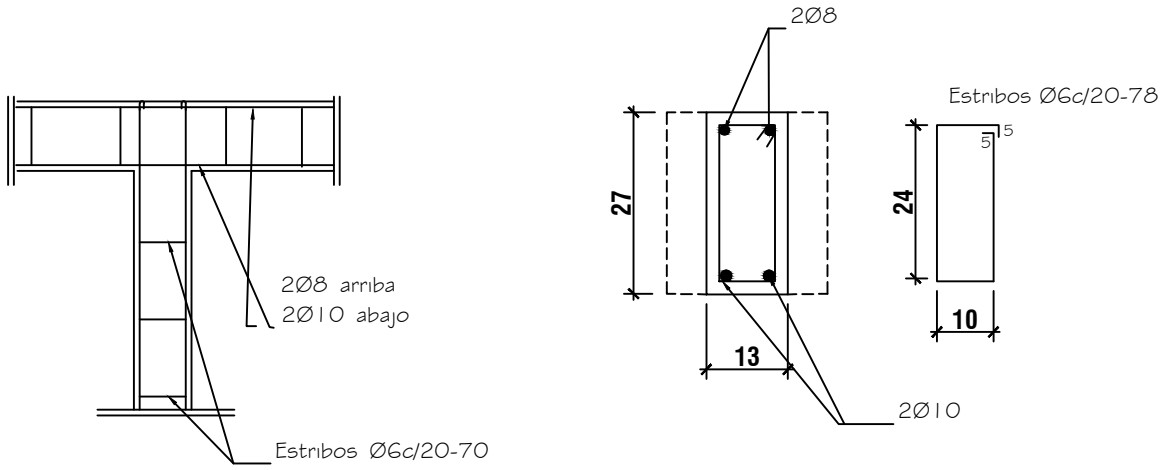

MINISTERIO DE EDUCACION Y CULTURA DIRECCIÓN DE INFRAESTRUCTURA EQUIPO TÉCNICO DE INFRAESTRUCTURA		
Proyecto	Aula Tipo - Pre-Escolar 5.80x6.80 con S.S.H.H.	12
DETALLE DE ENCADENADOS SUPERIOR E INFERIOR		

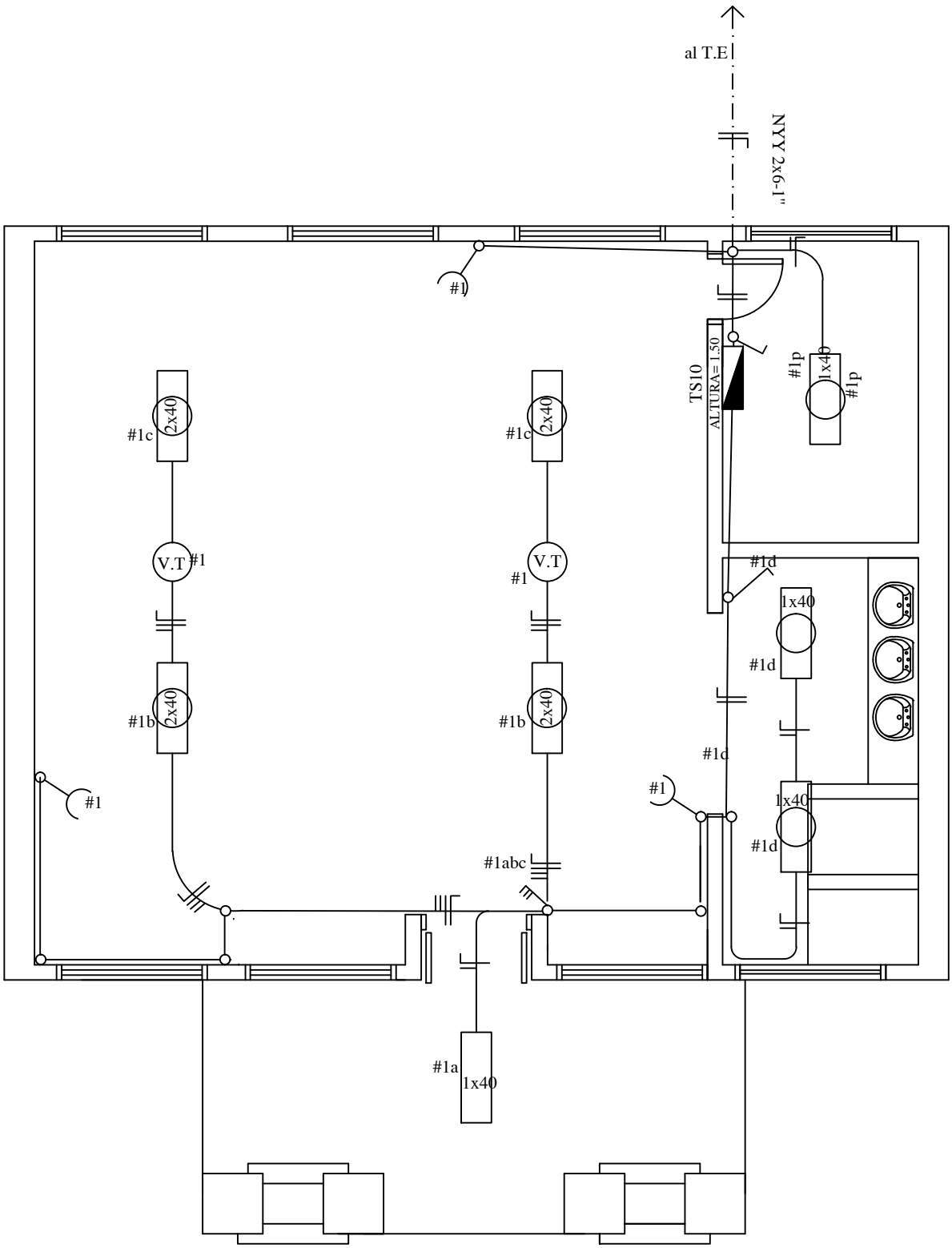

MINISTERIO DE EDUCACION Y CULTURA

DIRECCIÓN DE INFRAESTRUCTURA

EQUIPO TÉCNICO DE INFRAESTRUCTURA

Proyecto	Aula Tipo - Pre-Escolar 5.80x6.80 con S.S.H.H.	13
PLANTA DE INSTALACIÓN ELÉCTRICA	Esc. 1/50.-	

CUADRO DE CARGA DEL TS10

Circuitos	Fluorescentes		Tomas	Otras Cargas	Total
	1x40w	2x40w			
#1	4	4	3	2 (V.T)	1.500
CARGA TOTAL					1.500 W

ESQUEMA DEL TS 6

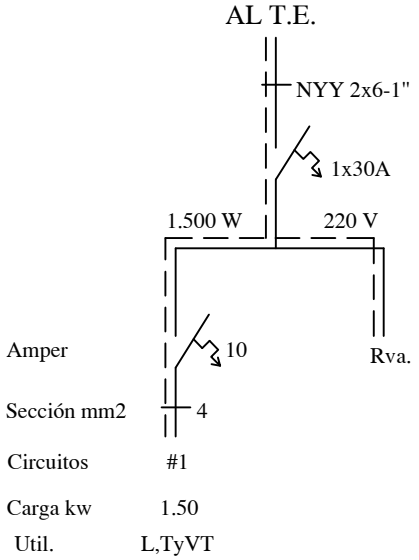

OBSERVACION:
LOS ELECTRODUCTOS NO ACOTADOS SON DE 5/8".
LOS CONDUCTORES NO ACOTADOS SON DE 2mm2.
LOS FLUORESCENTES DEBEN DE TENER EL FACTOR DE POTENCIA CORREGIDO.(CAPACITORES 1 POR CADA ARTEFACTO)
LOS T.C.V. SON TABLEROS DE COMANDO DE VENTILADORES Y DEBEN IR EMPOTRADOS Y CONTENIDOS EN UNA CAJA DE METAL.
LOS VENTILADORES DE TECHO DEBEN ESTAR COLGADOS POR ENCIMA DE LOS EQUIPOS FLUORESCENTES PARA EVITAR SOMBRAS, POR LO MENOS 20 CMS.

MINISTERIO DE EDUCACION Y CULTURA
DIRECCIÓN DE INFRAESTRUCTURA
EQUIPO TÉCNICO DE INFRAESTRUCTURA

Proyecto	Aula Tipo - Pre-Escolar 5.80x6.80 con S.S.H.H.	14
PLANTA DE INSTALACIÓN ELÉCTRICA Esc. 1/50.-		

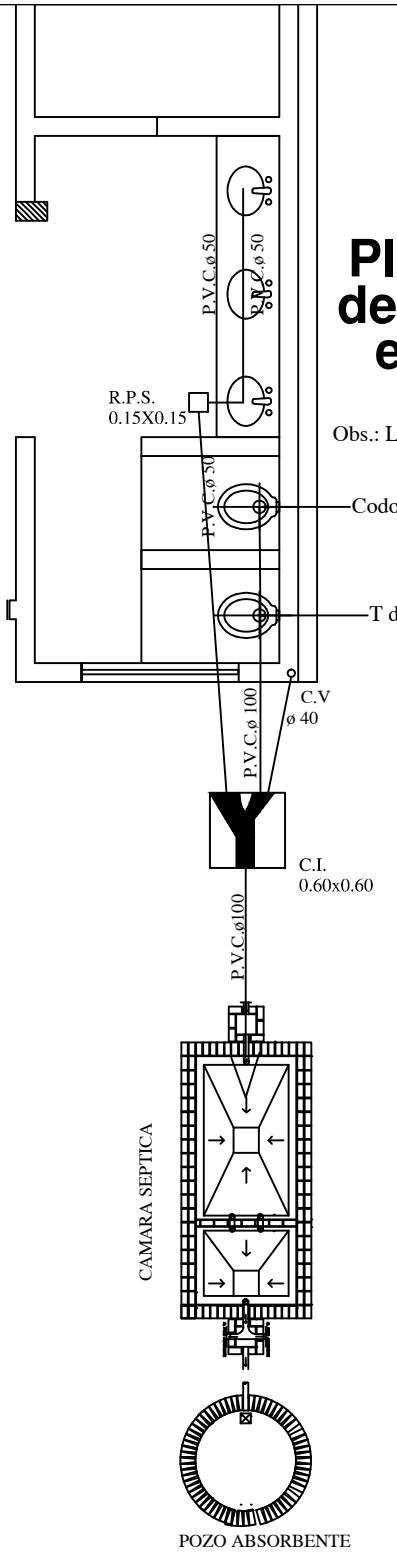

Planta inst. desague cloacal esc.— 1:50

Obs.: La pend. de las cañerías deberán ser 0.5%

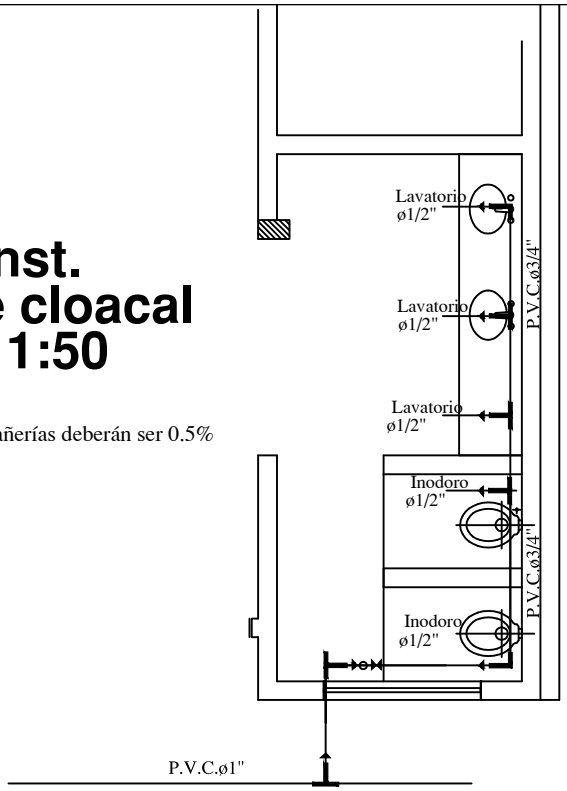

Planta instalacion agua corriente esc.— 1:50

Observación: El caño de PVC Ø¾ de los lavatorios, deben estar a 20cm del zócalo.

Esc. 1/50.-

MINISTERIO DE EDUCACION Y CULTURA
DIRECCIÓN DE INFRAESTRUCTURA
EQUIPO TÉCNICO DE INFRAESTRUCTURA

Proyecto	Aula Tipo - Pre-Escolar 5.80 con S.S.H.H.	15
	INSTALACIONES SANITARIA Y AGUA CORRIENTE	

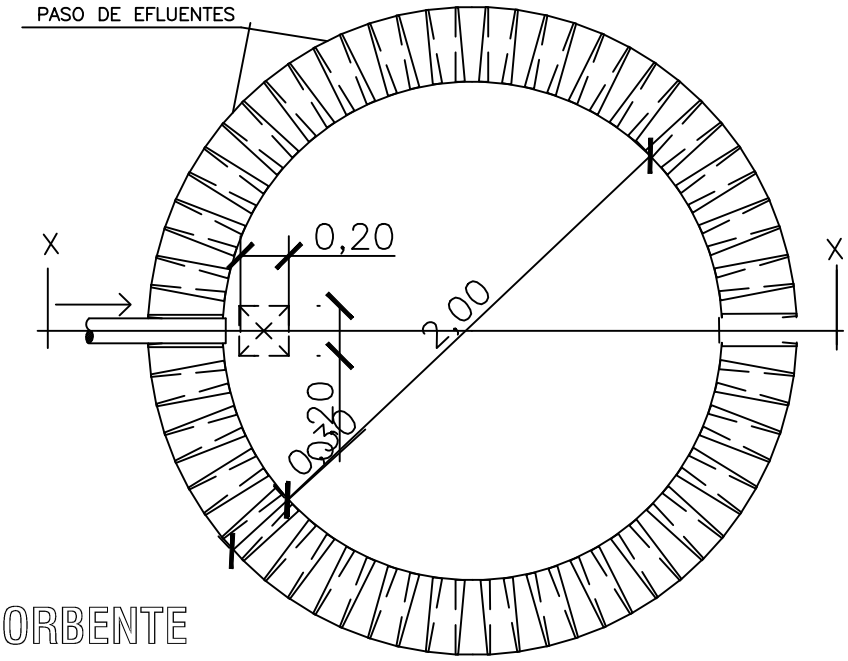

PLANTA
POZO ABSORBENTE

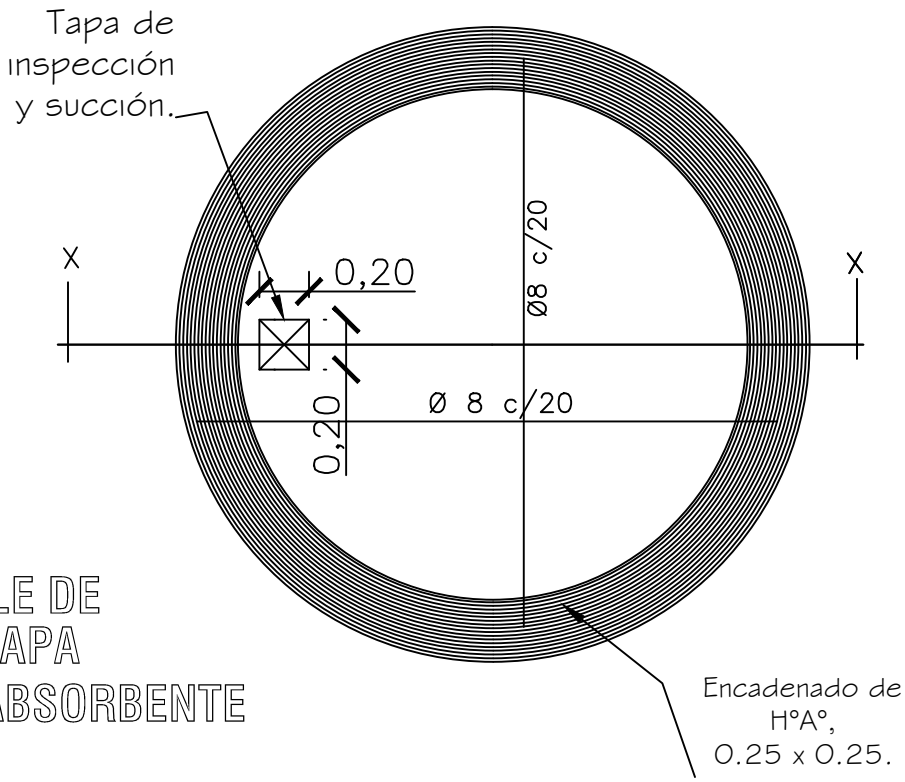

DETALLE DE
LOSA TAPA
POZO ABSORBENTE

MINISTERIO DE EDUCACION Y CULTURA DIRECCIÓN DE INFRAESTRUCTURA EQUIPO TÉCNICO DE INFRAESTRUCTURA		
	Aula Tipo - Pre-Escolar 5.80x6.80 con S.S.H.H.	16
DETALLE DE POZO CIEGO Sin Escala		

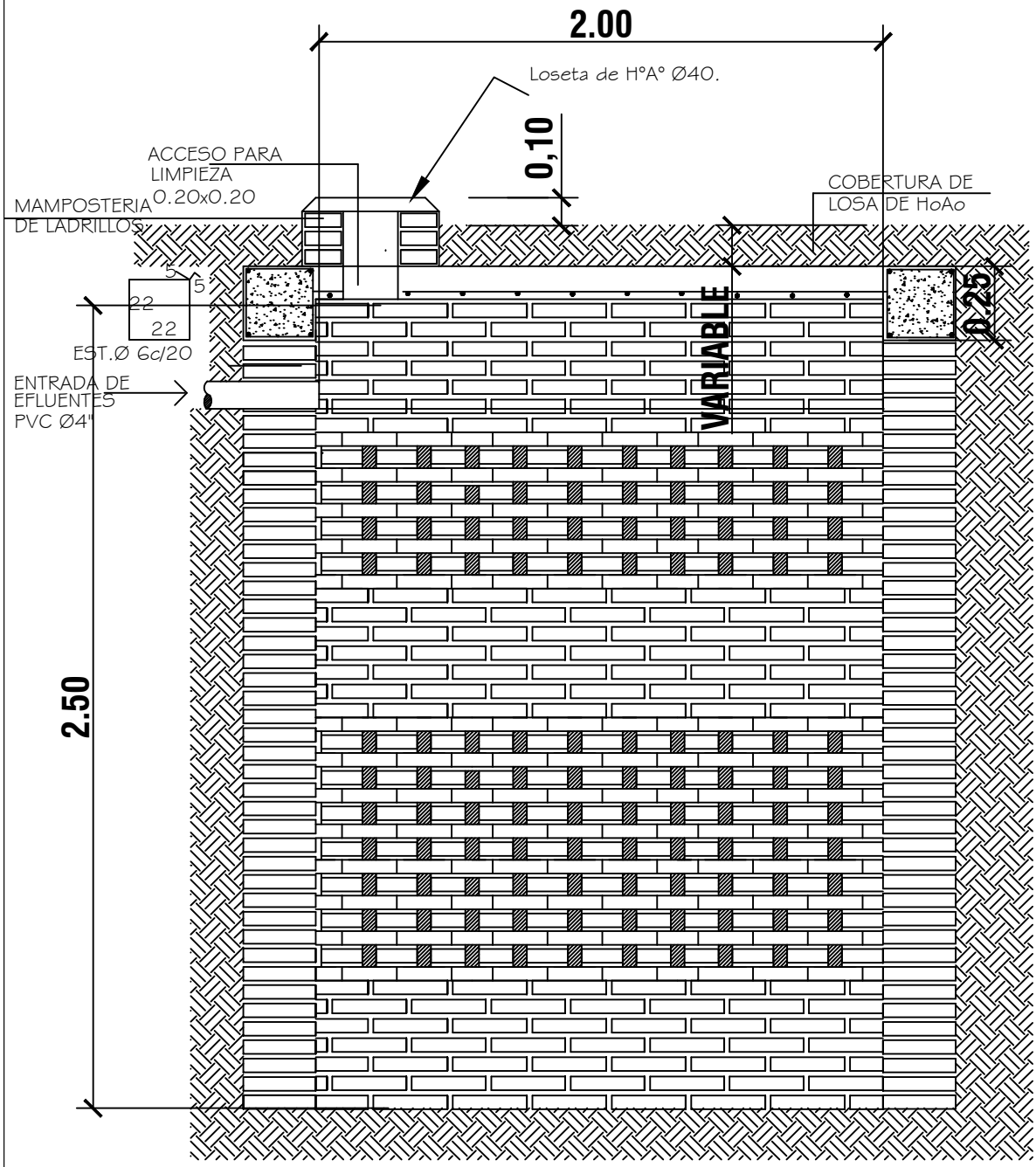

POZO ABSORBENTE

ESC. 1:20

CORTE X-X

ESC. 1:20

MINISTERIO DE EDUCACION Y CULTURA

DIRECCIÓN DE INFRAESTRUCTURA

EQUIPO TÉCNICO DE INFRAESTRUCTURA

Aula Tipo - Pre-Escolar 5.80x6.80 con S.S.H.H.

DETALLE DE POZO CIEGO

Esc. 1/20.-

17

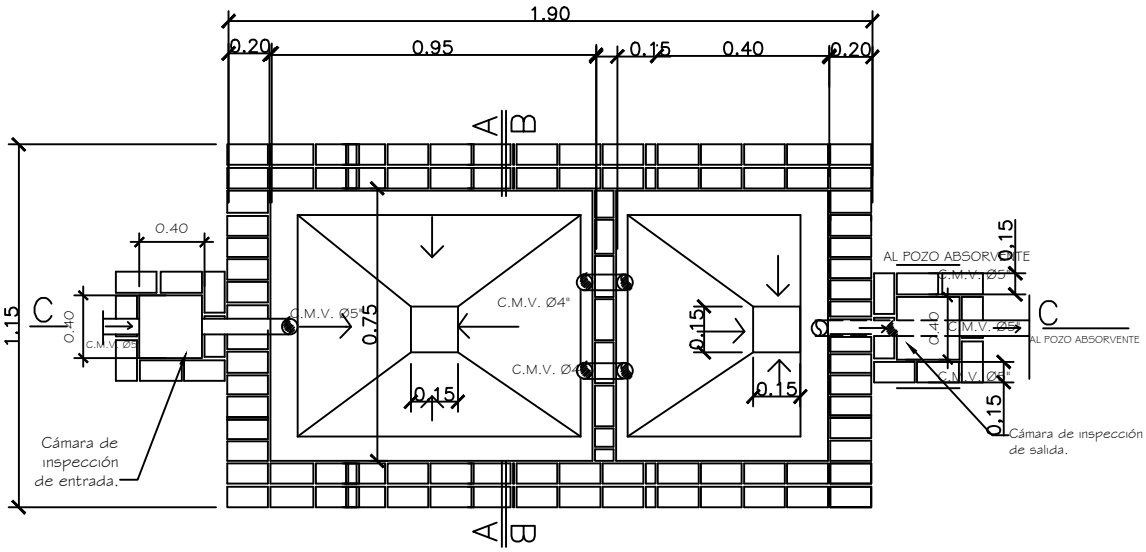

PLANTA CAMARA SEPTICA
Sin escala

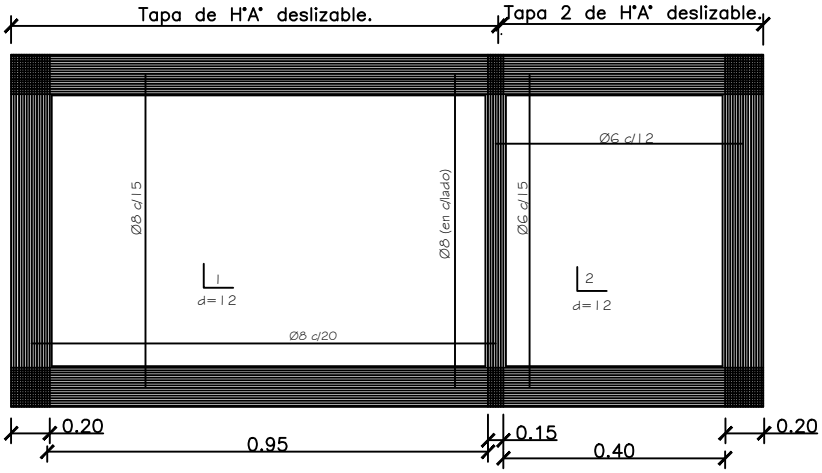

DETALLE DE LOSA TAPA CAMARA SEPTICA
Sin escala

MINISTERIO DE EDUCACION Y CULTURA

DIRECCIÓN DE INFRAESTRUCTURA
EQUIPO TÉCNICO DE INFRAESTRUCTURA

Proyecto	Aula Tipo - Pre-Escolar 5.80x6.80 con S.S.H.H.	18
DETALLE DE CÁMARA SÉPTICA	Sin escala	

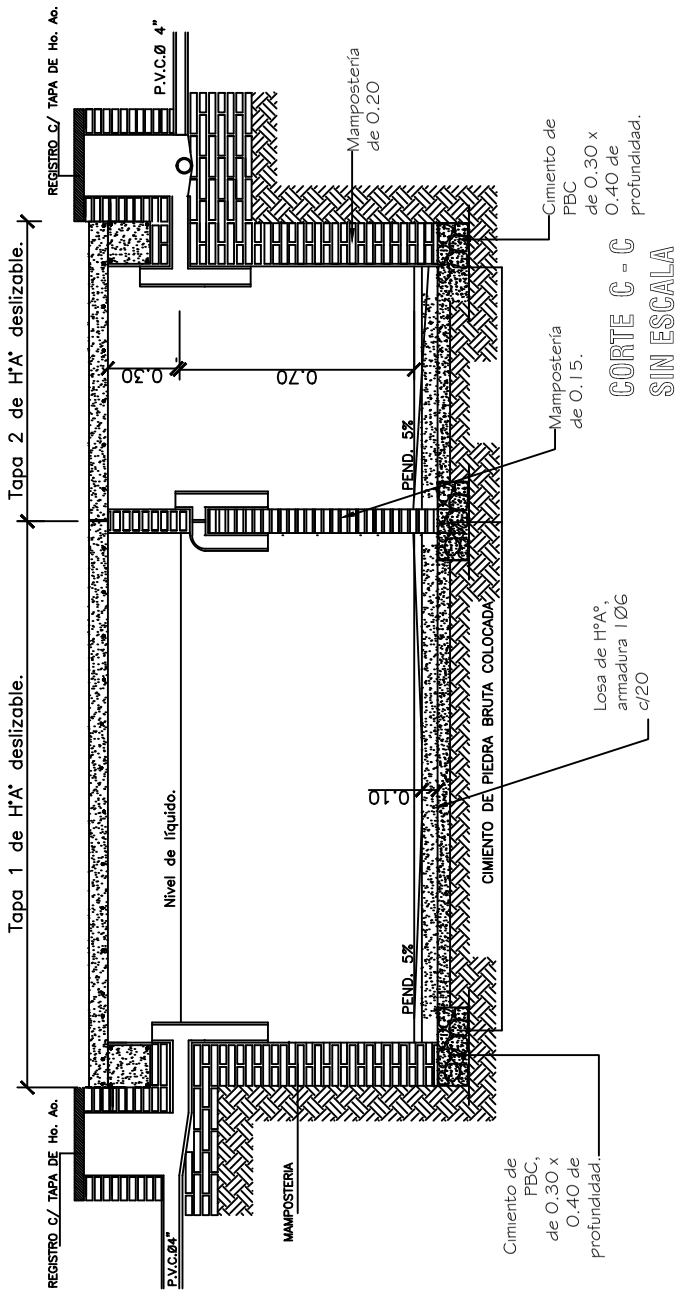

MINISTERIO DE EDUCACION Y CULTURA

DIRECCIÓN DE INFRAESTRUCTURA

EQUIPO TÉCNICO DE INFRAESTRUCTURA

Aula Tipo - Pre-Escolar 5.80x6.80 con S.S.H.H.

DETALLE DE CÁMARA SÉPTICA

Sin escala

19

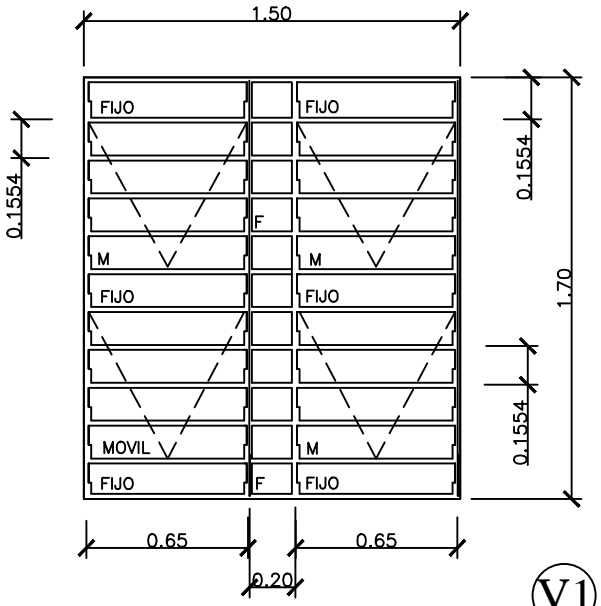

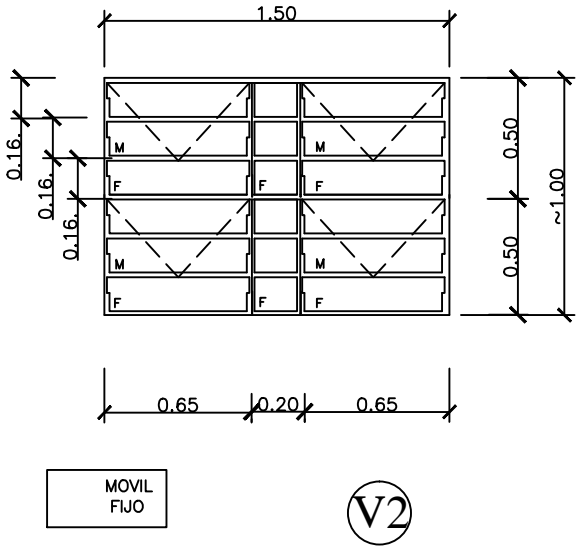

DETALLE DE BALANCINES

OBS.: COLOCAR LOS BALANCINES EN LA PARTE INTERNA DE LOS MUROS DE MAMPOSTERÍA, PARA EVITAR QUE LOS COMANDOS TOPEN CON LOS MISMOS.

M:
F:

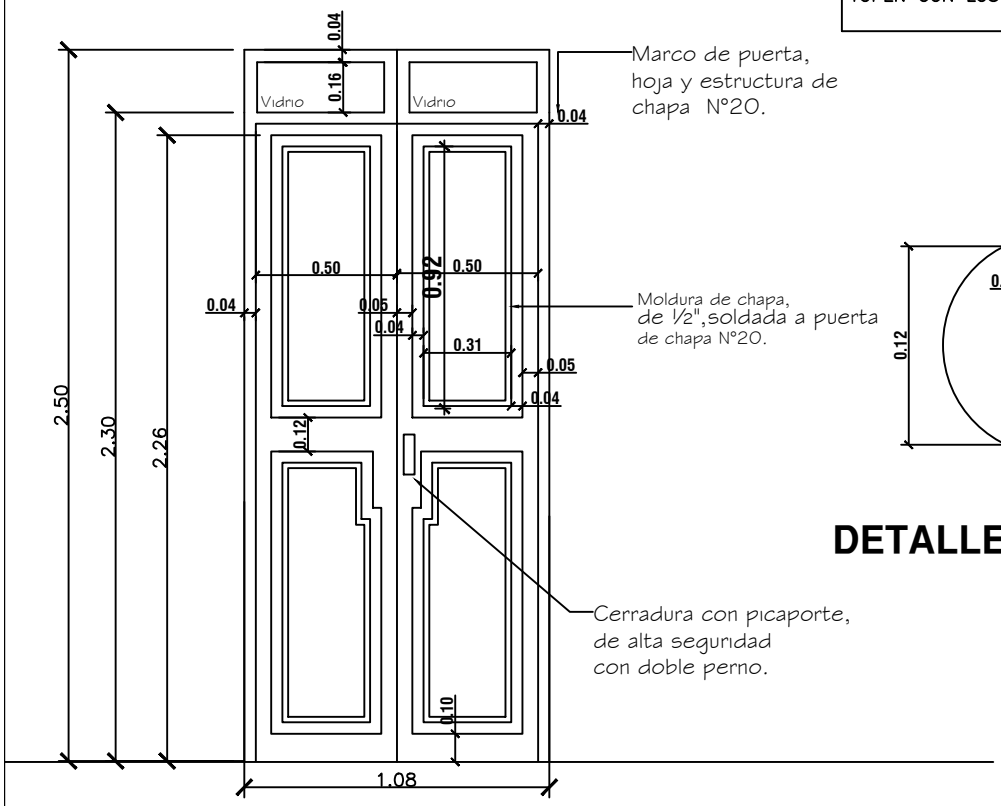

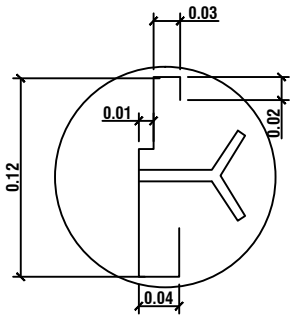

DETALLE DE MARCO

DETALLE DE PUERTA DE ACCESO

MINISTERIO DE EDUCACION Y CULTURA

DIRECCIÓN DE INFRAESTRUCTURA

EQUIPO TÉCNICO DE INFRAESTRUCTURA

Proyecto	Aula Tipo - Pre-Escolar 5.80 x 6.80 con S.S.H.H.	20
DETALLE DE ABERTURAS METÁLICAS	Esc. 1/50.-	

PIZARRÓN MÓVIL

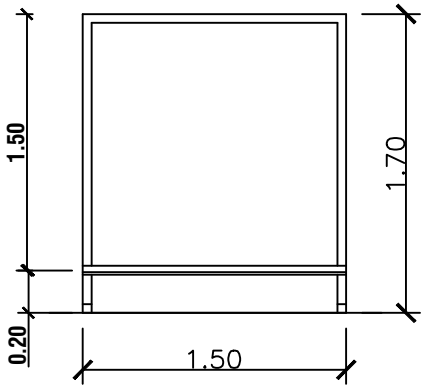

ALZADO

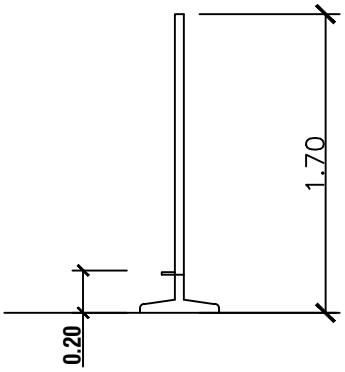

ALZADO LATERAL

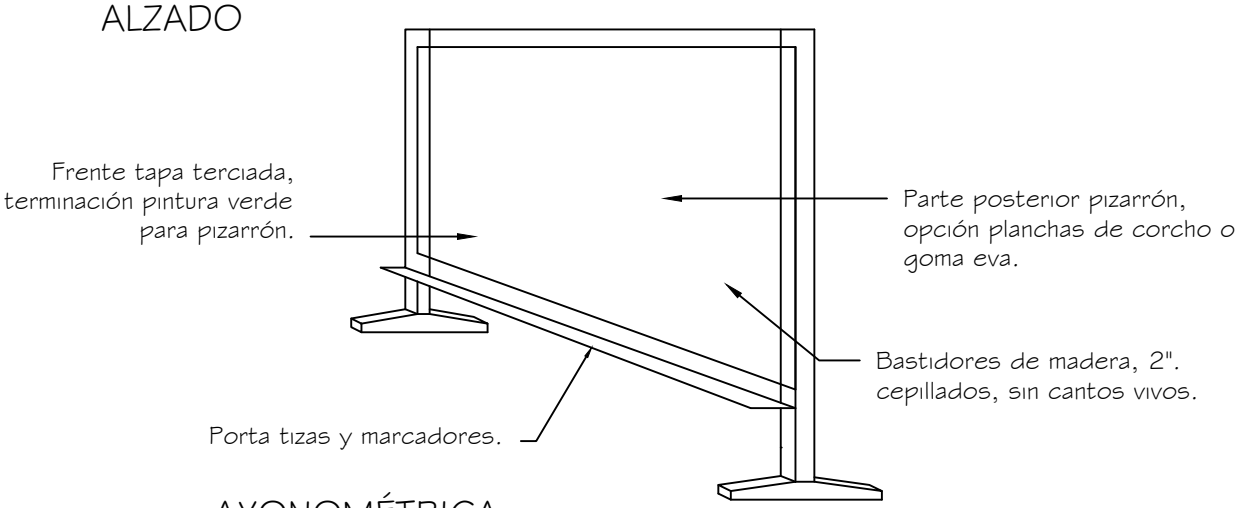

AXONOMÉTRICA

MAMPARA DIVISORIA ÁREA DESCANSO

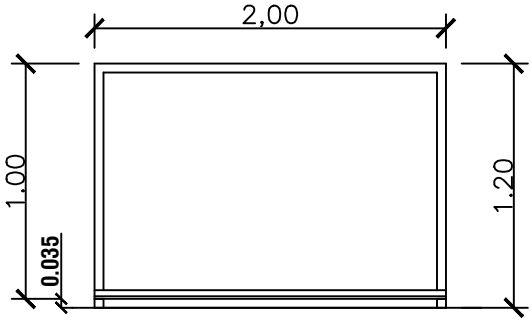

ALZADO

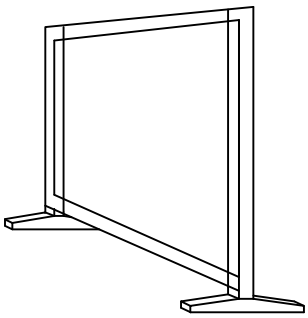

AXONOMÉTRICA

MINISTERIO DE EDUCACION Y CULTURA

DIRECCIÓN DE INFRAESTRUCTURA

EQUIPO TÉCNICO DE INFRAESTRUCTURA

Proyecto	Aula Tipo - Pre-Escolar 5.80 x 6.80 con S.S.H.H.	21
	DETALLE PIZARRÒN MÒVIL Y MAMPARA DIVISORIA	