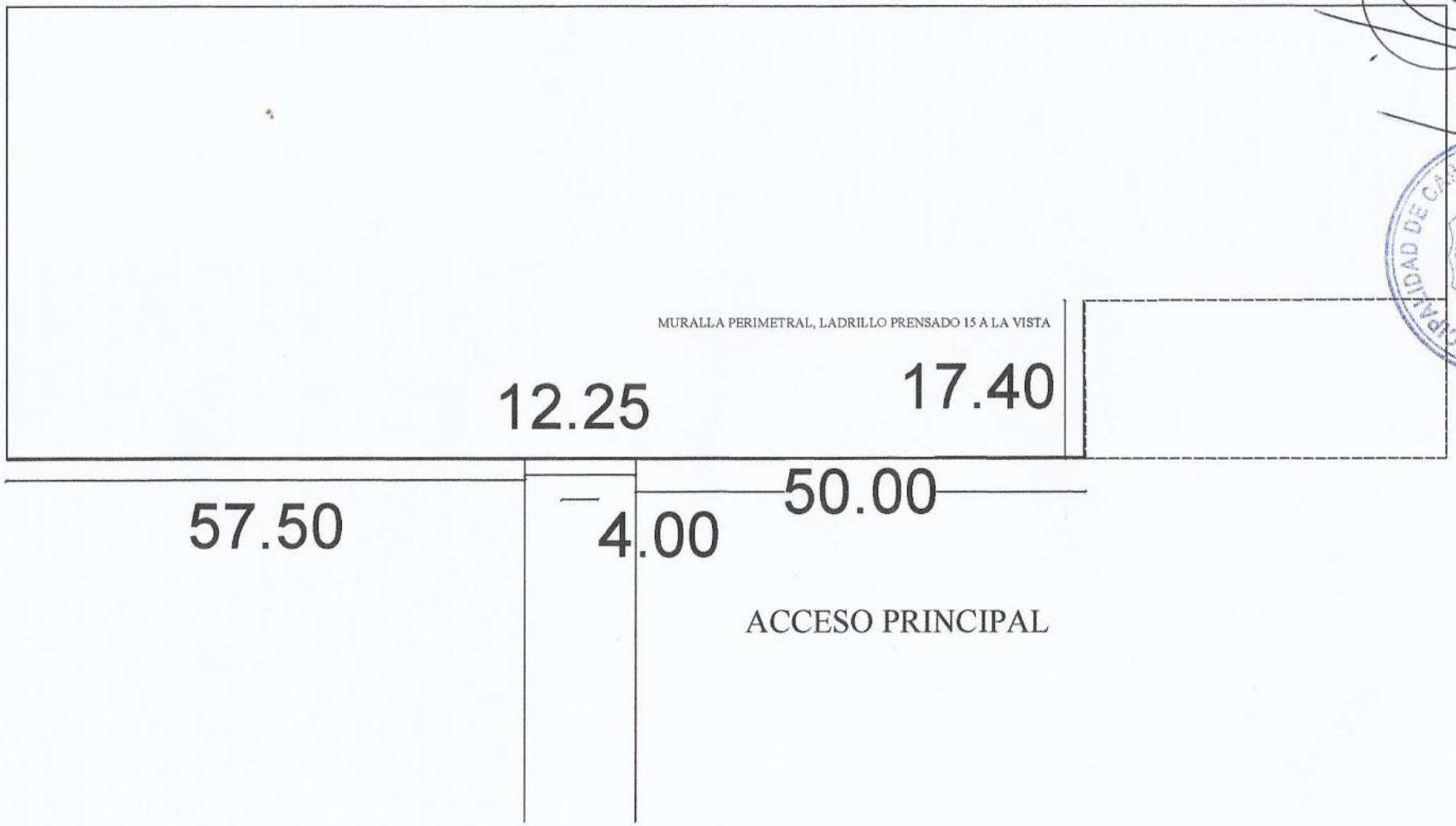

OBRA: MURALLA PERIMETRAL DEL CLUB DEPORTIVO 20 DE ENERO	LUGAR: COSTAS SALINAS	DISTRITO: CAPIATA	2017
	BARRIO: SAN MIGUEL	MUNICIPALIDAD DE CAPIATA	PPY:1

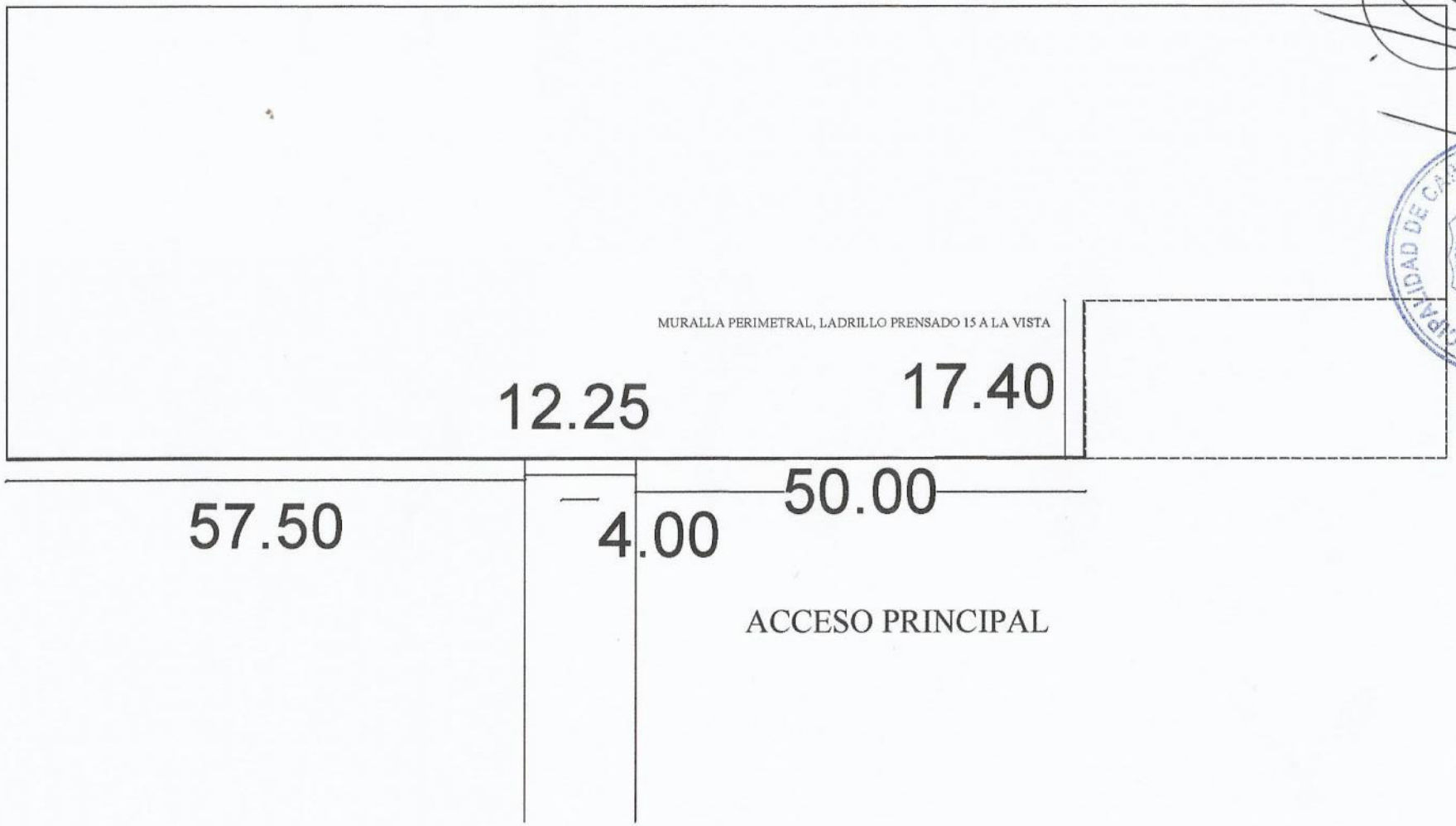

OBRA: MURALLA PERIMETRAL DEL CLUB DEPORTIVO 20 DE ENERO	LUGAR: COSTAS SALINAS	DISTRITO: CAPIATA	2017
	BARRIO: SAN MIGUEL	MUNICIPALIDAD DE CAPIATA	PPY:1

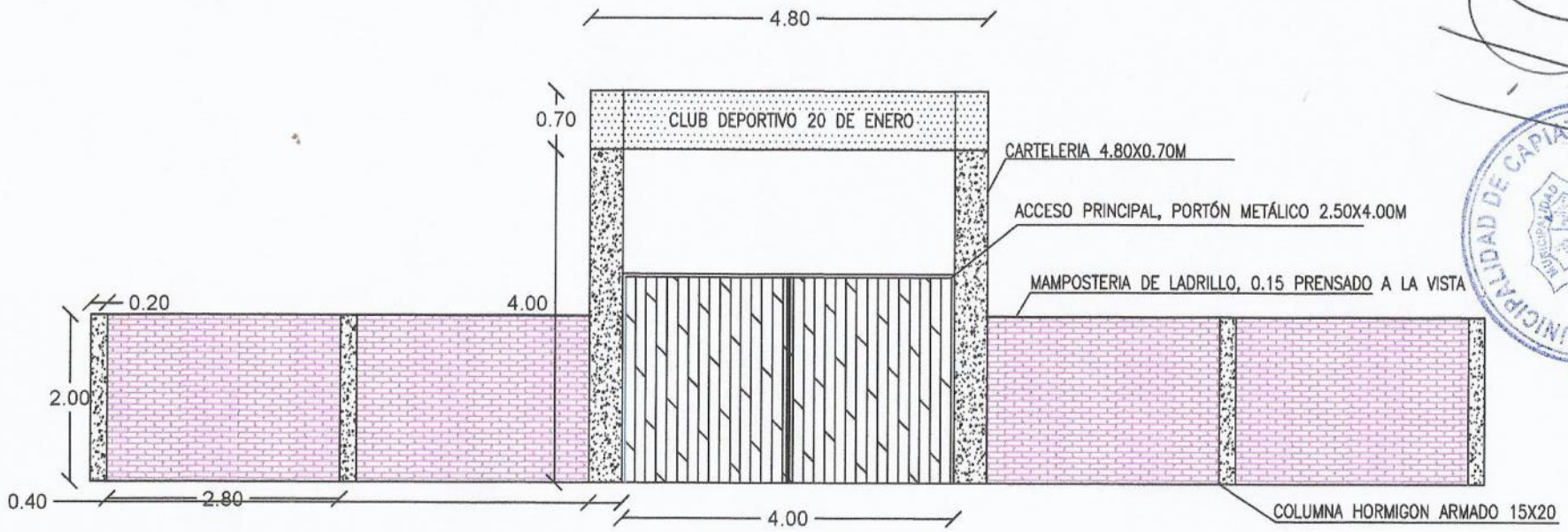

OBRA: MURALLA PERIMETRAL DEL CLUB DEPORTIVO 20 DE ENERO	LUGAR: COSTA SALINAS	DISTRITO: CAPIATA	2017
	BARRIO: SAN MIGUEL	MUNICIPALIDAD DE CAPIATA	

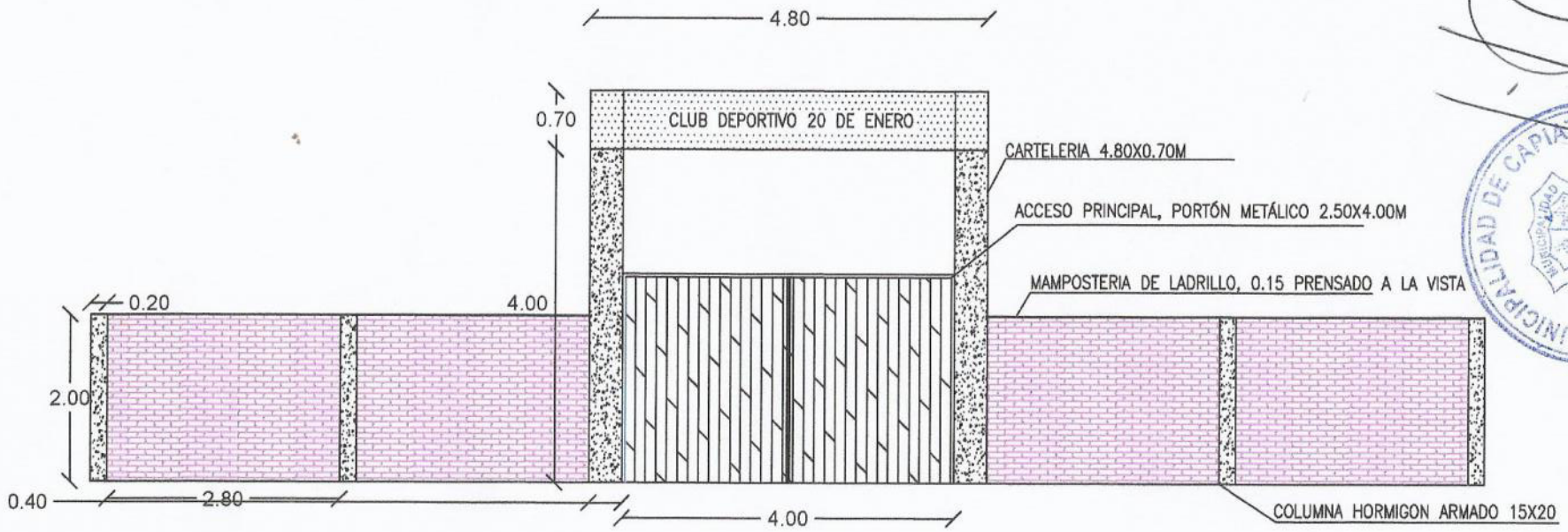

OBRA: MURALLA PERIMETRAL DEL CLUB DEPORTIVO 20 DE ENERO	LUGAR: COSTA SALINAS	DISTRITO: CAPIATA	2017
	BARRIO: SAN MIGUEL	MUNICIPALIDAD DE CAPIATA	

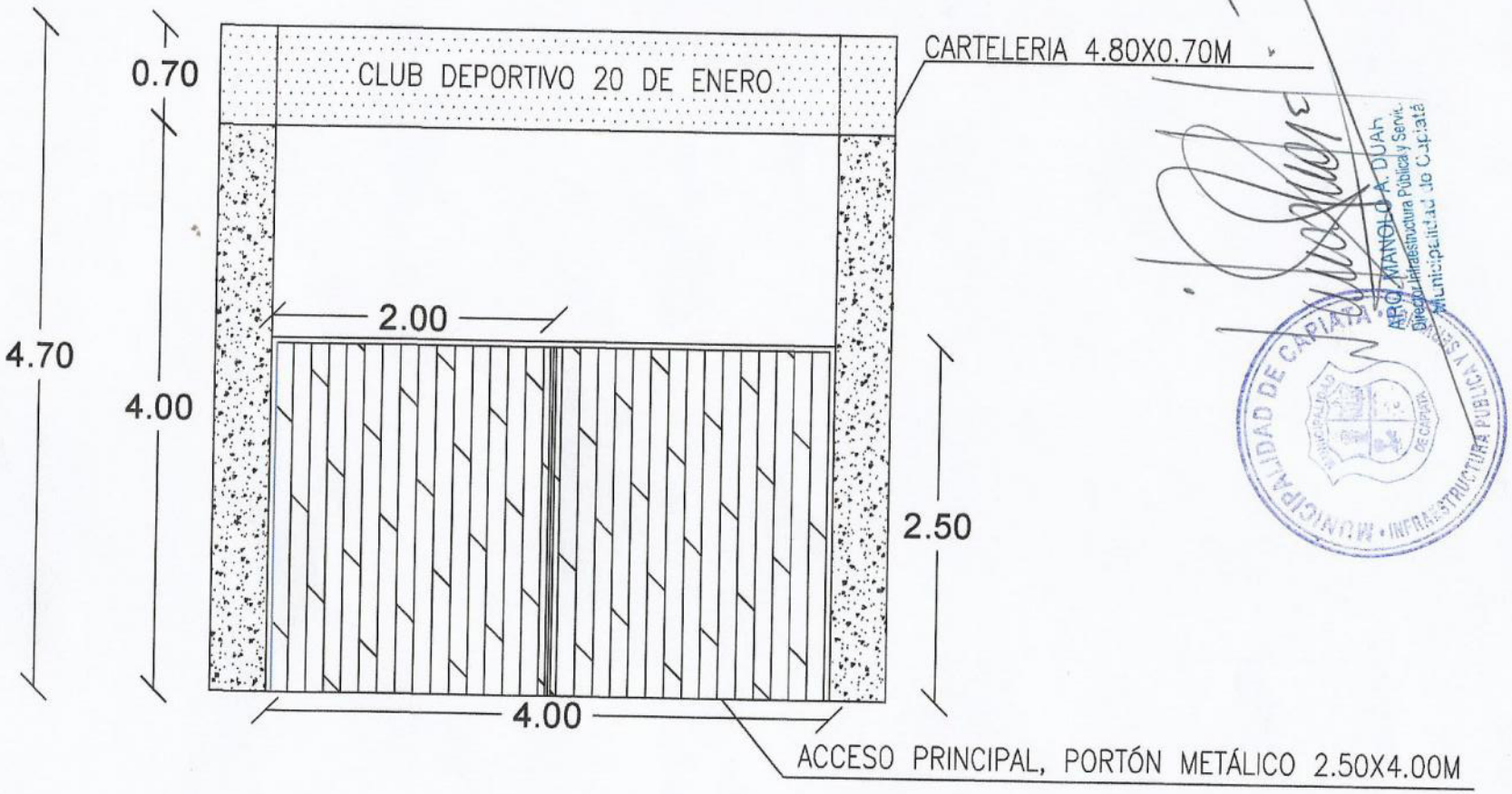

OBRA: MURALLA PERIMETRAL DEL CLUB DEPORTIVO 20 DE ENERO	LUGAR: COSTA SALINAS	DISTRITO: CAPIATA	2017
	BARRIO: SAN MIGUEL	MUNICIPALIDAD DE CAPIATA	

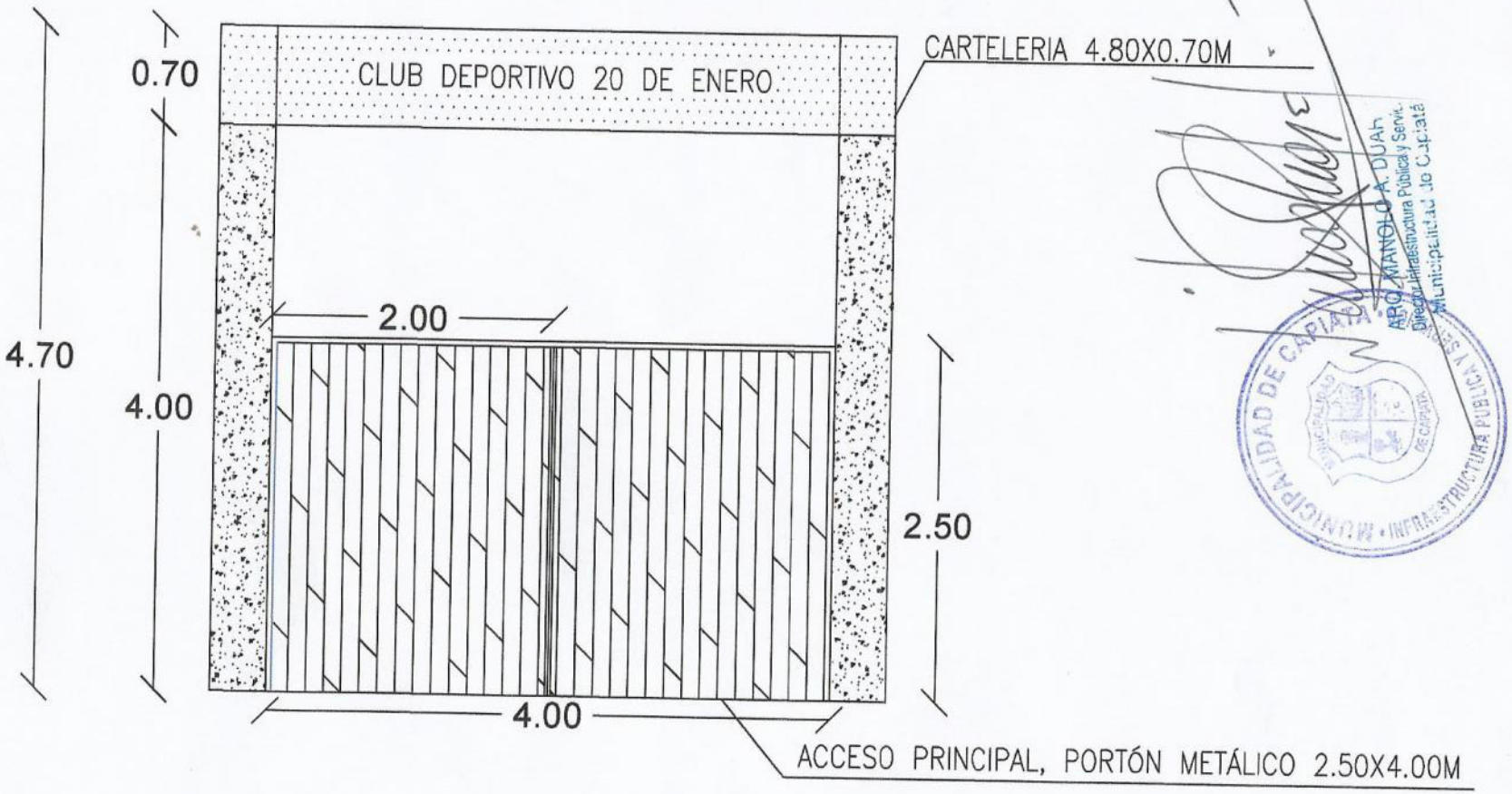

OBRA: MURALLA PERIMETRAL DEL CLUB DEPORTIVO 20 DE ENERO	LUGAR: COSTA SALINAS	DISTRITO: CAPIATA	2017
	BARRIO: SAN MIGUEL	MUNICIPALIDAD DE CAPIATA	

MUNICIPALIDAD DE CAPIATA DIRECCION DE INFRAESTRUCTURA PUBLICA Y SERVICIOS DETALLE PILAR EN ACCESO CON CARTELERIA		
OBRA: CONSTRUCCION DE MURALLA PERIMETRAL OBRAS COMPLEMENTARIAS CLUB DEPORTIVO 20 DE ENERO		
DETALLES CONSTRUCTIVOS	Lamina N° PPY - 4	Escala
FECHA :MAYO 2017		1/20

DETALLE PILAR EN ACCESO CON CARTELERIA

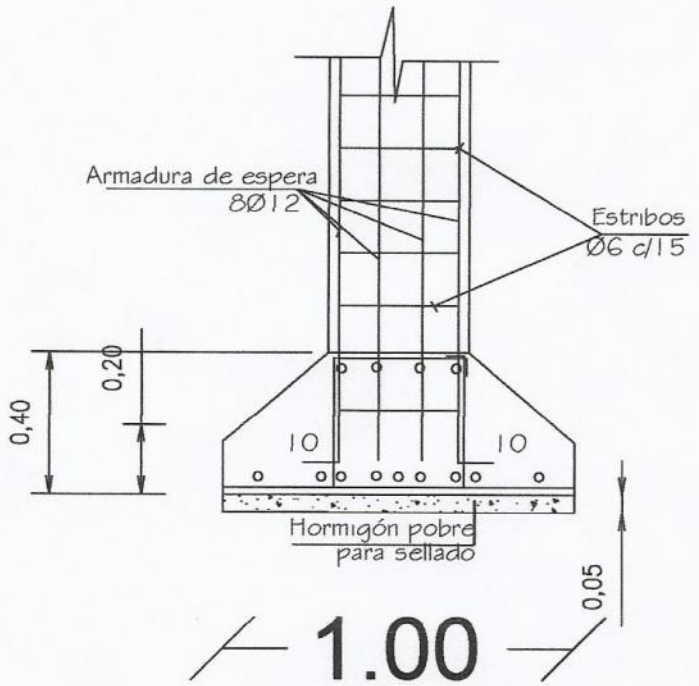

ARQ. MANOLO A. DUARTE
Director Infraestructura Pública y Servicios
Municipalidad de Capiatá

MUNICIPALIDAD DE CAPIATA DIRECCION DE INFRAESTRUCTURA PUBLICA Y SERVICIOS DETALLE PILAR EN ACCESO CON CARTELERIA		
OBRA: CONSTRUCCION DE MURALLA PERIMETRAL OBRAS COMPLEMENTARIAS CLUB DEPORTIVO 20 DE ENERO		
DETALLES CONSTRUCTIVOS	Lamina N° PPY - 4	Escala
FECHA :MAYO 2017		1/20

DETALLE PILAR EN ACCESO CON CARTELERIA

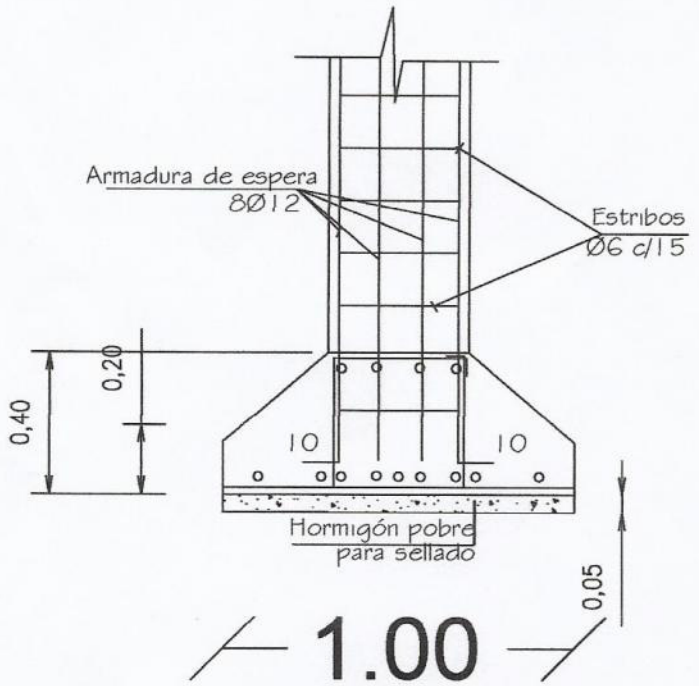

ARQ. MANOLO A. DUARTE
Director Infraestructura Pública y Servicios
Municipalidad de Capiatá

MUNICIPALIDAD DE CAPIATA DIRECCION DE INFRAESTRUCTURA PUBLICA Y SERVICIOS DETALLE DE ZAPATA EN ACCESO CON CARTELERIA		
OBRA: COSNTRUCCION DE MURALLA PERIMETRAL Y OBRAS COMPLEMENTARIAS CLUB DEPORTIVO 20 DE ENERO		
DETALLES CONSTRUCTIVOS	Lamina N° PPY - 05	Escala
FECHA :MAYO 2017		1/20

DETALLE DE ARMADURA ZAPATA
CORTE A A

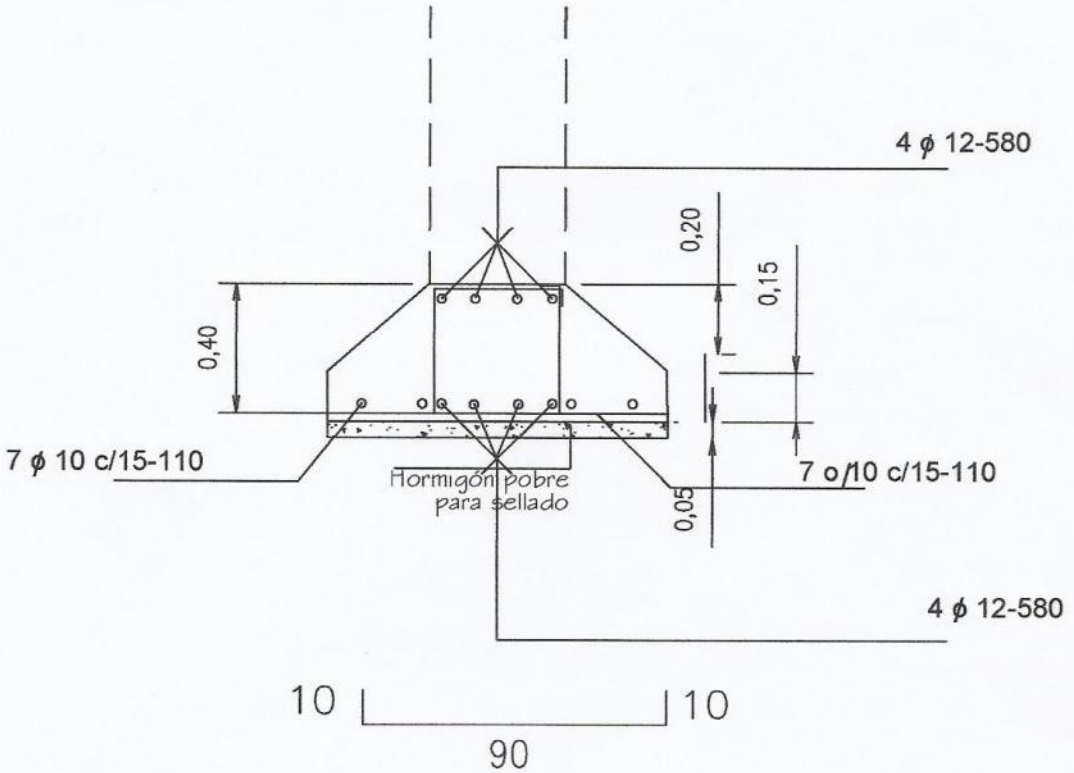

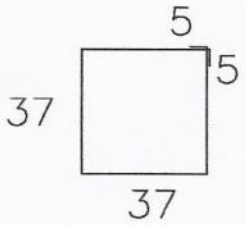

Estribo ϕ 6 c/15

MUNICIPALIDAD DE CAPIATA DIRECCION DE INFRAESTRUCTURA PUBLICA Y SERVICIOS DETALLE DE ZAPATA EN ACCESO CON CARTELERIA		
OBRA: COSNTRUCCION DE MURALLA PERIMETRAL Y OBRAS COMPLEMENTARIAS CLUB DEPORTIVO 20 DE ENERO		
DETALLES CONSTRUCTIVOS	Lamina N° PPY - 05	Escala
FECHA :MAYO 2017		1/20

DETALLE DE ARMADURA ZAPATA
CORTE A A

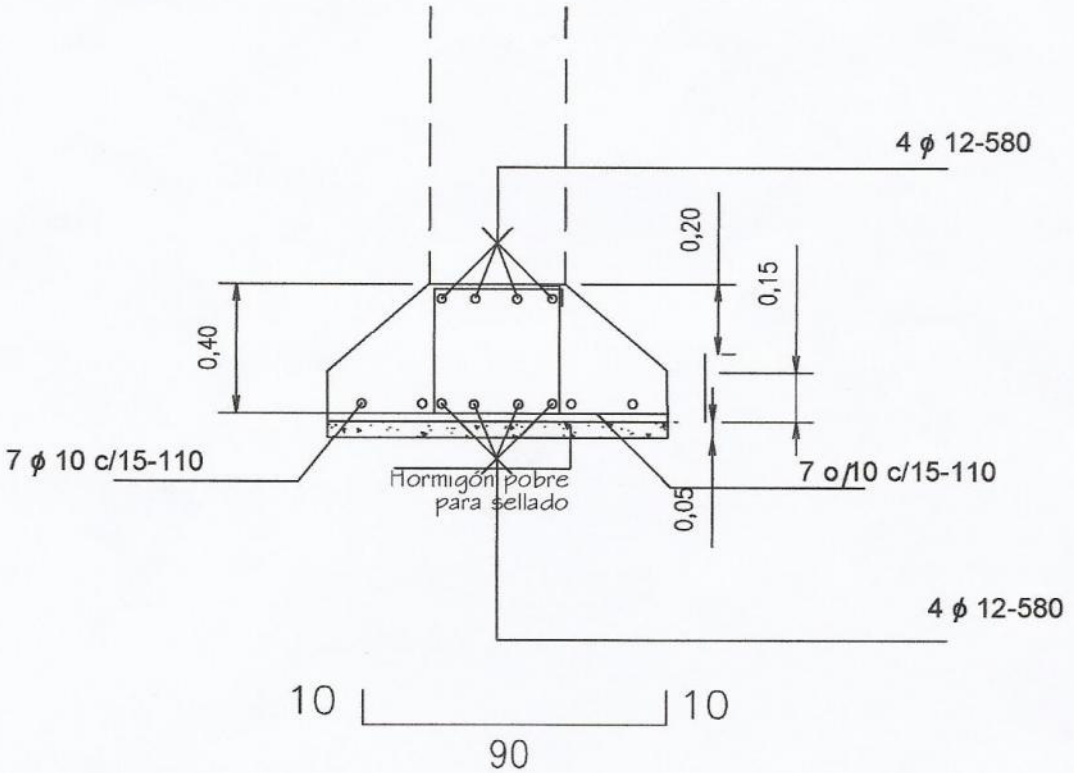

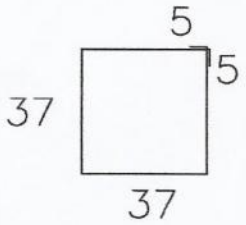

Estribo ϕ 6 c/15

MUNICIPALIDAD DE CAPIATA

DIRECCION DE INFRAESTRUCTURA PUBLICA Y SERVICIOS

DETALLE DE PILAR ARRIOSTRADO EN MAMPOSTERIA

OBRA: CONSTRUCCION DE MURALLA PERIMETRAL OBRAS COMPLEMENTARIAS CLUB DEPORTIVO 20 DE ENERO

DETALLES CONSTRUCTIVOS	Lamina N° PPY - 6	Escala 1/20
FECHA :MAYO 2017		

DETALLE PILAR ARRIOSTRADO A MAMPOSTERÍA

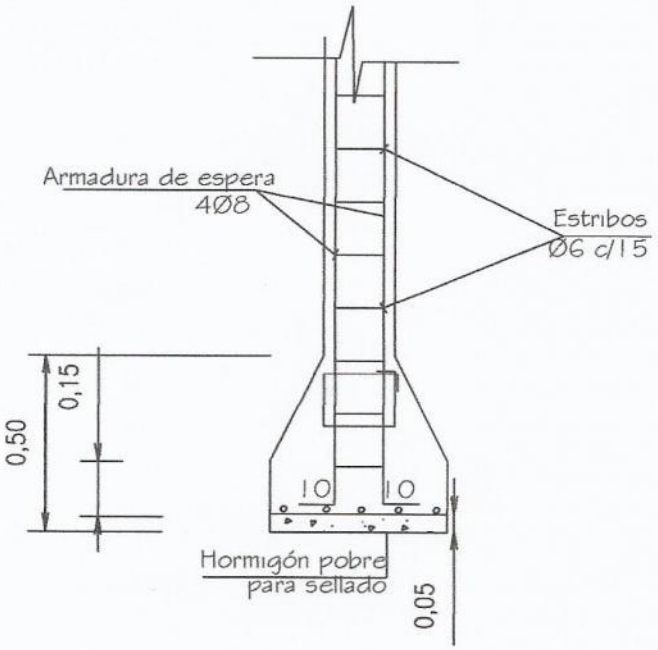

MUNICIPALIDAD DE CAPIATA

DIRECCION DE INFRAESTRUCTURA PUBLICA Y SERVICIOS

DETALLE DE PILAR ARRIOSTRADO EN MAMPOSTERIA

OBRA: COSNTRUCCION DE MURALLA PERIMETRAL Y OBRAS COMPLEMENTARIAS CLUB DEPORTIVO 20 DE ENERO

DETALLES CONSTRUCTIVOS	Lamina N° PPY - 07	Escala
FECHA :MAYO 2017		1/20

DETALLE DE ARMADURA ZAPATA
CORTE A A

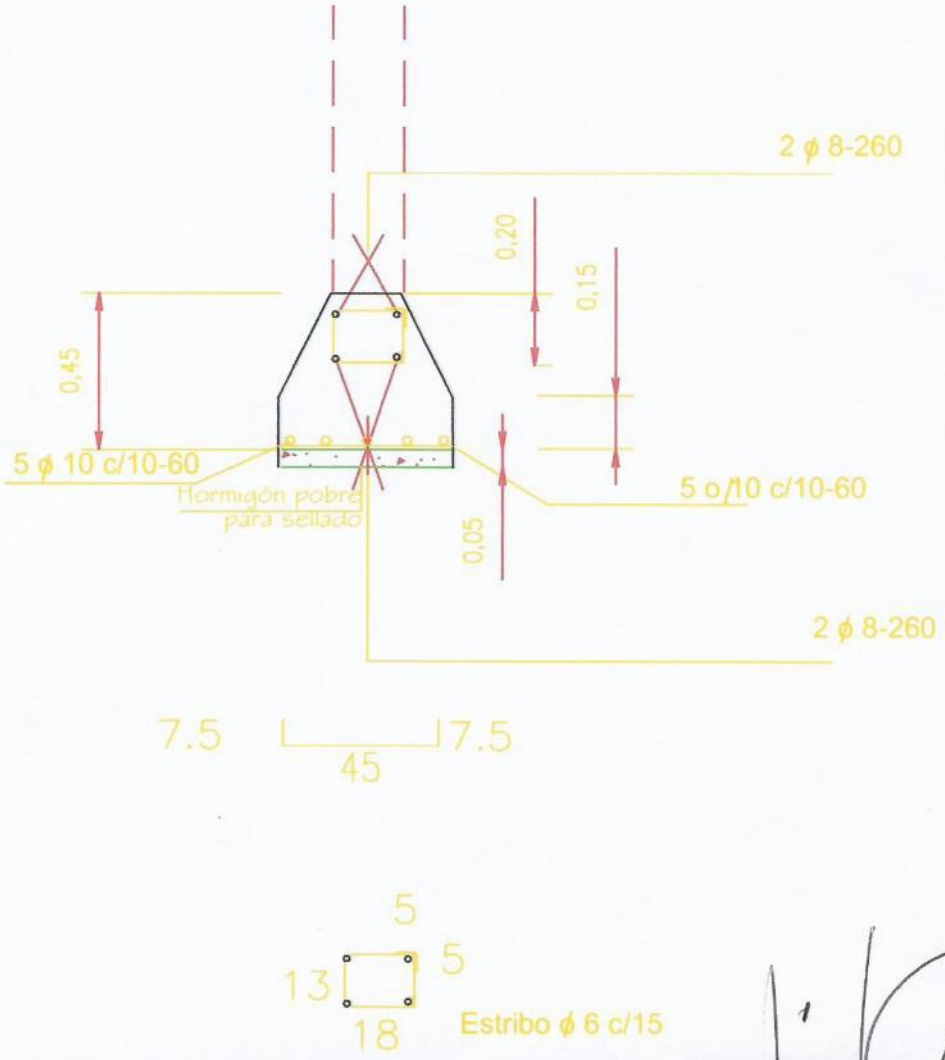

MUNICIPALIDAD DE CAPIATA

DIRECCION DE INFRAESTRUCTURA PUBLICA Y SERVICIOS

DETALLE DE ARMADURA- VIGA DE FUNDACIÓN

OBRA: COSNTRUCCION DE MURALLA PERIMETRAL Y OBRAS COMPLEMENTARIAS CLUB DEPORTIVO 20 DE ENERO

DETALLES CONSTRUCTIVOS	Lamina N° PPY - 08	Escala 1/20
FECHA :MAYO 2017		

DETALLE DE ARMADURA VIGA DE FUNDACION

CORTE A A

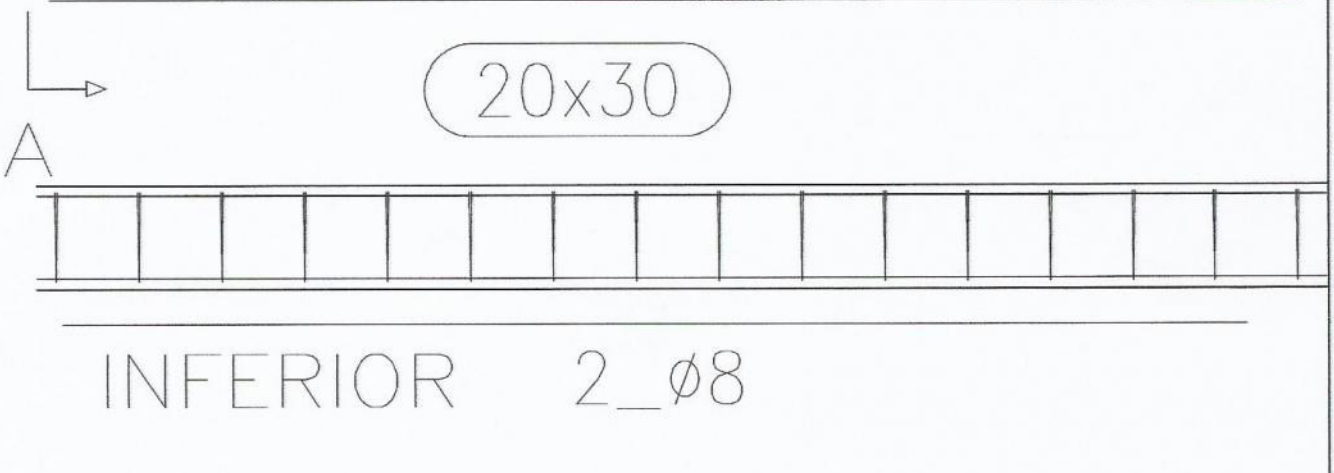

Corte A

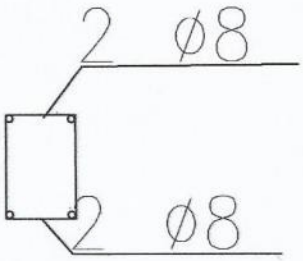

26 16 572_Ø6_c/24_L=94

EMILIO GABRIAGUEZ
NAZARIO GONZALEZ
DALMACIO BARRETO
EMILIANO GABRIAGUEZ
REMIGIA ZELADA
9566
9548
9538
1140
MUNICIPALIDAD DE CAPIATA
ARQ. MANOLO A. BURI
Director Infraestructura Pública y Servi
Municipalidad de Capiatá