PLANO DE LA OBRA

PERFORACIÓN Y AUTOMATIZACIÓN DE POZOS ARTESIANOS

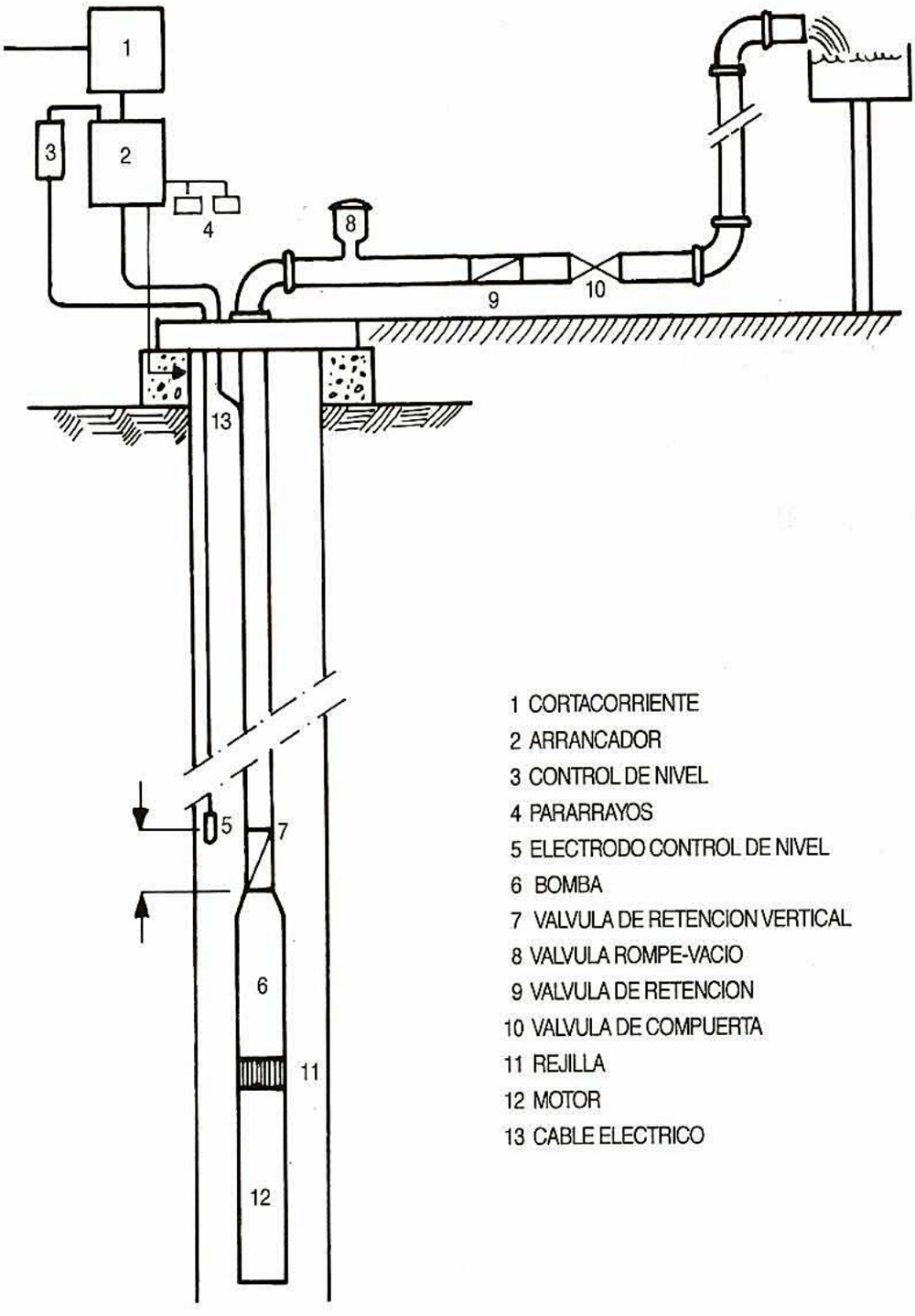

1 CORTACORRIENTE
2 ARRANCADOR
3 CONTROL DE NIVEL
4 PARARRAYOS
5 ELECTRODO CONTROL DE NIVEL
6 BOMBA
7 VALVULA DE RETENCION VERTICAL
8 VALVULA ROMPE-VACIO
9 VALVULA DE RETENCION
10 VALVULA DE COMPUERTA
11 REJILLA
12 MOTOR
13 CABLE ELECTRICO