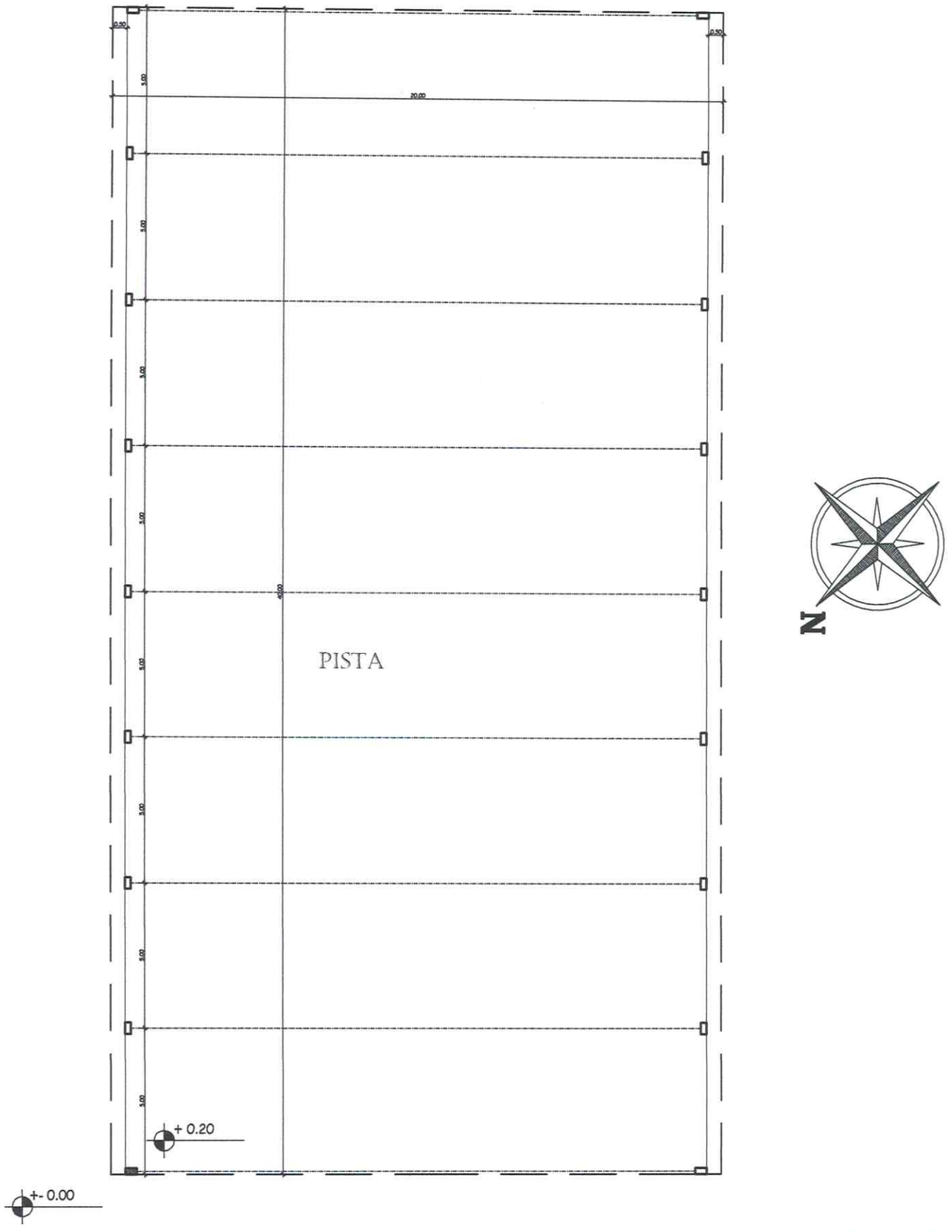

GOBERNACION SAN PEDRO DEL 2DO DPTO. SAN PEDRO NGLADO DEPORTIVO - COLEGIO NACIONAL EMD CHORE - DISTRITO DE CHORE PROYECTO	PLANTA ARQUITECTONICA	LAMINA N° 1

GOBERNACION DE SAN PEDRO · Segundo Departamento · Dirección de Proyectos y Obras

Néstor Ramírez
Secretario Obras Públicas
Gobernación San Pedro

Arq. Cinthia M. Encina
Reg. MOPC N° 2006

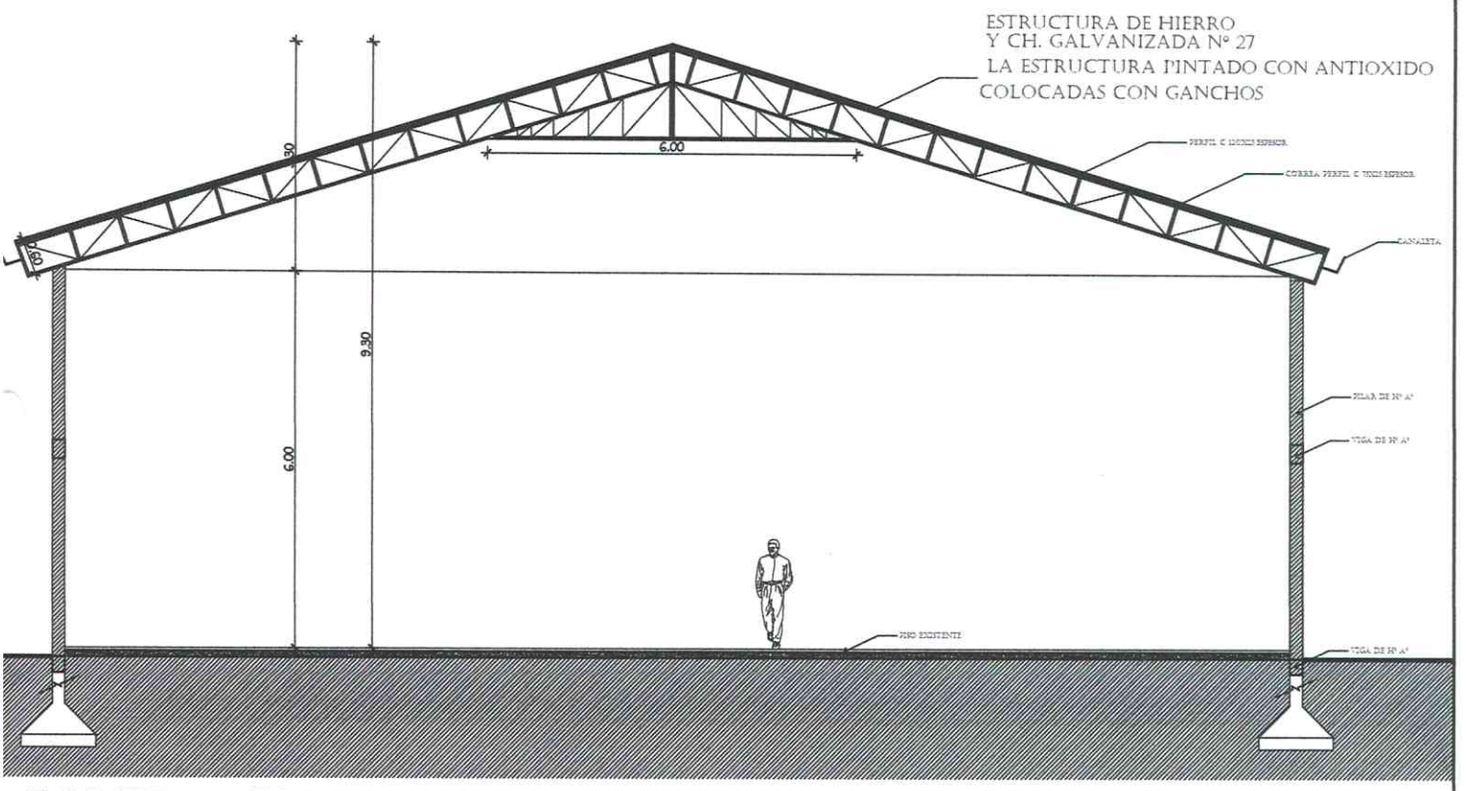

CORTE - CABRIADA

GOBERNACION SAN PEDRO DEL 2DO DPTO. SAN PEDRO INGLADO DEPORTIVO - COLEGIO NACIONAL EMD CHORE - DISTRITO DE CHORE PROYECTO	CORTE A-A	LAMINA Nº 2

GOBERNACION DE SAN PEDRO · Segundo Departamento · Dirección de Proyectos y Obras

Néstor Ramírez
Secretario Obras Públicas
Gobernación San Pedro

Arq. Cintia M. Encina
Reg. MOPC Nº 2006

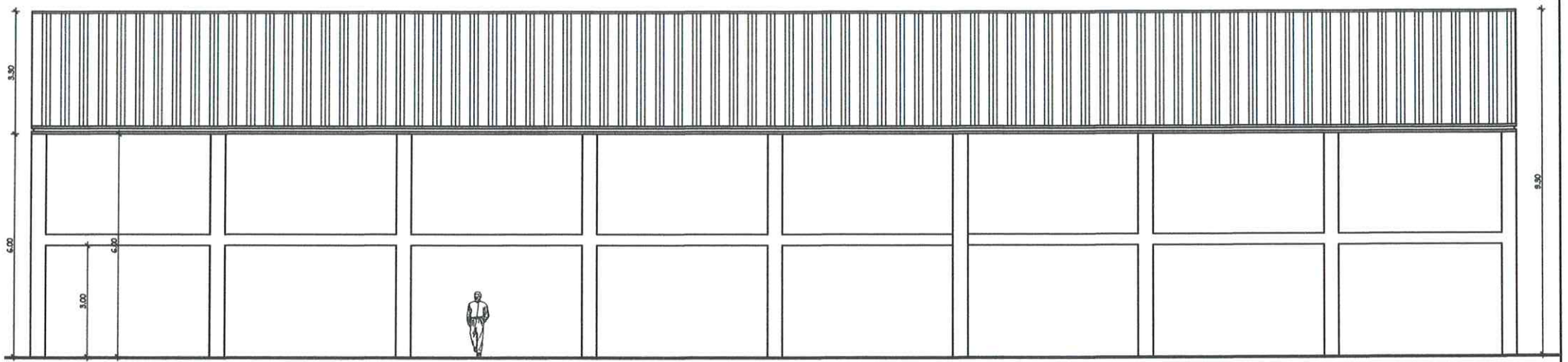

Arq. Cinthia M. Encina
Reg. MOPC Nº 2006

Néstor Ramírez
Secretario Obras Públicas
Gobernación San Pedro

GOBERNACION DE SAN PEDRO · Segundo Departamento · Dirección de Proyectos y Obras

GOBERNACION SAN PEDRO DEL 2DO DPTO. SAN PEDRO	FACHADA LATERAL	LAMINA Nº
TINGLADO DEPORTIVO - COLEGIO NACIONAL EMD CHORE - DISTRITO DE CHORE		3
PROYECTO		

DETALLES DE ESTRUCTURA: ARCOS Y COLUMNAS

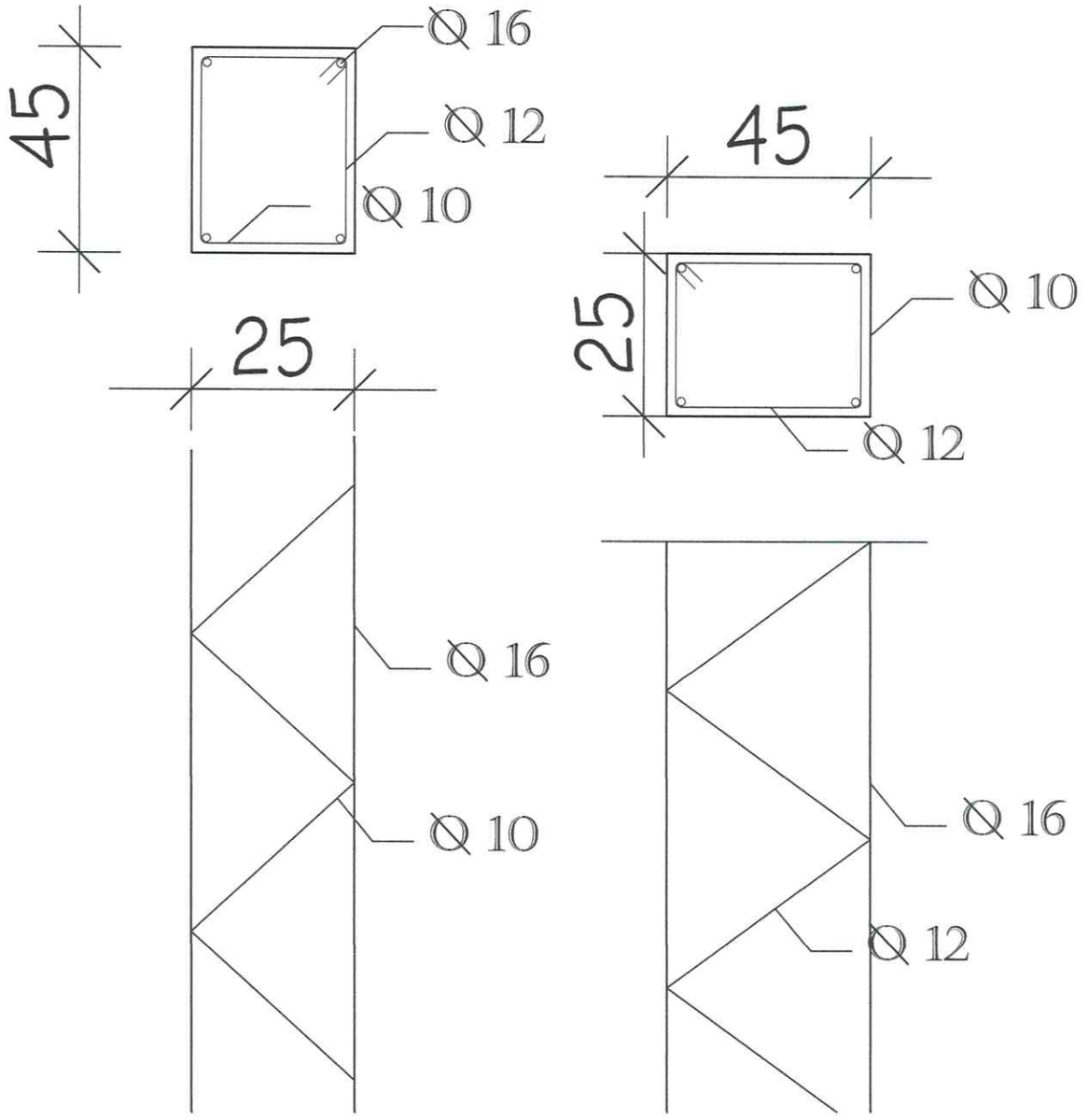

GOBERNACION SAN PEDRO DEL 2DO DPTO. SAN PEDRO INGLADO DEPORTIVO - COLEGIO NACIONAL EMD CHORE - DISTRITO DE CHORE PROYECTO	DETALLES DE ESTRUCTURA	LAMINA N° 4

GOBERNACION DE SAN PEDRO
Segundo Departamento
Dirección de Proyectos y Obras

Néstor Ramírez
Secretario Obras Públicas
Gobernación San Pedro

Arq. Cintia M. Encina
Reg. MOPC N° 2006