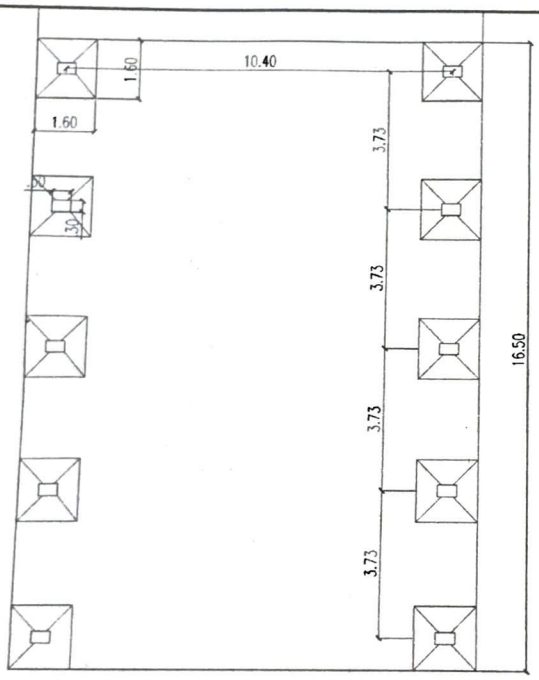

PLANTA esc 1/50

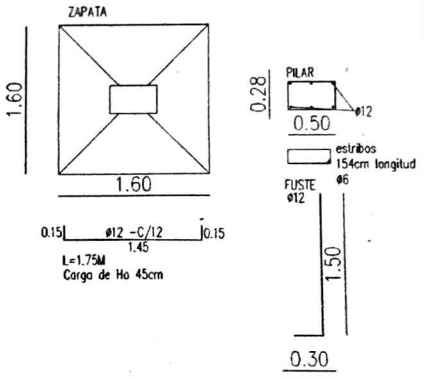

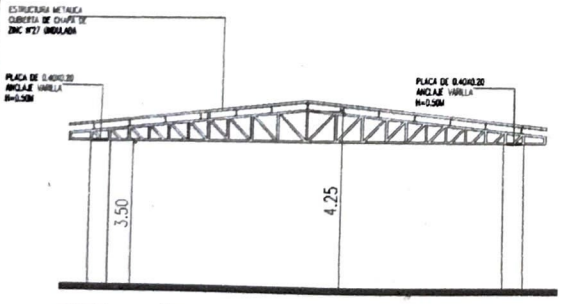

CORTE esc 1/50

PROYECTO: ANCLADO MALNEARIO, ITA COTY

UBICACION: CENTRO URBANO, ITACURUBI DE LA CORDILLERA