ESTRUCTURA DE SALIDA

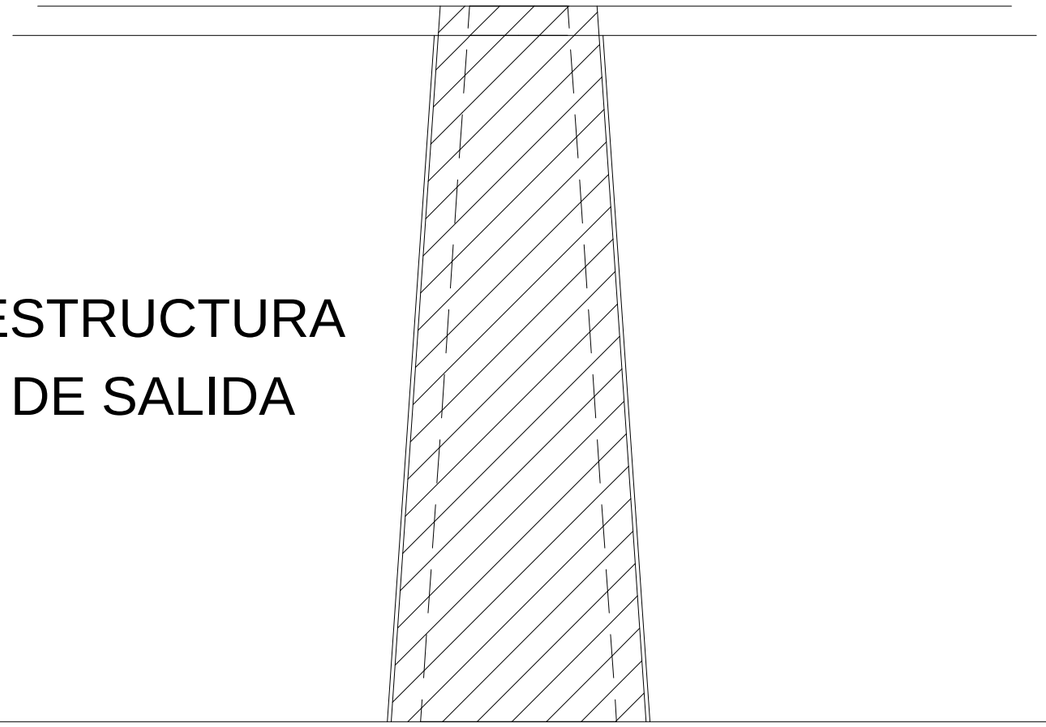

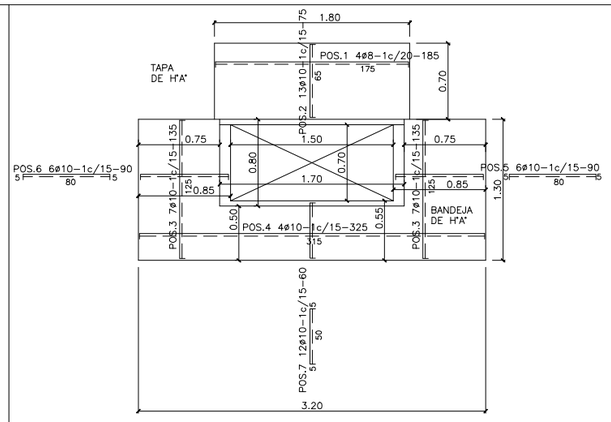

PLANTA DE ARMADURA – TIPO B

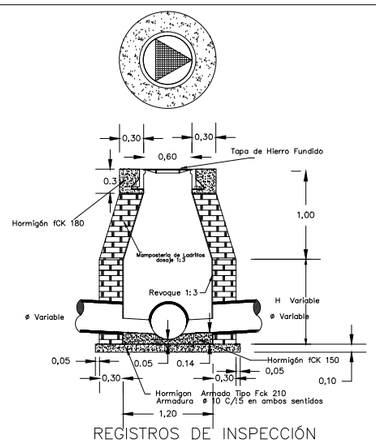

REGISTROS DE INSPECCIÓN

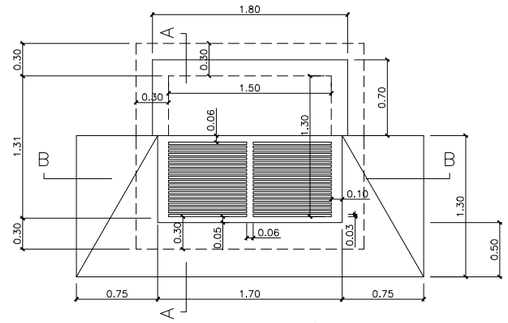

PLANTA SUMIDERO LATERAL c/ REJILLA – TIPO B

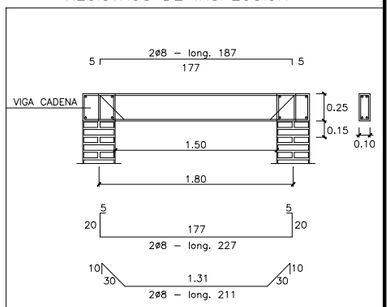

DETALLE VIGA DE H°A°

CALZADA

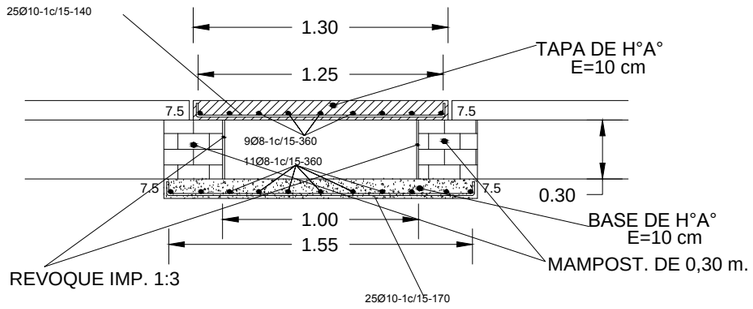

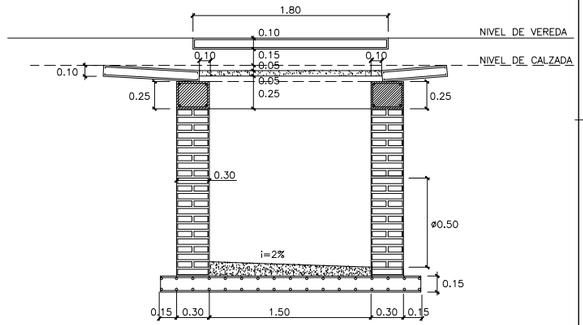

CORTE B–B – TIPO B

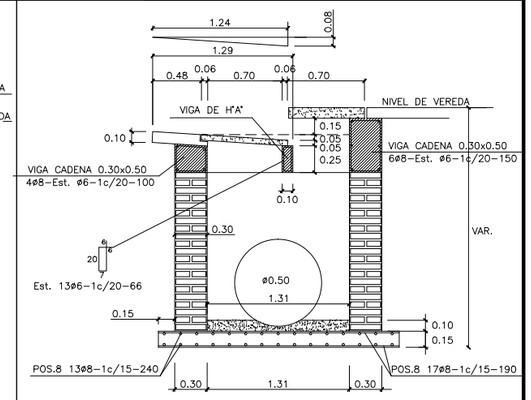

CORTE A–A – TIPO B

MUNICIPALIDAD DE ASUNCIÓN	
Mario Aníbal Ferreiro Sanabria Intendente	
Ing. Mirtha S. Acha G., Directora General Dirección General de Obras	Ing. Antoliano Benítez, Director Dirección de Obras Municipales
DESAGÜE PLUVIAL DE LA CALLE PRÓCER JUAN B. ACOSTA	

PROYECTADO:	REVISADO:	APROBADO:	OCTUBRE 2018
FECHA:	FECHA:	FECHA:	LÁMINA 2