PLANOS

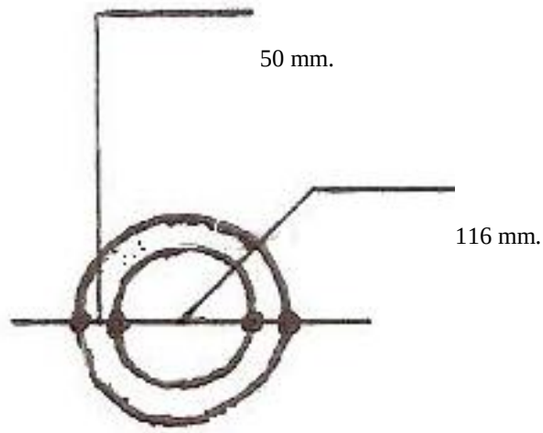
50 mm.
116 mm.

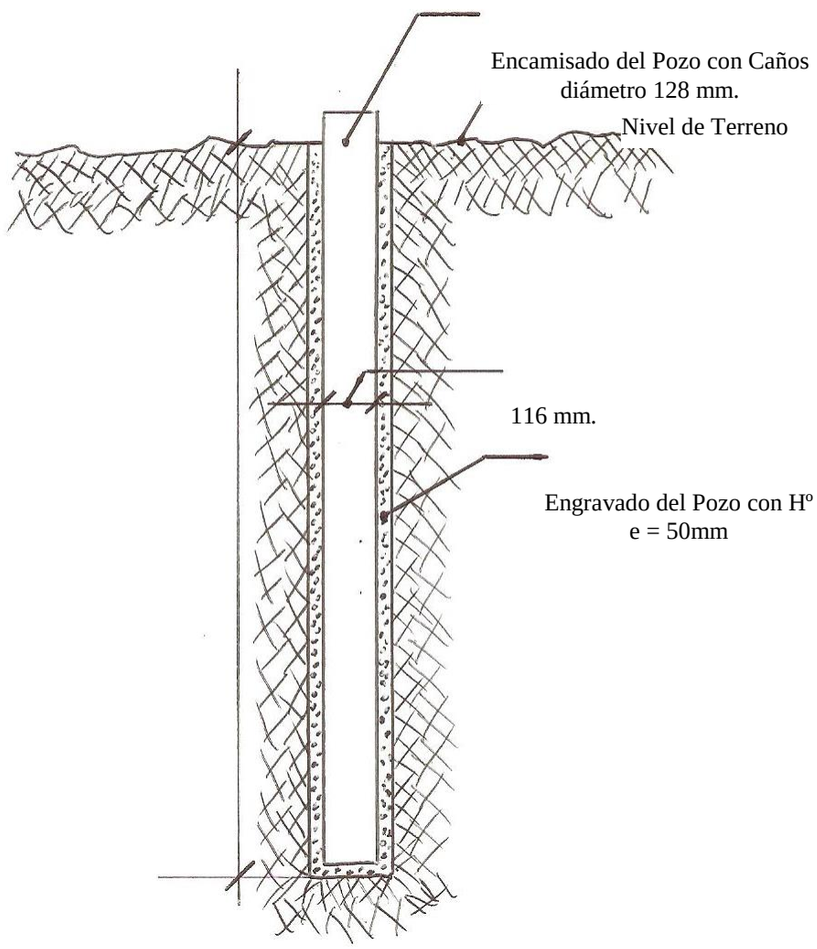
Encamisado del Pozo con Caños
diámetro 128 mm.
Nivel de Terreno
116 mm.
Engravado del Pozo con Hº
e = 50mm