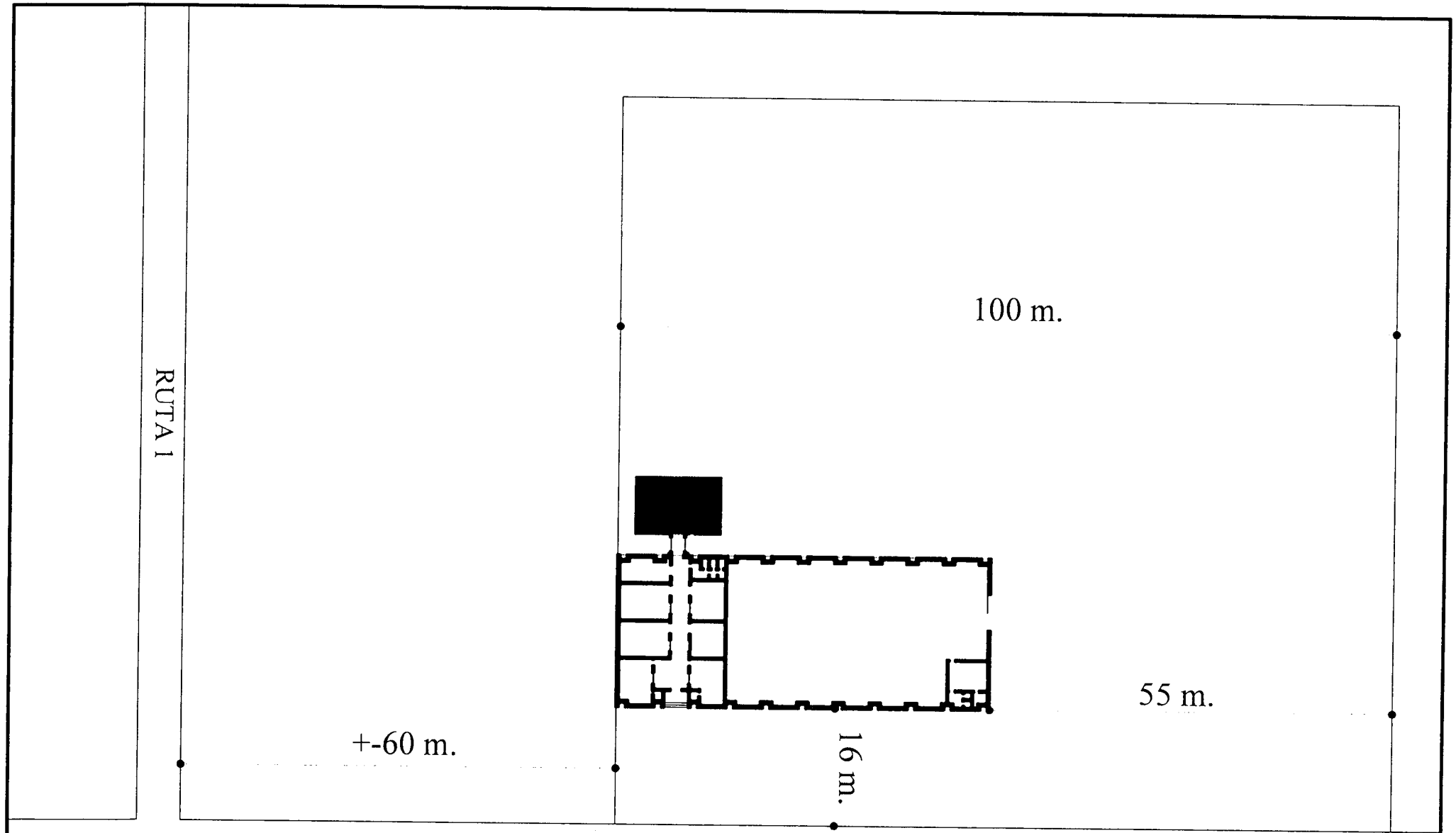

PLANTA DE UBICACIÓN

DPTO.DE OPERACIÓN DE DISTRIBUCIÓN ZONA SUR

ANDE	DPTO. DE SERVICIOS GENERALES			
SECCIÓN MTO. CIVIL DE EDIFICIOS Y MUEBLES DE OF.				
DISEÑADO:	REVISADO:	APROBADO:	FECHA:	PLANO: 1

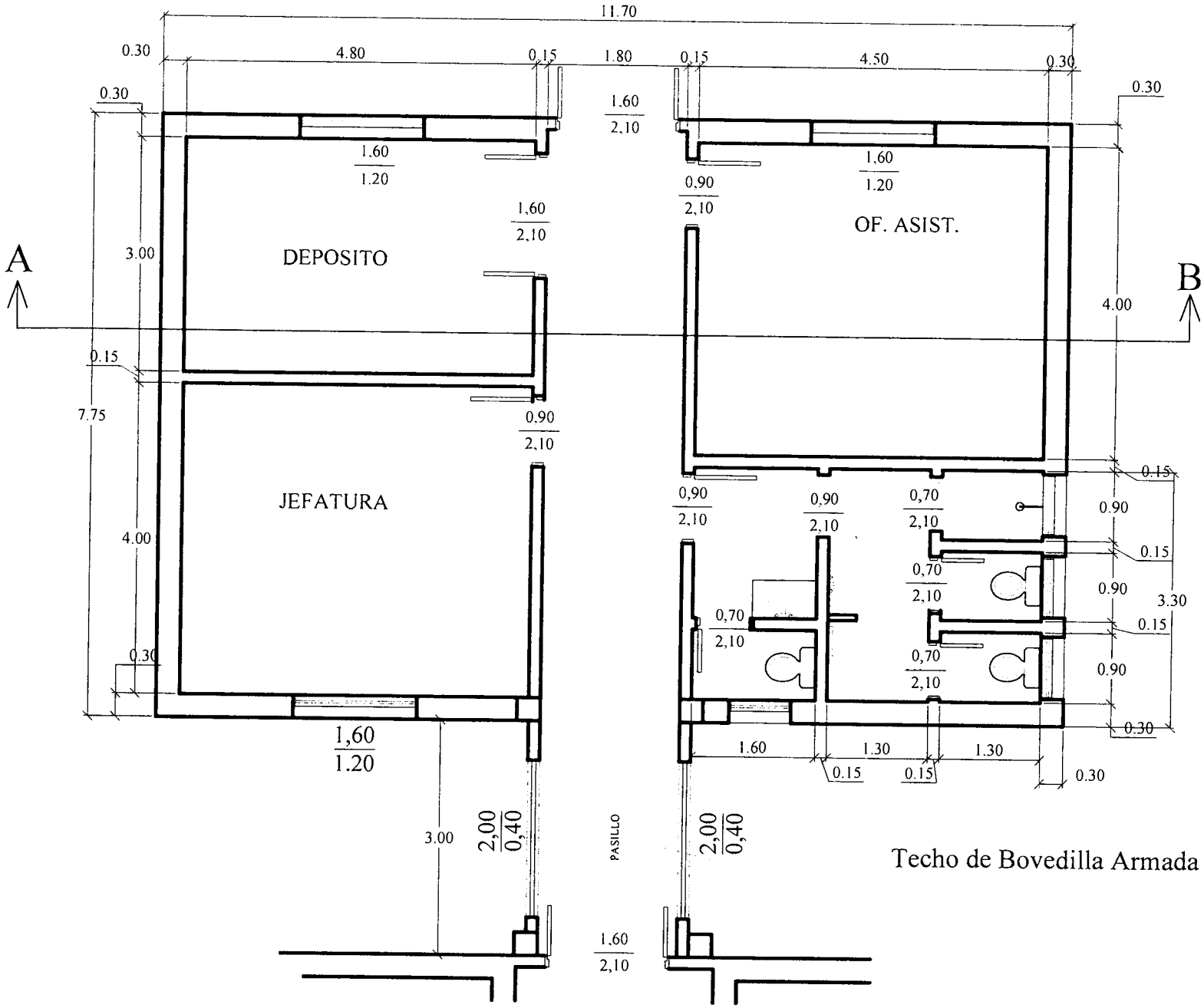

Techo de Bovedilla Armada

PLANTA ACOTADA- Ag.Cnel. Bogado
DPTO.DE OPERACIÓN DE DISTRIBUCIÓN ZONA SUR
esc_____ 1/75

ANDE	DPTO. DE SERVICIOS GENERALES			
	SECCIÓN MTO. CIVIL DE EDIFICIOS Y MUEBLES DE OF.			
DISEÑADO:BG	REVISADO:	APROBADO:	FECHA:	PLANO:2

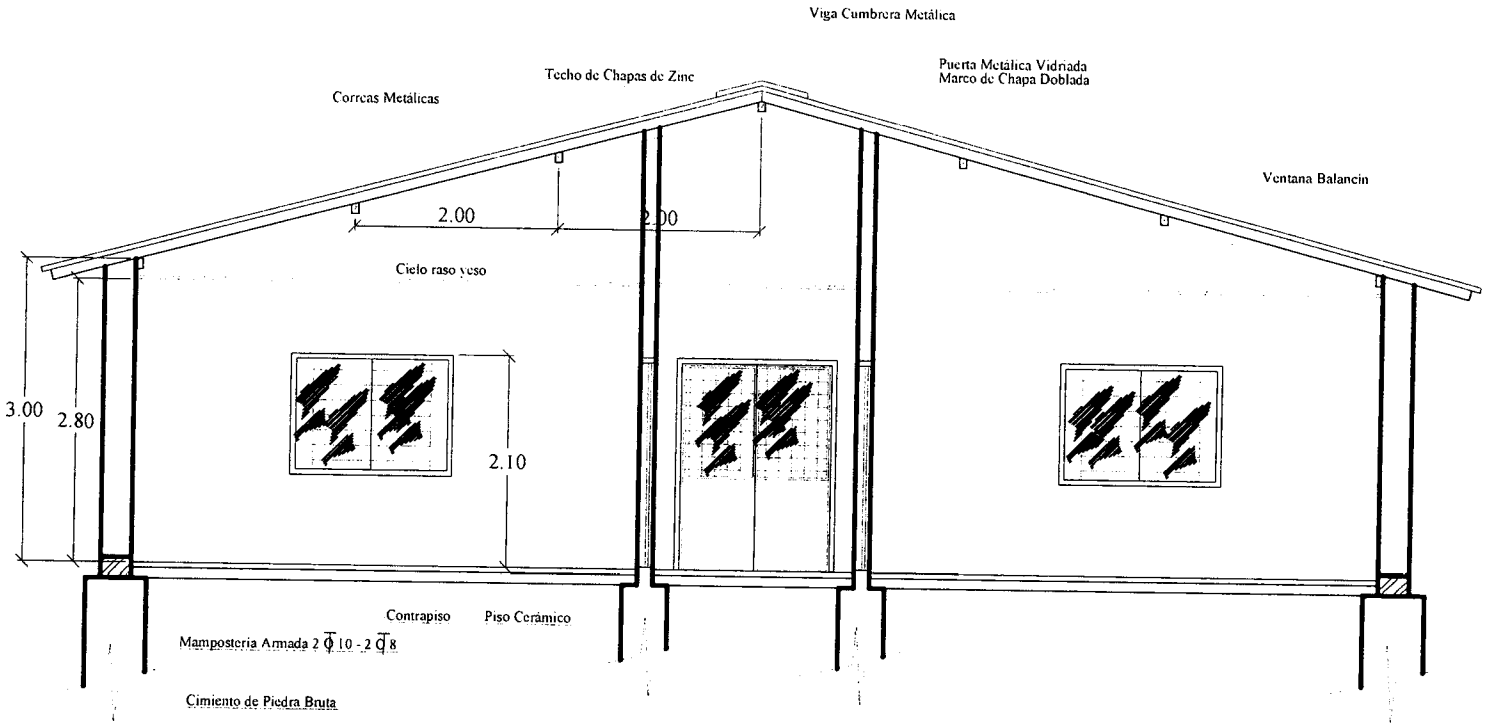

CORTE A - B - Ag. Cnel. Bogado

DPTO.DE OPERACIÓN DE DISTRIBUCIÓN ZONA SUR

esc_____ 1/75

ANDE	DPTO. DE SERVICIOS GENERALES			
SECCIÓN MTO. CIVIL DE EDIFICIOS Y MUEBLES DE OF.				
DISEÑADO: BG	REVISADO:	APROBADO:	FECHA:	PLANO 3

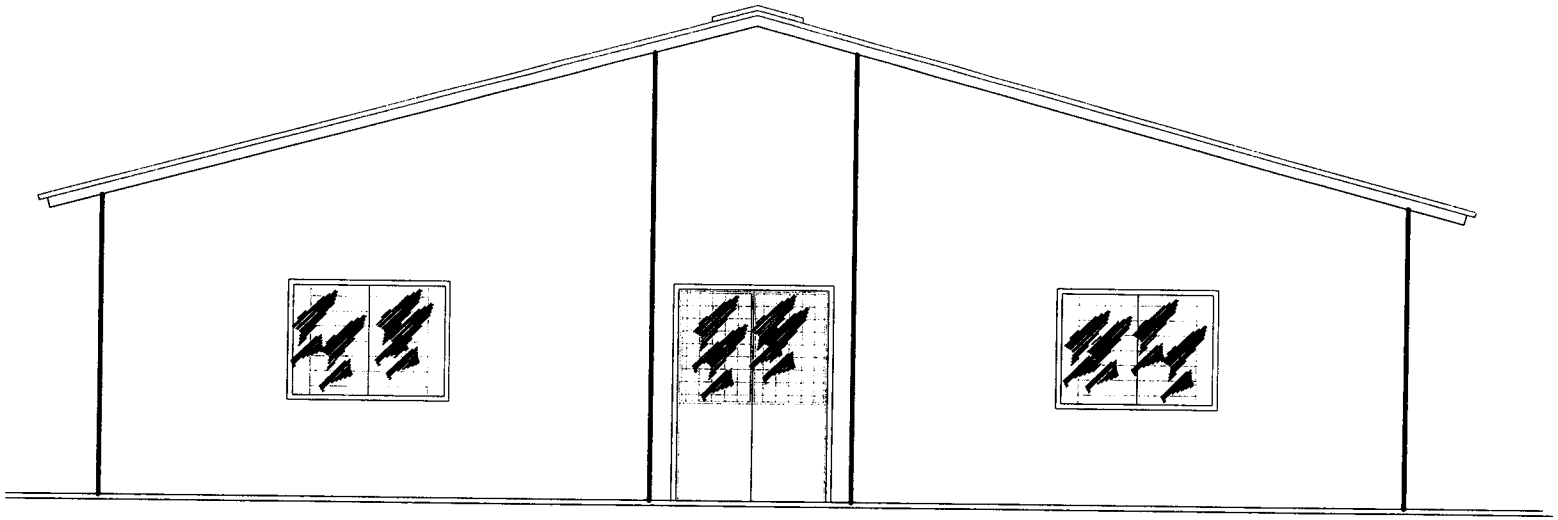

FACHADA - Ag.Cnel. Bogado
DPTO.DE OPERACIÓN DE DISTRIBUCIÓN ZONA SUR
esc_____ 1/75

ANDE	DPTO. DE SERVICIOS GENERALES			
SECCIÓN MTO. CIVIL DE EDIFICIOS Y MUEBLES DE OF.				
DISEÑADO: BG	RELEVADO:	APROBADO:	FECHA: 15/07/11	PLANO: 4

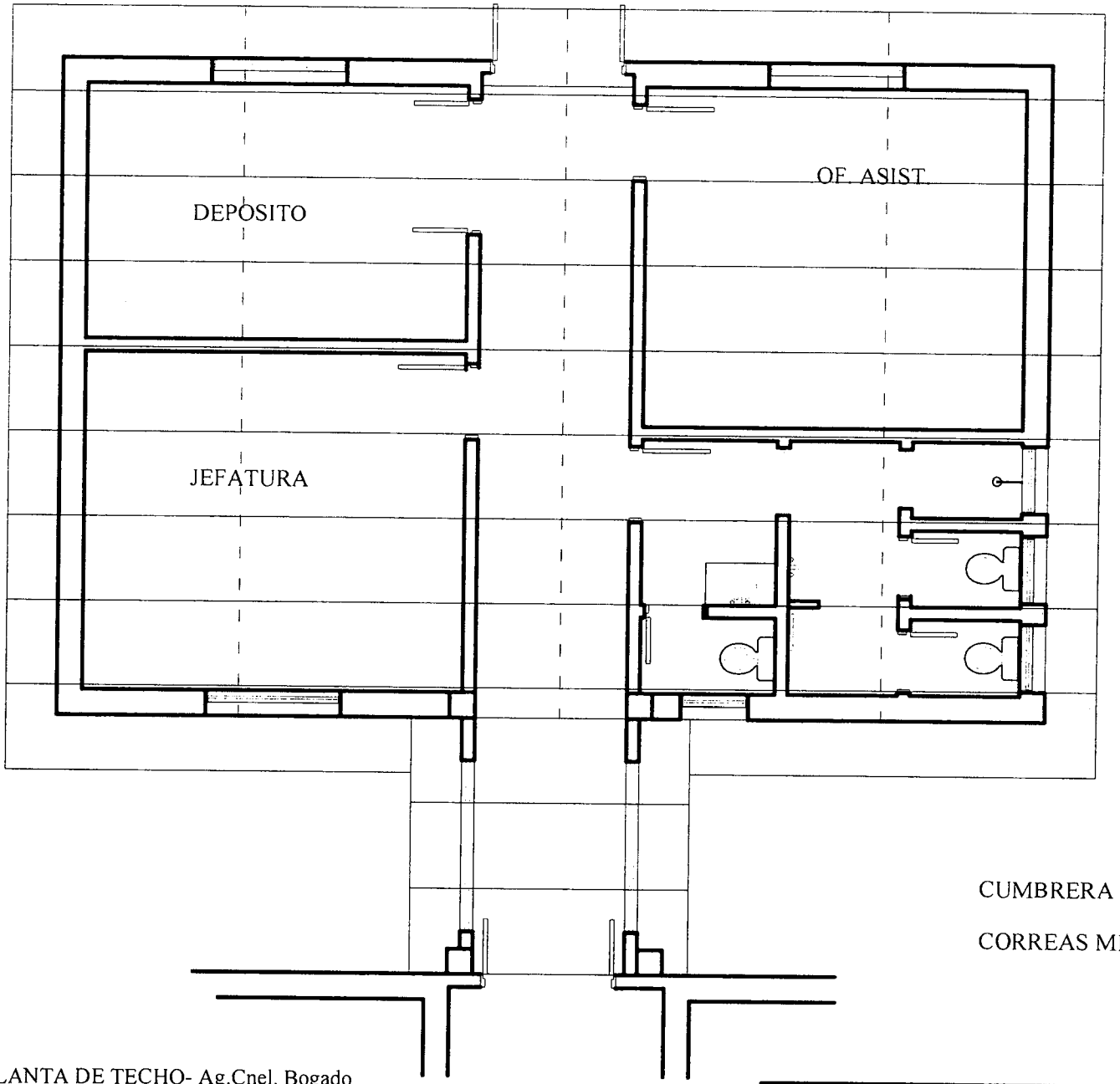

Referencias

CUMBRERA METÁLICA — — — —

CORREAS METÁLICAS ————

PLANTA DE TECHO- Ag.Cnel. Bogado
DPTO.DE OPERACIÓN DE DISTRIBUCIÓN ZONA SUR
esc_____ 1/75

ANDE	DPTO. DE SERVICIOS GENERALES			
SECCIÓN MTO. CIVIL DE EDIFICIOS Y MUEBLES DE OF.				
DISEÑADO: CN	REVISADO:	APROBADO:	FECHA:	PLANO: 5

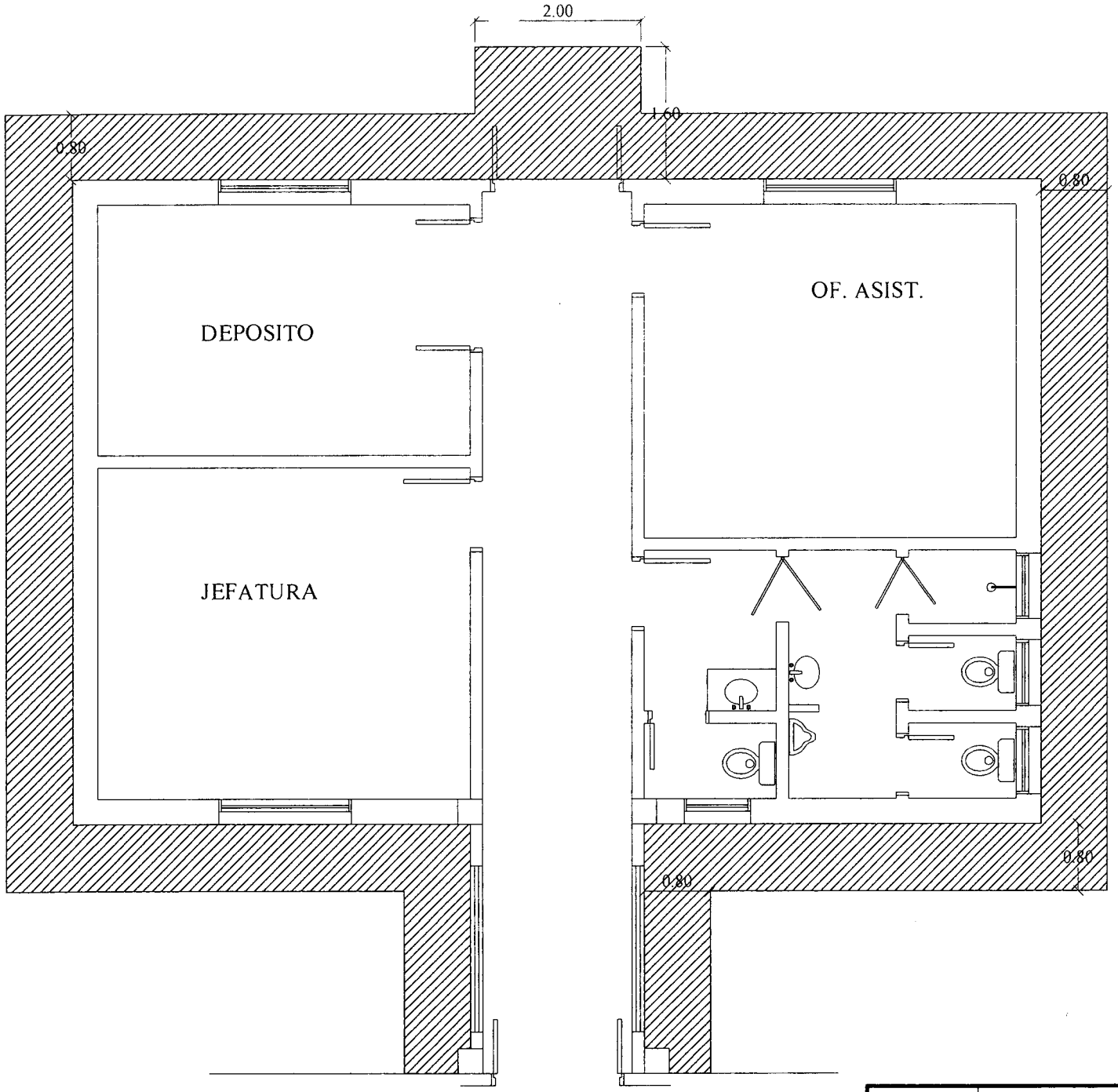

Referencias

GUARDA OBRA

PLANTA GUARDAOBRA - Ag.Reg. Cnel Bogado

DPTO.DE OPERACIÓN DE DISTRIBUCIÓN ZONA SUR

esc_____ 1/75

ANDE	DPTO. DE SERVICIOS GENERALES			
SECCIÓN MTO. CIVIL DE EDIFICIOS Y MUEBLES DE OF.				
DISEÑADO:	REVISADO:	APROBADO:	FECHA:	PLANO: 6

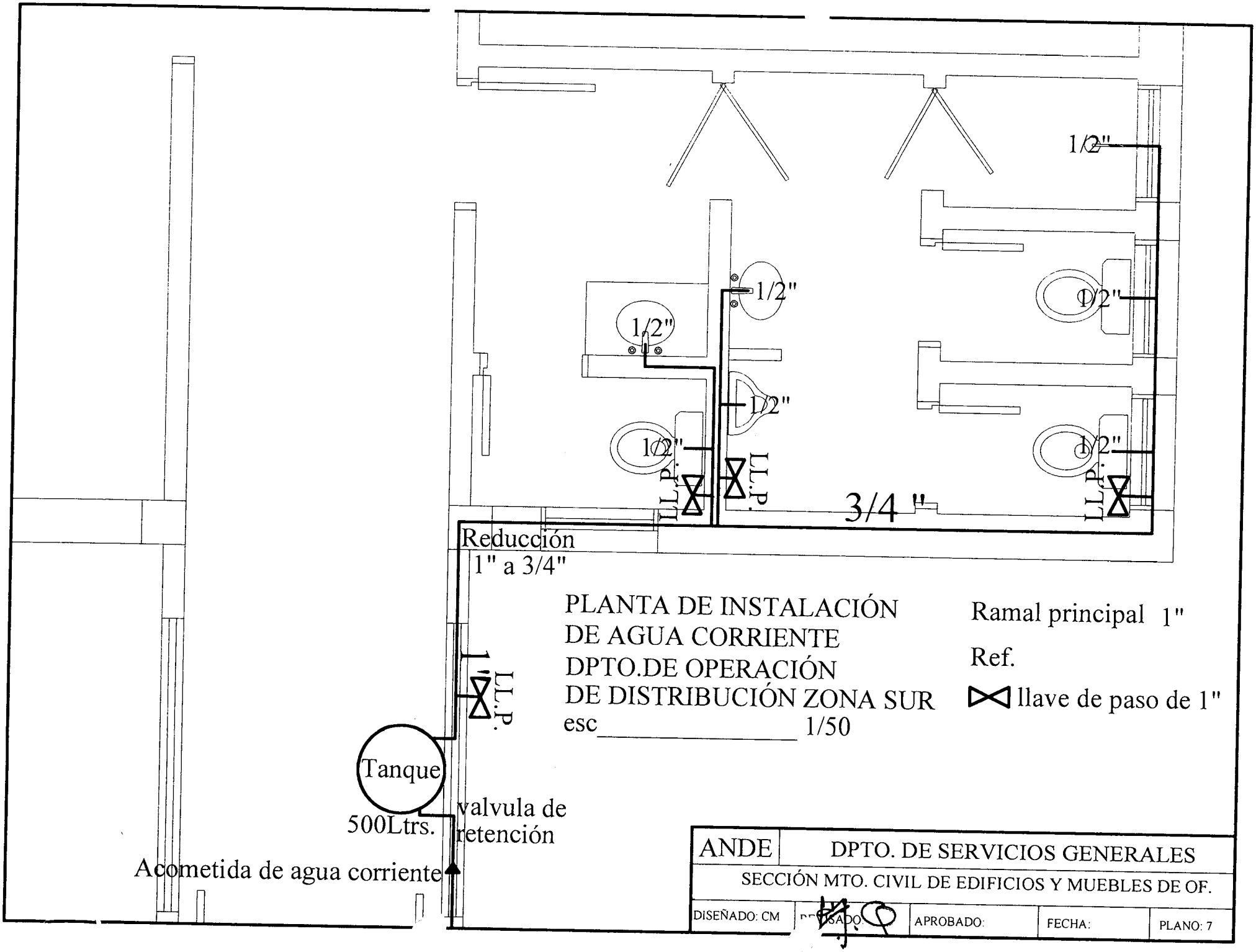
1/2"
1/2"
1/2"
1/2"
1/2"
1/2"
1/2"
LL.P.
LL.P.
LL.P.
3/4 "
Reducción
1" a 3/4"
1"
LL.P.
Tanque
500Ltrs.
valvula de
retención
Acometida de agua corriente
PLANTA DE INSTALACIÓN
DE AGUA CORRIENTE
DPTO.DE OPERACIÓN
DE DISTRIBUCIÓN ZONA SUR
esc 1/50
Ramal principal 1"
Ref.
llave de paso de 1"
ANDE
DPTO. DE SERVICIOS GENERALES
SECCIÓN MTO. CIVIL DE EDIFICIOS Y MUEBLES DE OF.
DISEÑADO: CM
APROBADO:
FECHA:
PLANO: 7

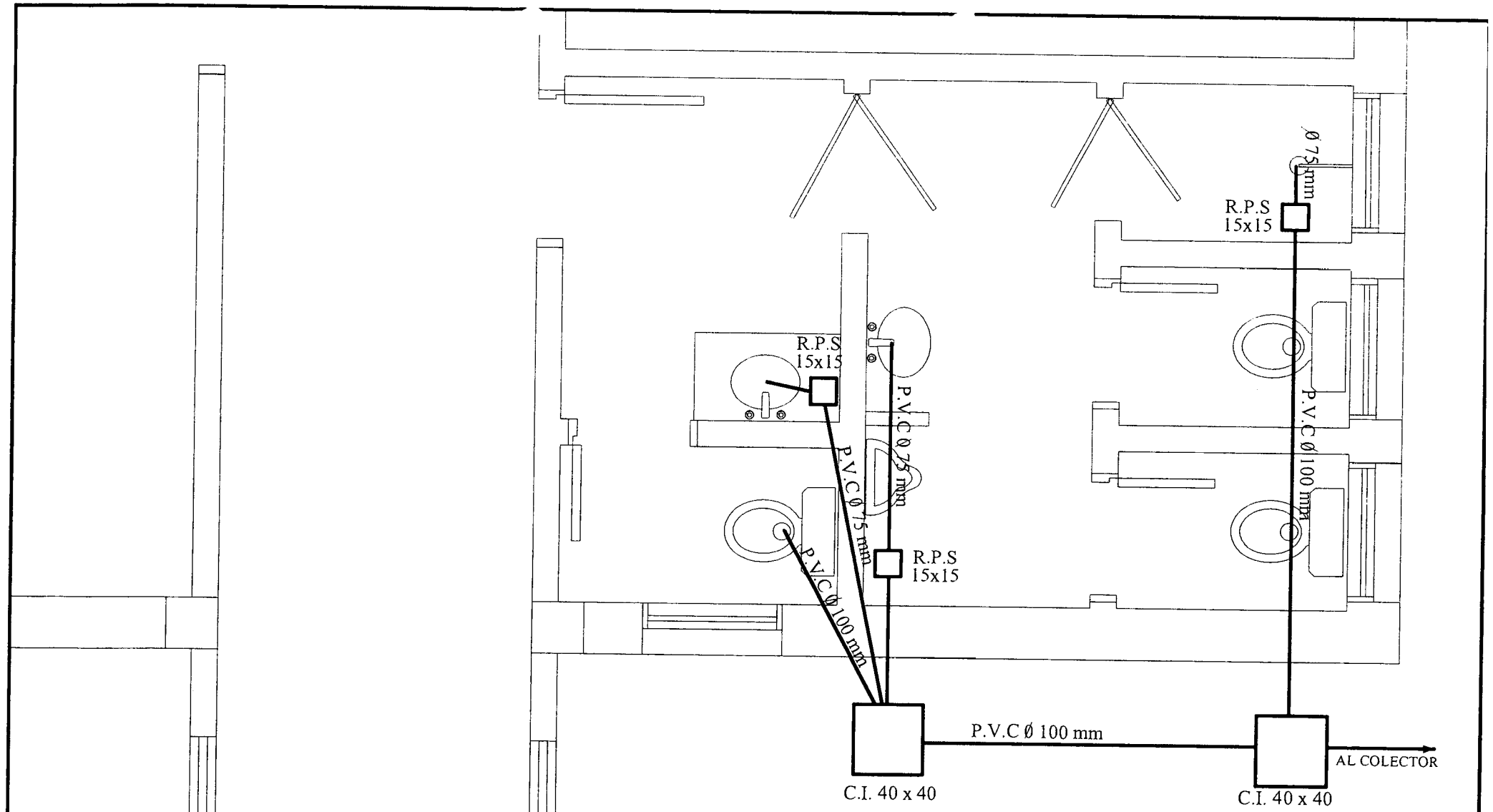

PLANTA DE INSTALACIÓN
DESAGUE CLOACAL
DPTO.DE OPERACIÓN DE DISTRIBUCIÓN ZONA SUR
esc 1/50

ANDE	DPTO. DE SERVICIOS GENERALES			
SECCIÓN MTO. CIVIL DE EDIFICIOS Y MUEBLES DE OF.				
DISEÑADO: CM	VISADO:	APROBADO:	FECHA:	PLANO: 8

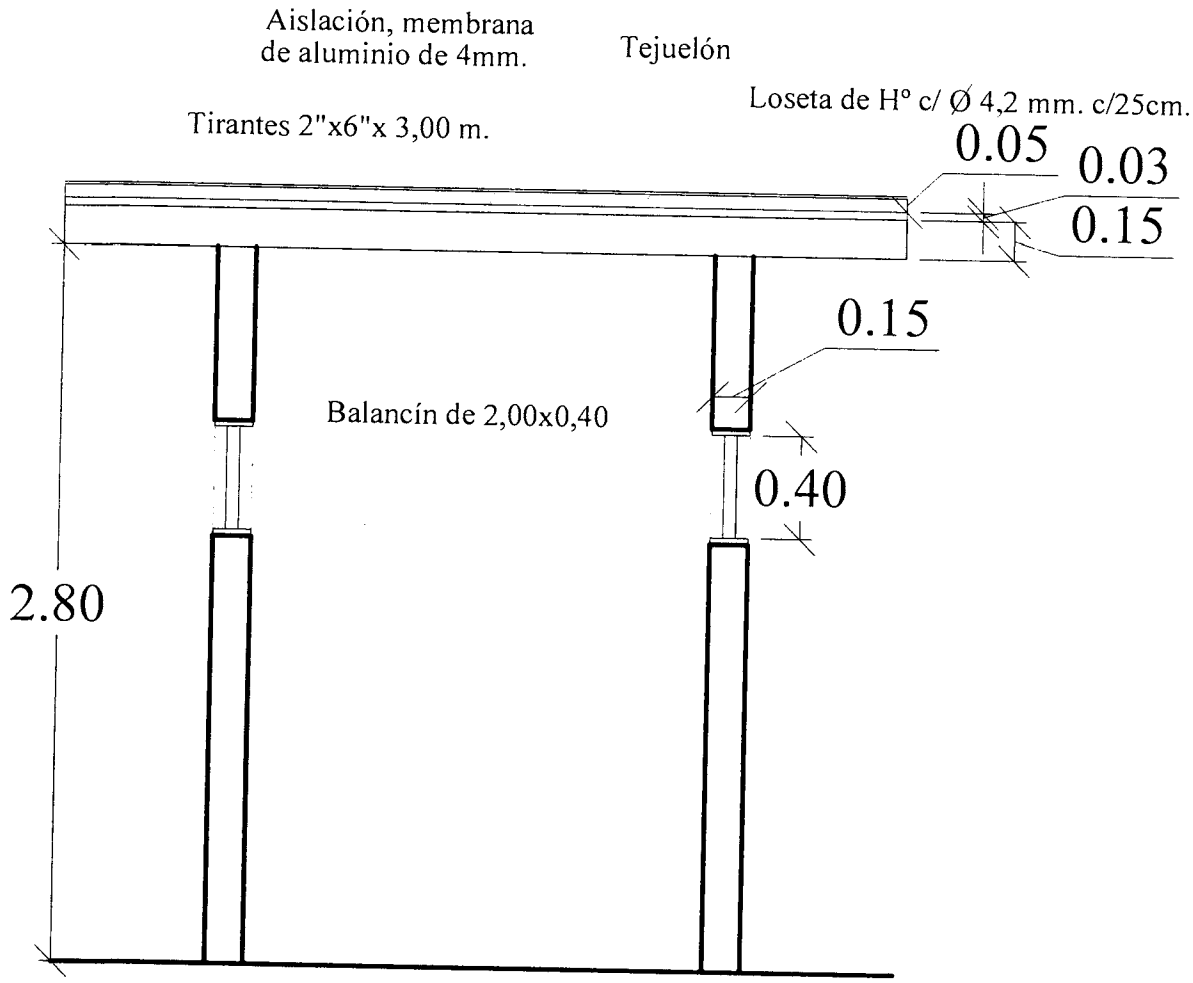

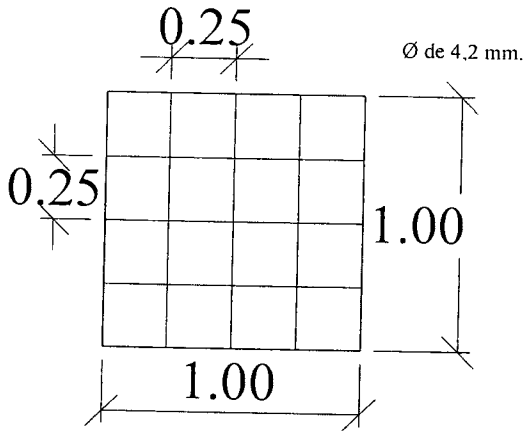

DETALLE DE LOSETA DE Hº

DETALLE DE TECHO DE BOVEDILLA ARMADA

DPTO.DE OPERACIÓN DE DISTRIBUCIÓN ZONA SUR

Ag.Regional Cnel. Bogado

esc_____ 1/25

ANDE	DPTO. DE SERVICIOS GENERALES			
SECCIÓN MTO. CIVIL DE EDIFICIOS Y MUEBLES DE OF.				
DISEÑADO: CM	REVISADO:	APROBADO:	FECHA:	PLANO: 9

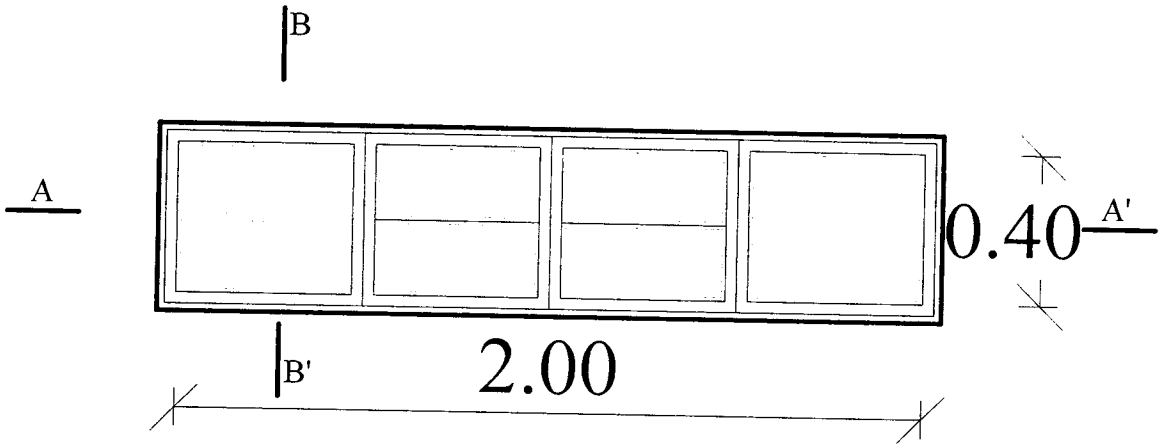

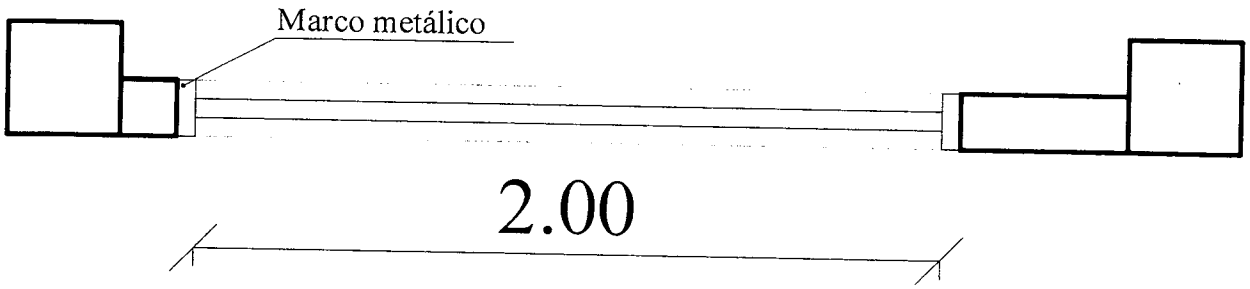

CORTE AA'

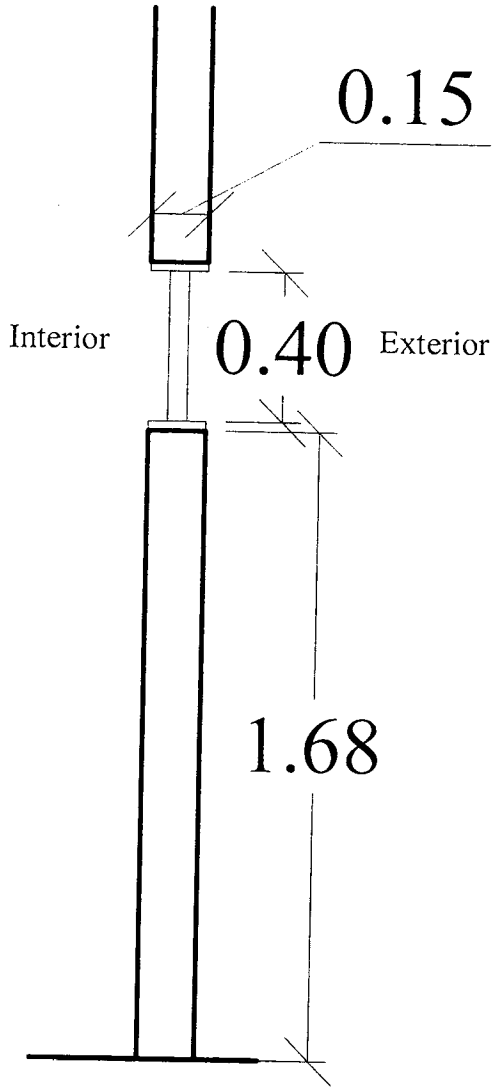

CORTE BB'

DETALLE DE BALANCÍN

ANDE	DPTO. DE SERVICIOS GENERALES			
SECCIÓN MTO. CIVIL DE EDIFICIOS Y MUEBLES DE OF.				
DISEÑADO: CM	REVISADO:	APROBADO:	FECHA:	PLANO: 10