# DETALLE DE ABERTURAS

## CARPINTERIA METALICA

### P1

IDENTIFICACION= P1

ANCHO = 1.70
ALTO = 2.35

CANTIDAD = 1 unidad

DESCRIPCION =
2 Hojas Pivotantes. Cristal Templado
Color Bronce 10mm
Dimensiones de Hojas = 0.80x2.30.
Estructura perimetral Tubos 50x50mm.
en Al. Anod. Bronce

UBICACION = Acceso Principal

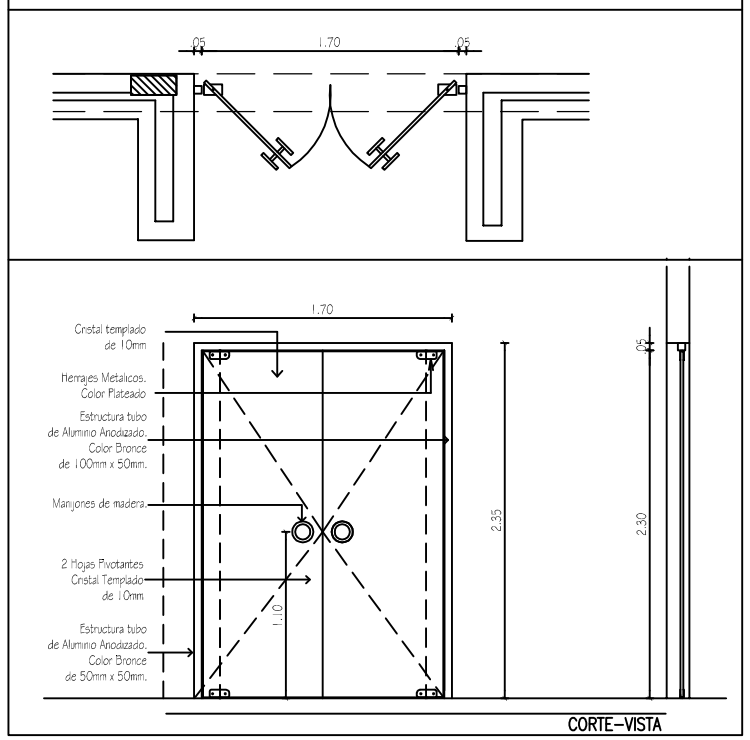


### P2

IDENTIFICACION= P2

ANCHO = 1.40
ALTO = 2.35

CANTIDAD = 1 unidad

DESCRIPCION =
1 hoja batiente (0.80x2.30)
1 hoja fija (0.44x2.30)
Aluminio Anodizado bronce Línea 40
Cristal laminado bronce 8 mm
Inferior al. anod. bronce ranurado
Marco: aluminio anodizado color bronce 50x50mm.

UBICACION = Acceso Funcionarios y Magistrados

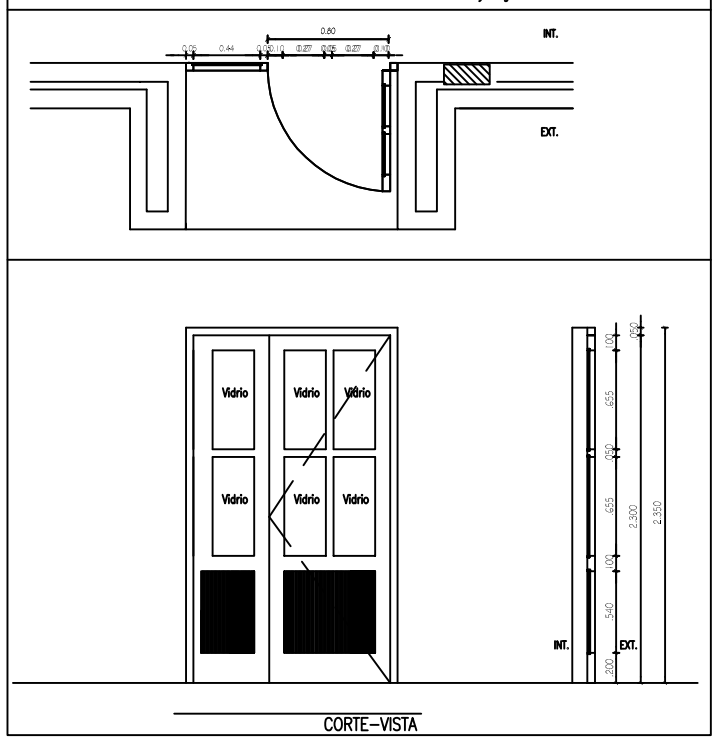


### V1

IDENTIFICACION= V1

ANCHO = 1.22
ALTO = 1.22
ANTEPECHO = 1.09

CANTIDAD = 3 unidades.

DESCRIPCION = 2 hojas de proyección
2 hojas fijas
Aluminio Anodizado bronce Linea 30
Cristal Bronce 6mm.
Dimensiones = 1.20x1.20

UBICACION =
Sala de Audiencias
Espera
Despacho Juez

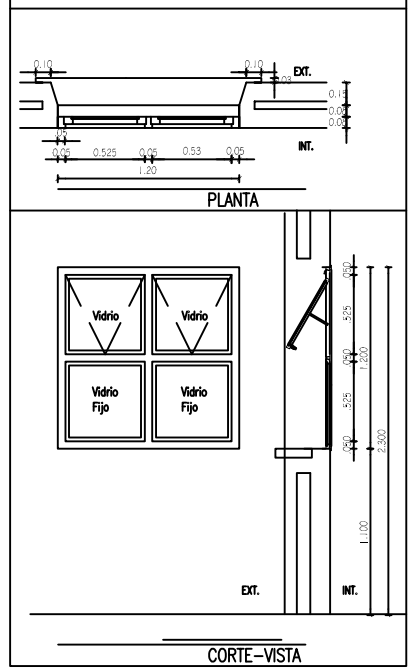


### V2

IDENTIFICACION= V2

ANCHO = 0.62
ALTO = 0.62
ANTEPECHO = 1.69

CANTIDAD = 5 unidades.

DESCRIPCION = 1 hoja de proyección
Aluminio Anodizado bronce Linea 30
Cristal Bronce 6mm.
Dimensiones = 0.60x0.60

UBICACION =
Baño Público
Baño para Discapacitados
Baño para Funcionarios
Kichinette
Archivo

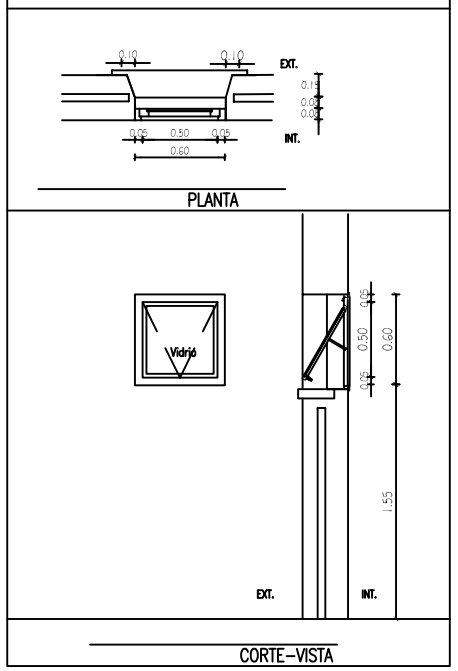


## CARPINTERIA DE MADERA

### P3

IDENTIFICACION= P3

ANCHO = 0.70
ALTO = 2,15

CANTIDAD = 2 unidades.

DESCRIPCION = puerta placa
1hoja batiente (0.60 x 2.10)
Madera cedro , Espesor 2". Con molduras a ambas caras
Marco: 0.15m. de ancho x 2" de espesor – Madera Lapacho
Contramarco: 0.05m. de ancho x 1" de espesor – Madera Petereby

UBICACION =
Baño Público
Baño para Funcionarios

FICHAS: de 5 agujeros color bronce –1 1/2 pares por unidad
TORNILLOS: de clor bronce – 30 por unidad
CERRADURA: 1 por unidad
Brazo hidráulico para baño público

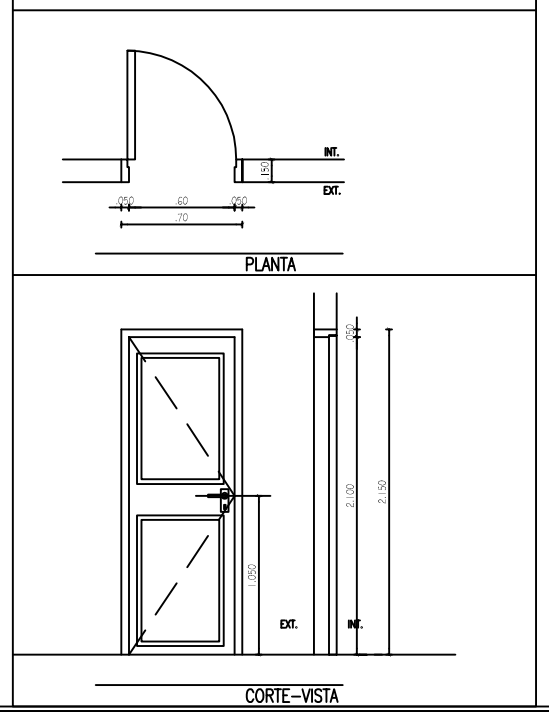


### P4

IDENTIFICACION= P4

ANCHO = 0.90
ALTO = 2,15

CANTIDAD = 1 unidades.

DESCRIPCION = puerta placa
1hoja batiente (0.80 x 2.10)
Madera cedro , Espesor 2". Con molduras a ambas caras
Marco: 0.15m. de ancho x 2" de espesor – Madera Lapacho
Contramarco: 0.05m. de ancho x 1" de espesor – Madera Petereby

UBICACION =
Baño para discapacitados

FICHAS: de 5 agujeros color bronce – 1 1/2 pares por unidad
TORNILLOS: de clor bronce – 30 por unidad
CERRADURA: 1 por unidad
Brazo hidráulico para baño público

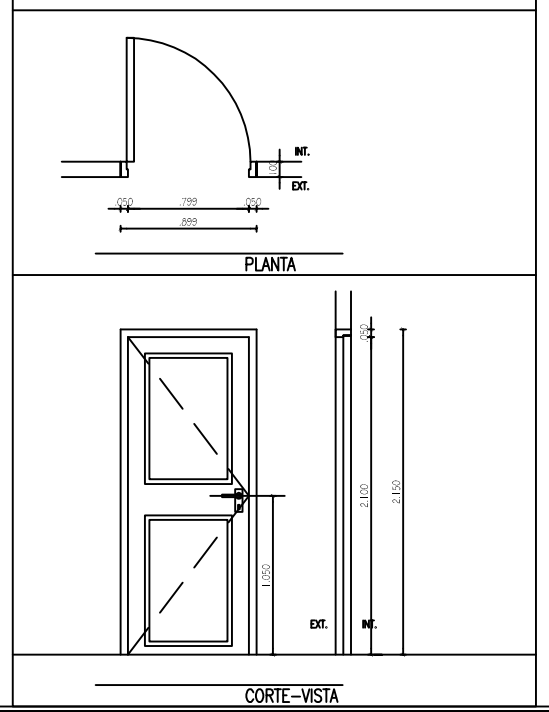


| FECHA | Nro. | MODIFICACION | VERIFICADO | APROBADO |
|---|---|---|---|---|
| | | | | |
| | | | | |
| | | | | |
| | | | | |

# PODER JUDICIAL
## CORTE SUPREMA DE JUSTICIA
DIRECCION DE INFRAESTRUCTURA FISICA

OBRA: JUZGADO DE PAZ CAPIATA
UBICACION: CIRCUNSCRIPCION DE CENTRAL

PLANO: DETALLE DE ABERTURAS

PLANO Nº 09

| PROYECTO | ESCALA | DIBUJO | FECHA |
|---|---|---|---|
| DEPARTAMENTO DE OBRAS Y PROYECTOS | 1/50 | DDBV | Febrero 2013 |