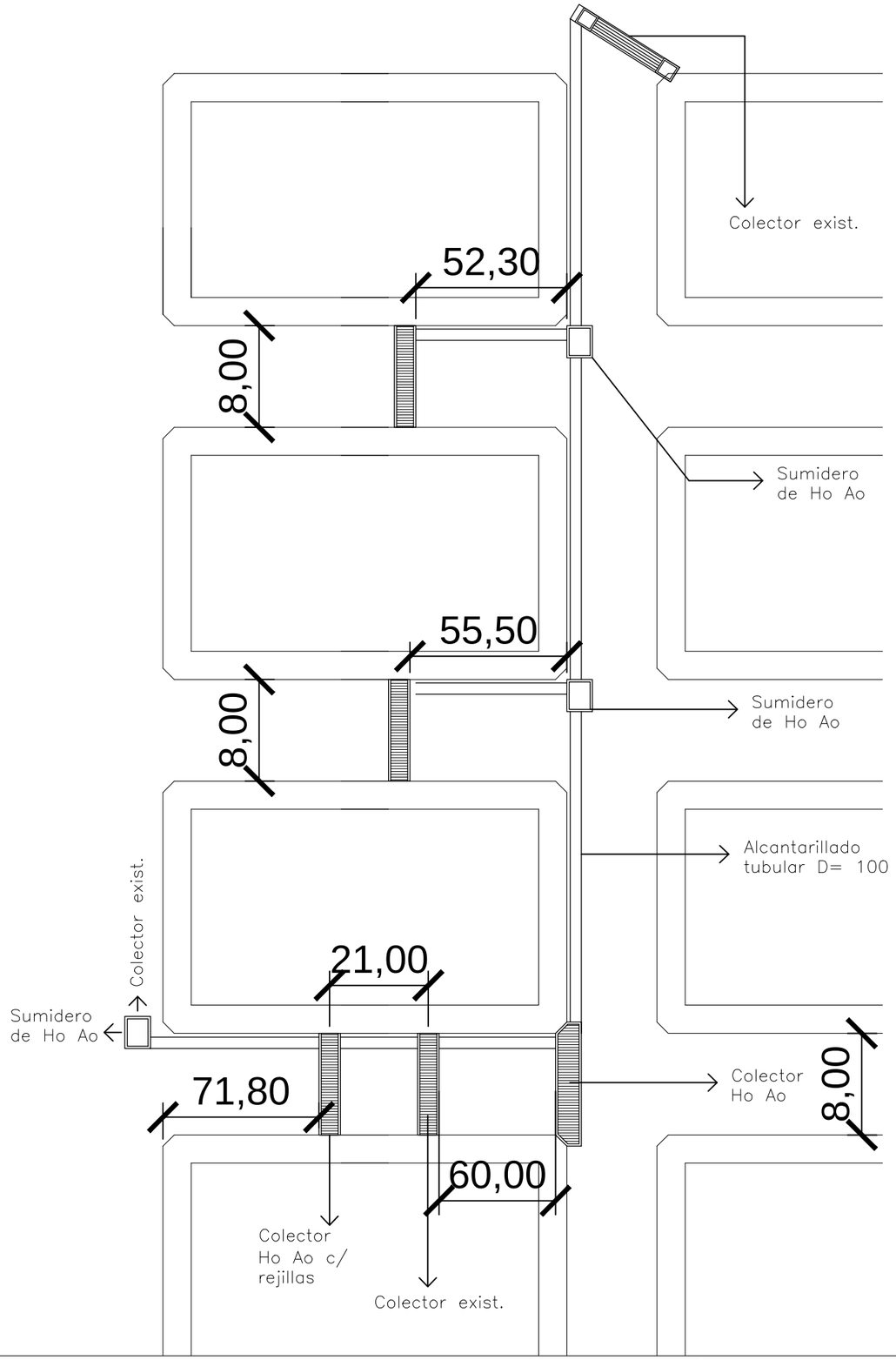


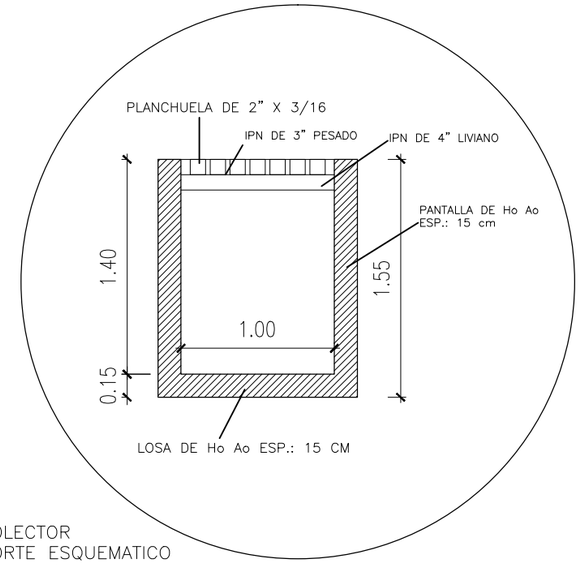


COLECTOR
CORTE ESQUEMATICO
Esc:: 1/40

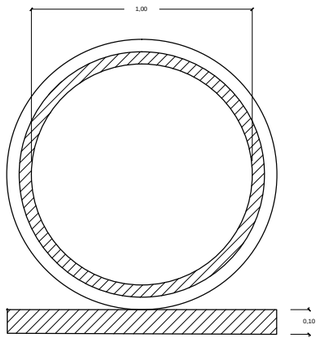


DETALLE DE TUBO DE Ø 1m
Esc.: 1/25

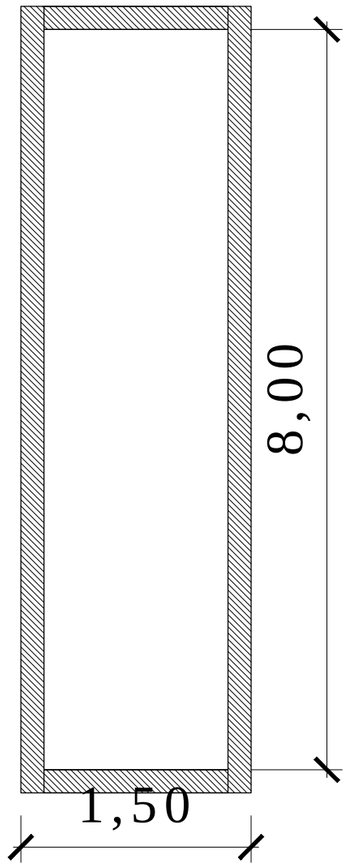


PLANTA DEL DESAGUE
Esc:: 1/40

| | | | | |
|---|---|---|---|---|
| MUNICIPALIDAD DE SALTO DEL GUAIRA<br>DEPARTAMENTO DE CANINDEYÚ - PY | | PROYECTO<br>DESAGUE PLUVIAL<br>Bo. SAN JOSÉ | PROYECTISTA:<br>Arq. Porfiria A. F. Benitez<br>REG.PROF.No. 1657 | FECHA: MAYO DEL 2017 | Lamina No.<br>1 |