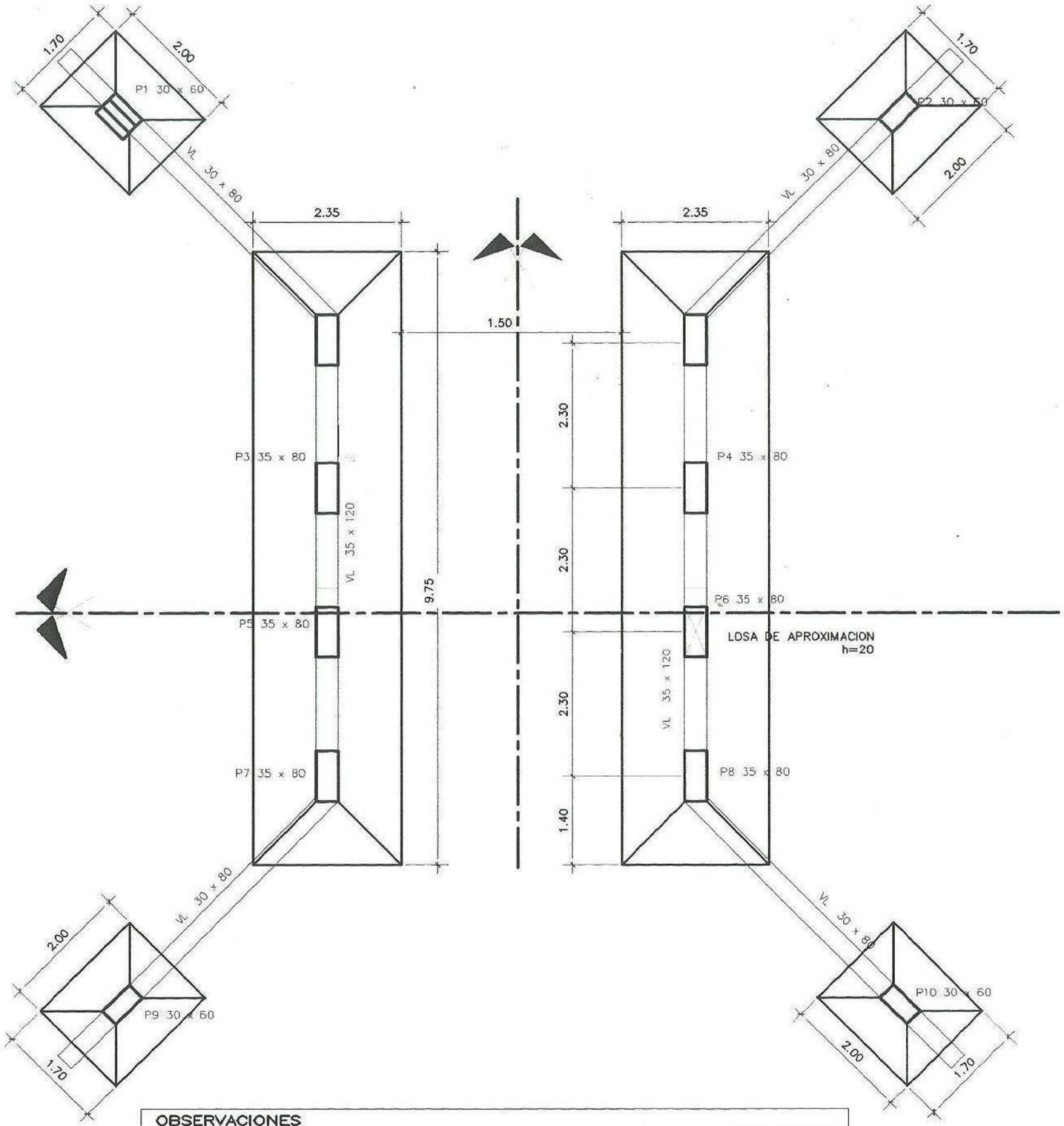

OBSERVACIONES

Materiales a usar Cemento Tipo 1 Resistencias caracteristicas Fyk 180 Fyc 4200	• Las medidas serán verificadas en obra • La altura de la pantalla de hormigon de cabecera está condicionada por la profundidad del firme y la cota máxima histórica del agua, por lo tant[illegible] llegará hasta la profundidad que indique el estudio de suelo. • L[illegible]talla de hormigon de cabecera se debe fundar sobre suelo firme

N	DESCRIPCION	FIRMA	FECHA
1			
	REVISIONES	MUNICIPALIDAD DE SANTA ROSA M.	

PROY.: _____ VERIF.: _____ APROB.: _____
DIB.: _____ VISTO: JBP FECHA: _____

MUNICIPALIDAD DE SANTAROSA M.

PROYECTO: PUENTE DE HORMIGON ARMADO

PUENTE GLEVA NUEVA – SAN CARLOS

PLANTA DE FUNDACION

MUNICIPALIDAD DE SANTA ROSA NONDAY
APROB. _____ VISTO _____ FECHA: / /

ESC: 1/75

01

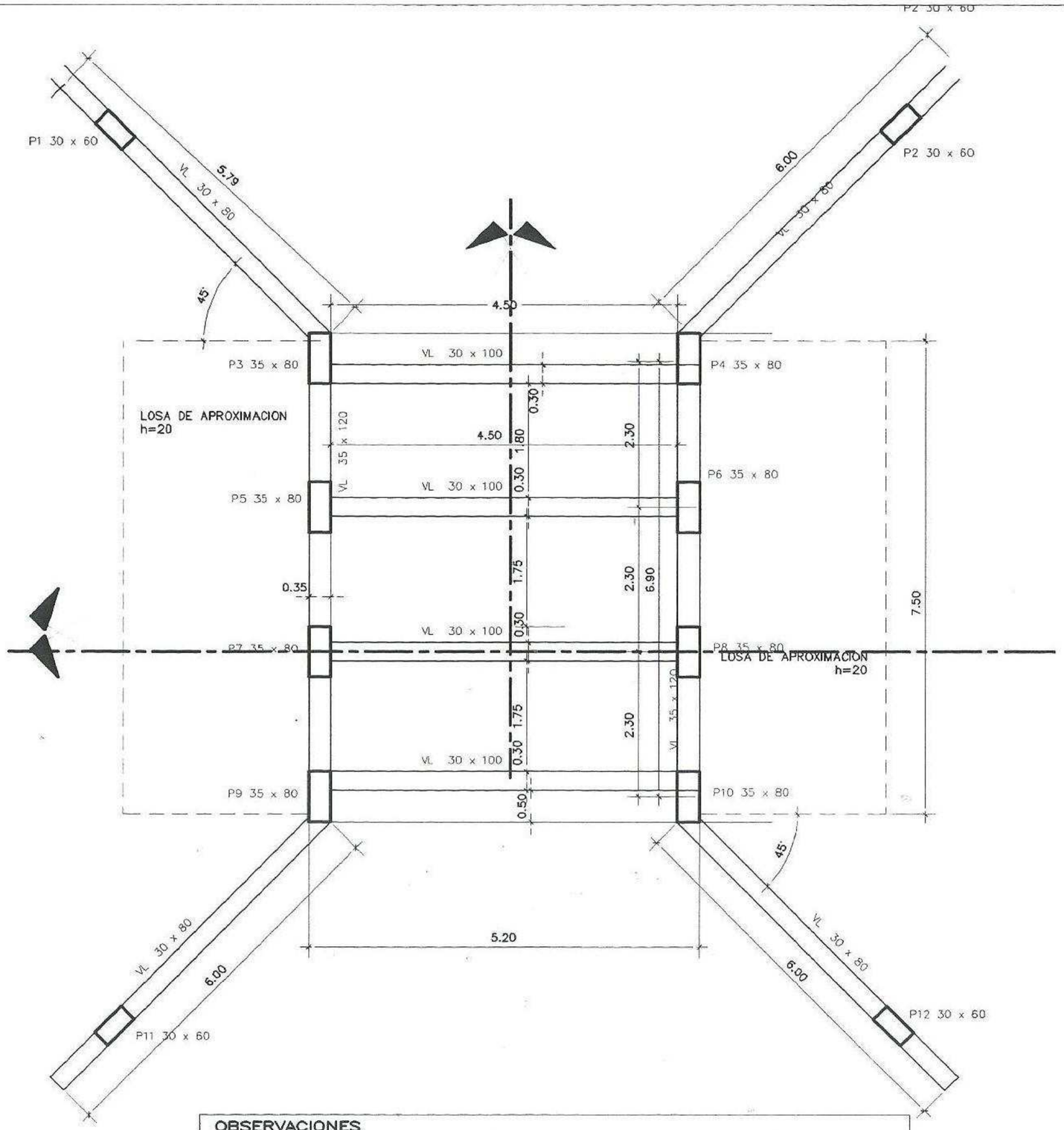

OBSERVACIONES

Materiales a usar
Cemento Tipo 1
Resistencias caracteristicas
Fyk 180
Fyc 4200

* Las medidas serán verificadas en obra
* La altura de la pantalla de hormigon de cabecera está condicionada por la profundidad del firme y la cota máxima histórica del agua, por lo tanto se llegará hasta la profundidad que indique el estudio de suelo.
* La Pantalla de hormigon de cabecera se debe fundar sobre suelo firme

N	DESCRIPCION	FIRMA	FECHA
1			

REVISIONES — MUNICIPALIDAD DE SANTA ROSA M.

PROY. ____ VERIF. ____ APROB. ____
DIB. ____ VISTO JBP FECHA ____

MUNICIPALIDAD DE SANTA ROSA M.

PROYECTO: PUENTE DE HORMIGON ARMADO

PUENTE GLEVA NUEVA – SAN CARLOS

P L A N T A

MUNICIPALIDAD DE SANTA ROSA MONDAY
APROB. ____ VISTO ____ FECHA: / /

ESC: 1/75

02

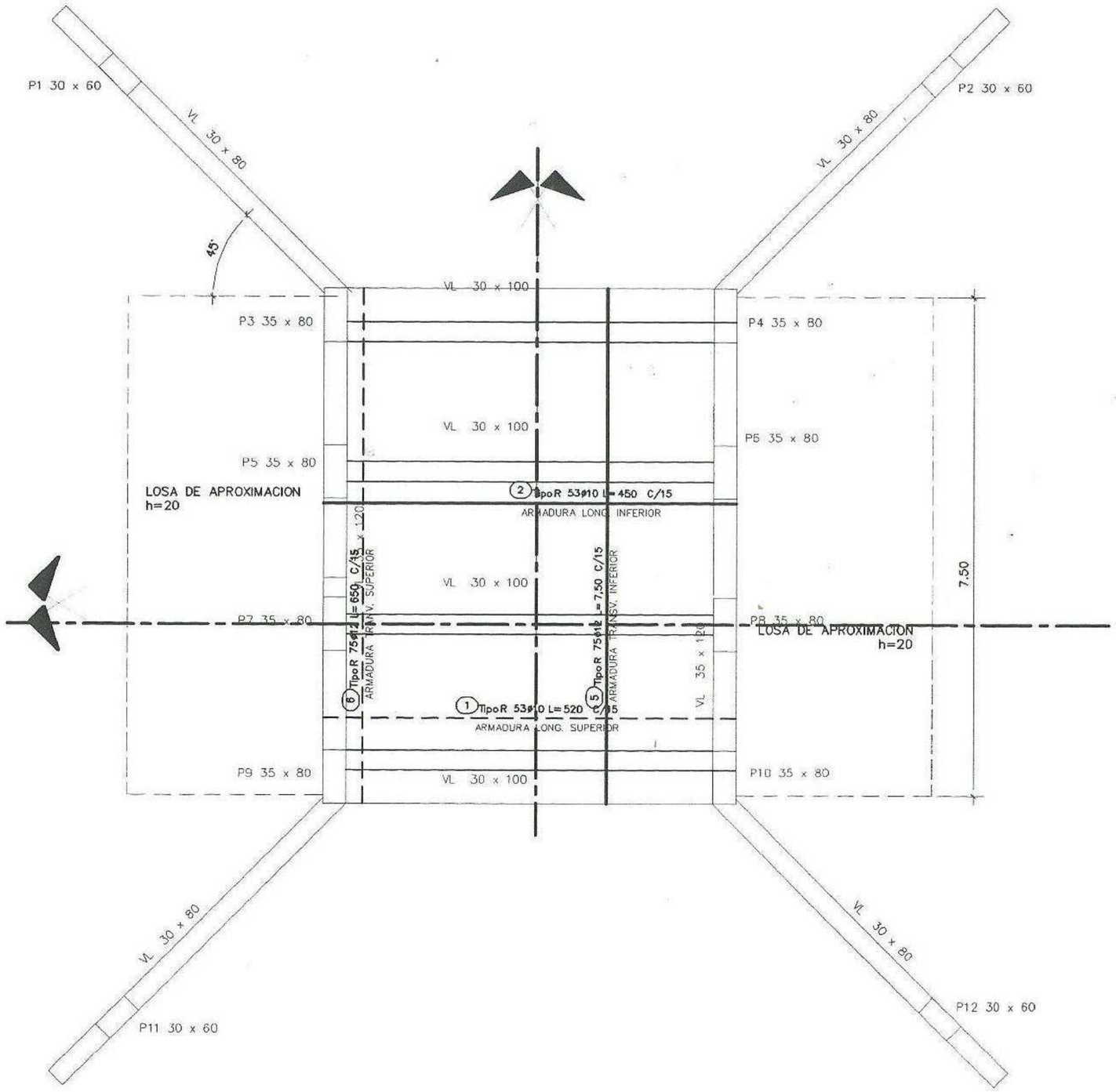

OBSERVACIONES

Materiales a usar
Cemento Tipo 1
Resistencias caracteristicas
Fyk 180
Fyc 4200

- Las medidas serán verificadas en obra
- La altura de la pantalla de hormigon de cabecera está condicionada por la profundidad del firme y la cota máxima histórica del agua, por lo tanto se llegará hasta la profundidad que indique el estudio de suelo.
- La Pantalla de hormigon de cabecera se debe fundar sobre suelo firme

N	DESCRIPCION	FIRMA	FECHA
1			

REVISIONES — MUNICIPALIDAD DE SANTA ROSA M.

PROY. ____ VERIF. ____ APROB. ____
DIB. ____ VISTO JBP FECHA ____

MUNICIPALIDAD DE SANTAROSA M.

PROYECTO_: PUENTE DE HORMIGON ARMADO

PUENTE GLEVA NUEVA – SAN CARLOS
PLANTA DE ESTRUCTURA

MUNICIPALIDAD DE SANTA ROSA MONDAY APROB. ____ VISTO ____ FECHA: / /

ESC: 1/75

03

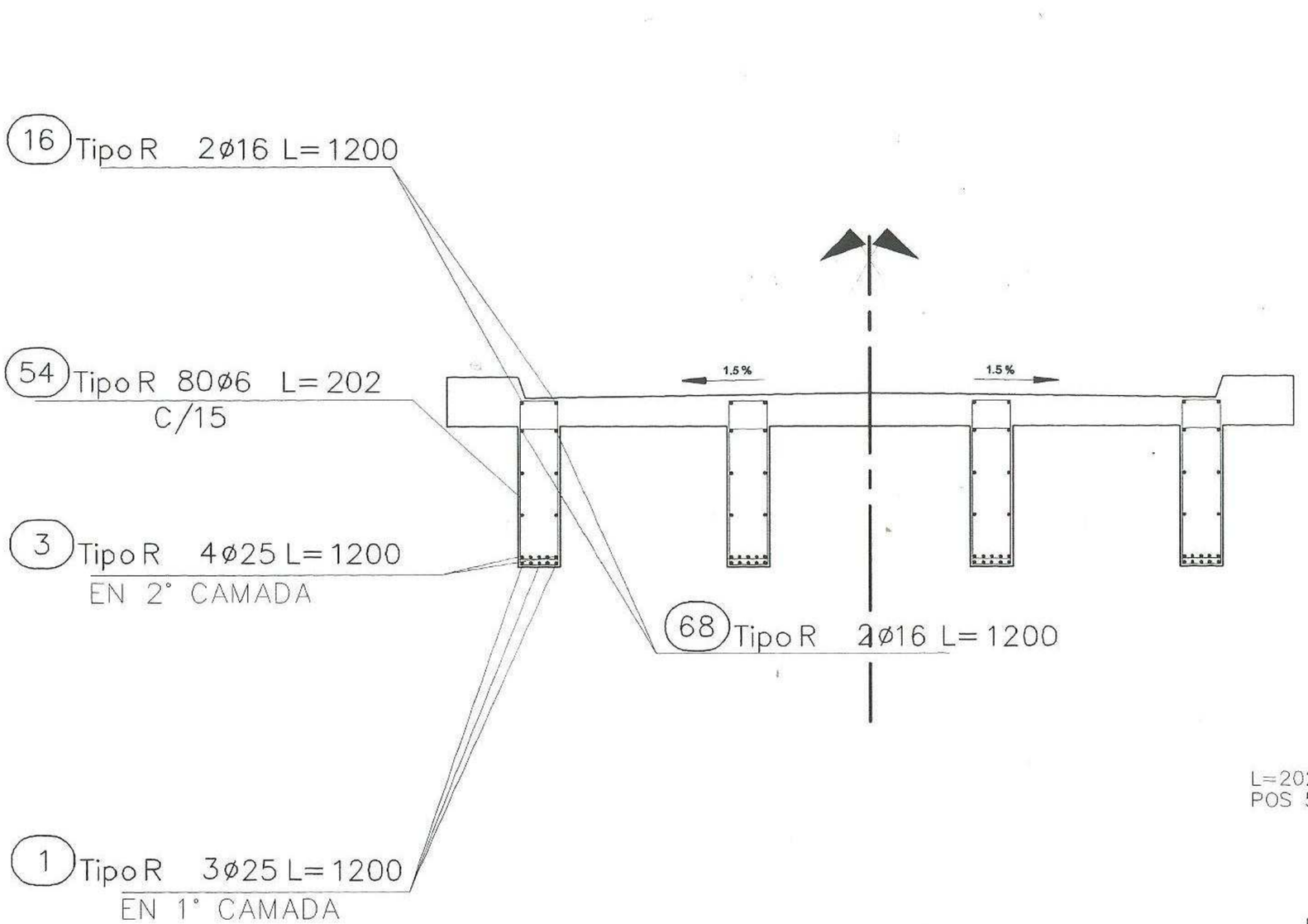

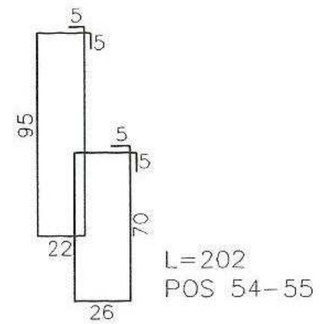

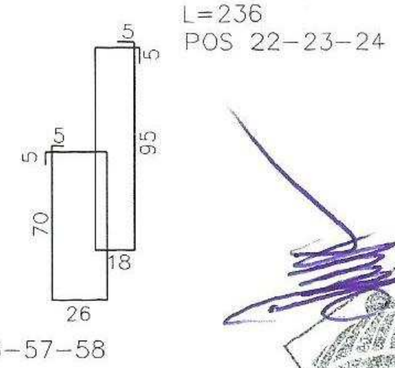

OBSERVACIONES	
Materiales a usar Cemento Tipo 1 Resistencias caracteristicas Fyk 180 Fyc 4200	* Las medidas serán verificadas en obra * La altura de la pantalla de hormigon de cabecera está condicionada por la profundidad del firme y la cota máxima histórica del agua, por lo tanto se llegará hasta la profundidad que indique el estudio de suelo. * La Pantalla de hormigon de cabecera se debe fundar sobre suelo firme

N	DESCRIPCION	FIRMA	FECHA
1			
	REVISIONES	MUNICIPALIDAD DE SANTA ROSA M	

PROY. ____ VERIF. ____ APROB. ____
DIB. ____ VISTO JBP FECHA ____

MUNICIPALIDAD DE SANTA ROSA M.

PROYECTO_: PUENTE DE HORMIGON ARMADO

PUENTE GLEVA NUEVA – SAN CARLOS
DETALLE DE VIGAS

MUNICIPALIDAD DE SANTA ROSA MONDAY APROB. VISTO ____ FECHA / /

ESC:____1/25

04

ARMADURAS DE VIGAS LONGITUDINALES

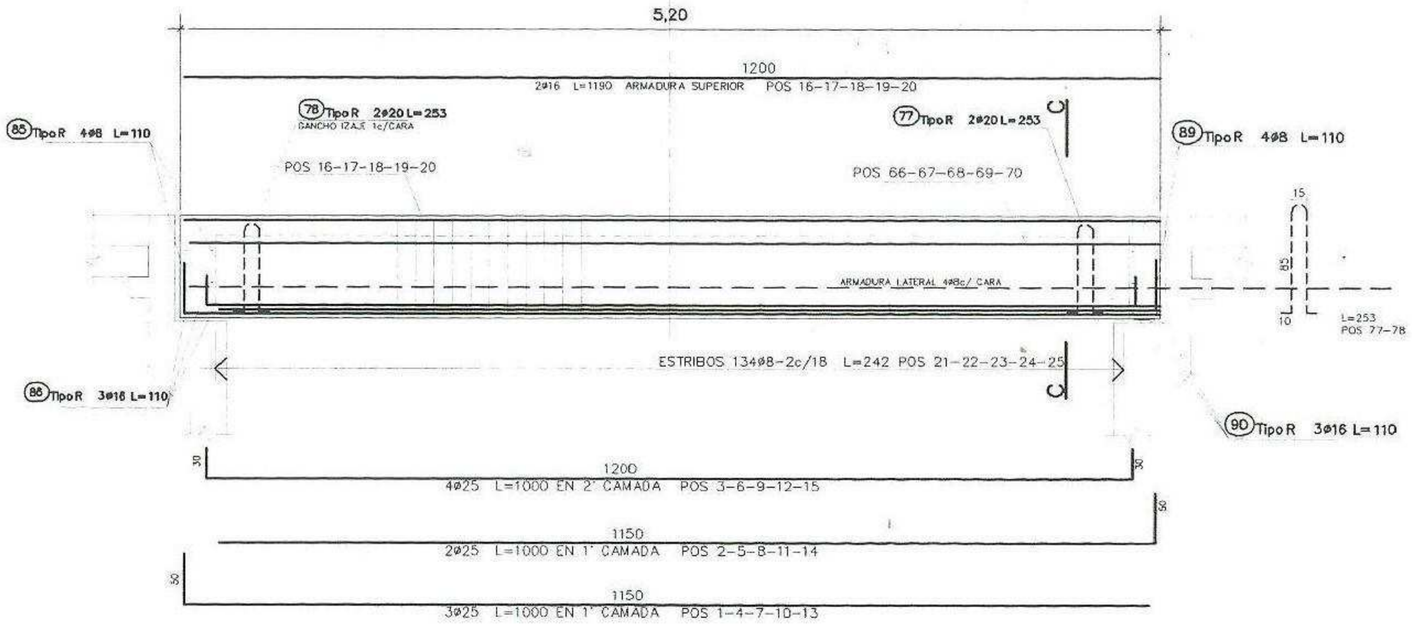

ARMADURAS DE VIGAS LONGITUDINALES

OBSERVACIONES	
Materiales a usar Cemento Tipo 1 Resistencias caracteristicas Fyk 180 Fyc 4200	* Las medidas serán verificadas en obra * La altura de la pantalla de hormigon de cabecera está condicionada por la profundidad del firme y la cota máxima histórica del agua, por lo tanto se llegará hasta la profundidad que indique el estudio de suelo. * La Pantalla de hormigon de cabecera se debe fundar sobre suelo firme

N	DESCRIPCION	FIRMA	FECHA
	REVISIONES	MUNICIPALIDAD DE SANTA ROSA M.	

PROY. ____ VERIF. ____ APROB. ____
DIB. ____ VISTO JBP FECHA ____

MUNICIPALIDAD DE SANTA ROSA M.

PROYECTO: PUENTE DE HORMIGON ARMADO

PUENTE GLEVA NUEVA – SAN CARLOS

DETALLE DE VIGAS

MUNICIPALIDAD DE SANTA ROSA MONDAY APROB. ____ VISTO ____ FECHA / /

ESC: 1/75

05

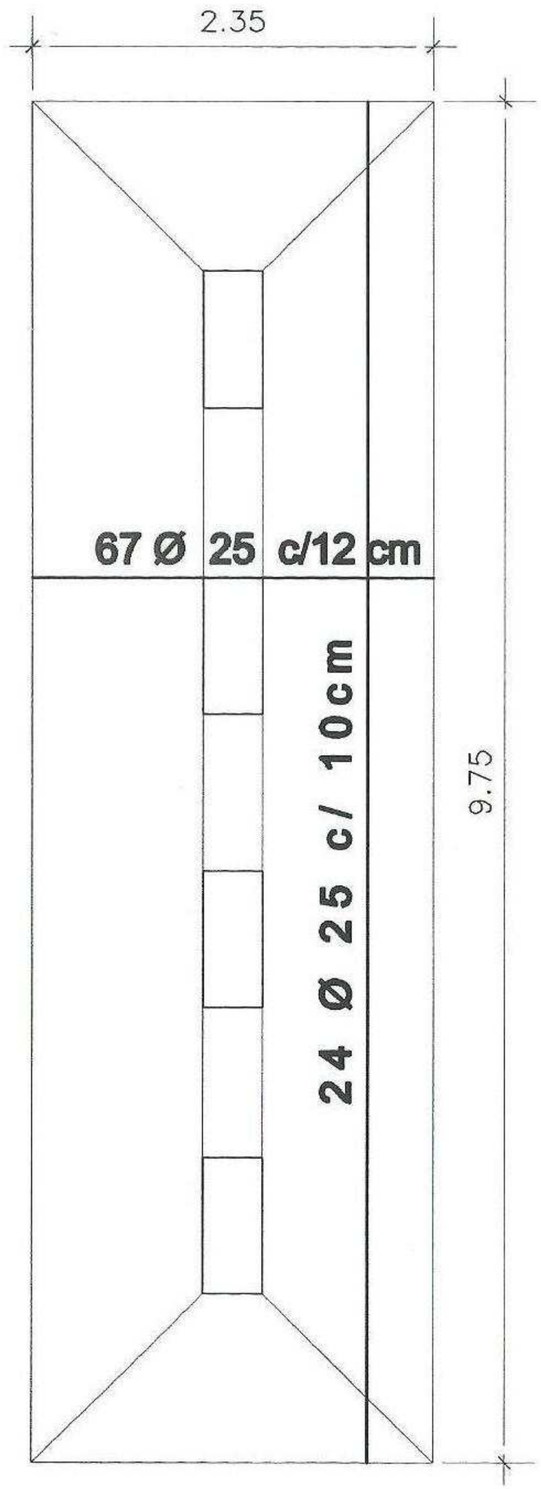

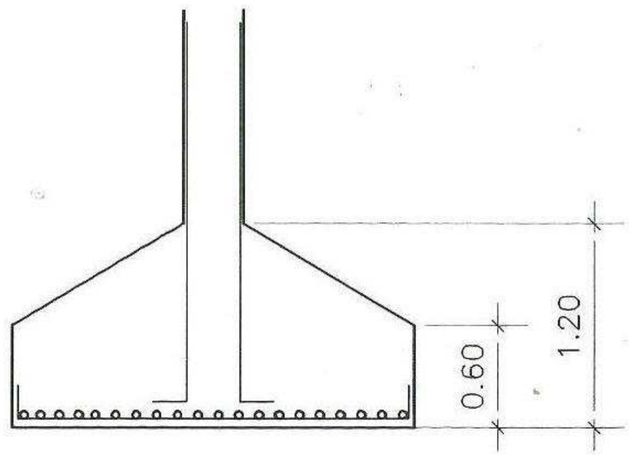

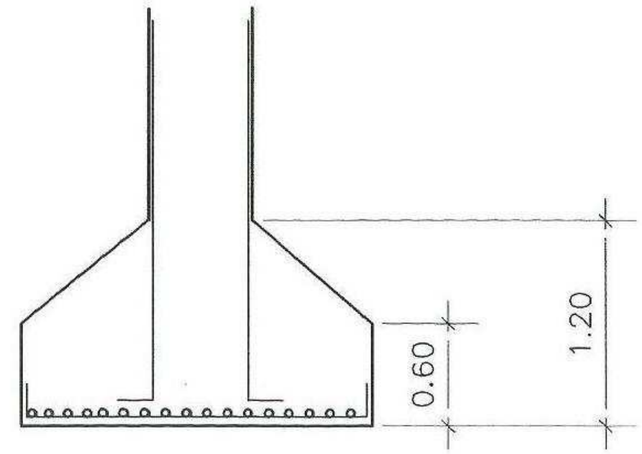

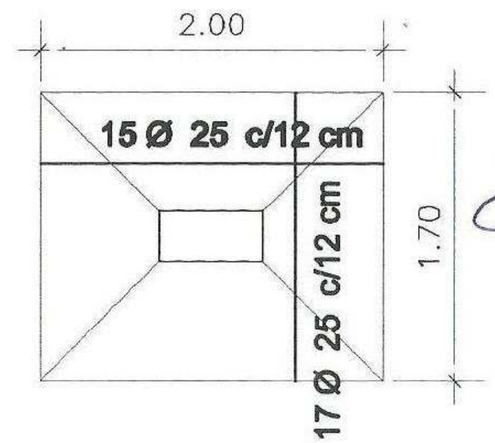

OBSERVACIONES	
Materiales a usar Cemento Tipo 1 Resistencias caracteristicas Fyk 180 Fyc 4200	* Las medidas serán verificadas en obra * La altura de la pantalla de hormigon de cabecera está condicionada por la profundidad del firme y la cota máxima histórica del agua, por lo tanto se llegará hasta la profundidad que indique el estudio de suelo. * La Pantalla de hormigon de cabecera se debe fundar sobre suelo firme

N	DESCRIPCION	FIRMA	FECHA
	REVISIONES	MUNICIPALIDAD DE SANTA ROSA M.	

PROY. ____ VERIF. ____ APROB. ____
DIB. ____ VISTO JBP FECHA ____

MUNICIPALIDAD DE SANTA ROSA M.

PROYECTO: PUENTE DE HORMIGON ARMADO

PUENTE GLEVA NUEVA – SAN CARLOS
DETALLE DE ZAPATAS

MUNICIPALIDAD DE SANTA ROSA MONDAY APROB. VISTO ____ FECHA / / ESC: 1/25 06

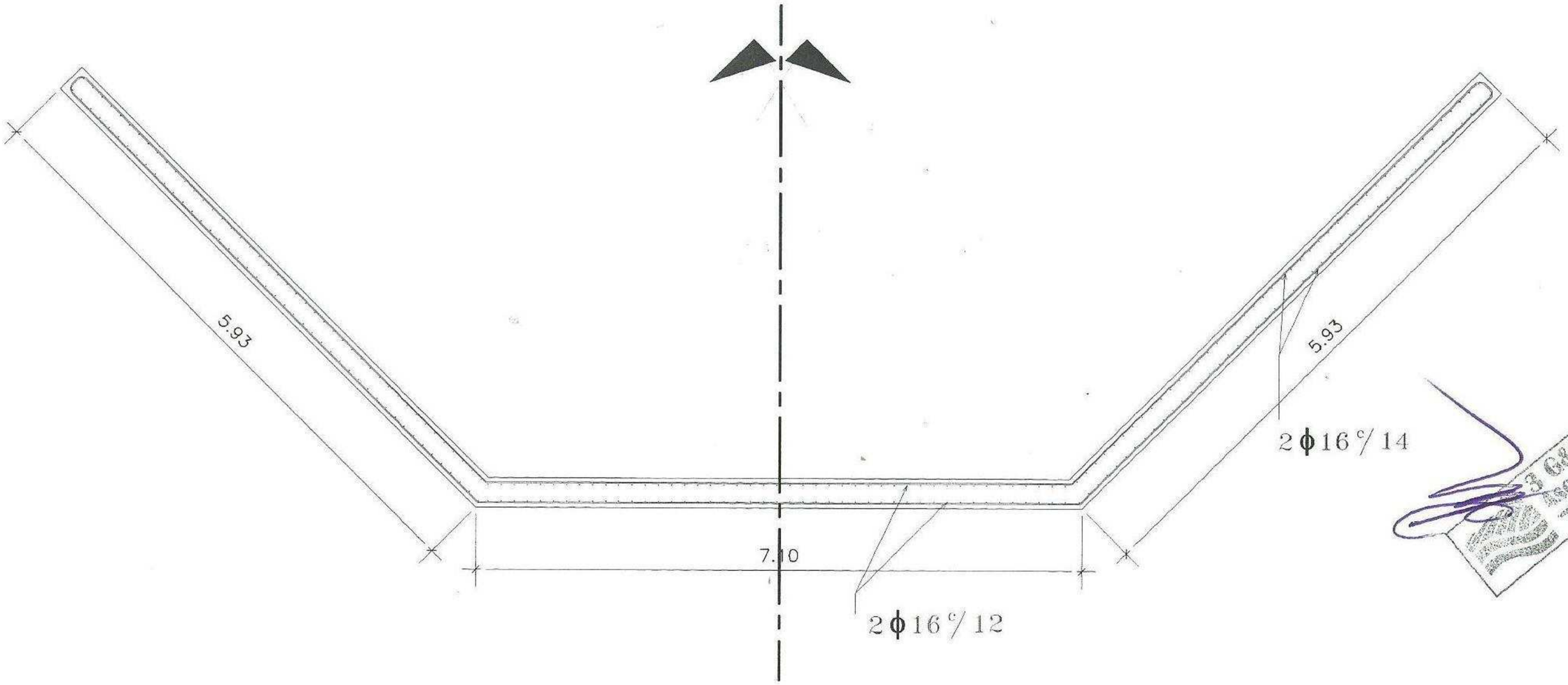

OBSERVACIONES	
Materiales a usar Cemento Tipo 1 Resistencias caracteristicas Fyk 180 Fyc 4200	* Las medidas serán verificadas en obra * La altura de la pantalla de hormigon de cabecera está condicionada por la profundidad del firme y la cota máxima histórica del agua, por lo tanto se llegará hasta la profundidad que indique el estudio de suelo. * La Pantalla de hormigon de cabecera se debe fundar sobre suelo firme

N	DESCRIPCION	FIRMA	FECHA
1			

REVISIONES — MUNICIPALIDAD DE SANTA ROSA M.

PROY.: ____ VERIF.: ____ APROB.: ____
DIB.: ____ VISTO: JBP FECHA: ____

MUNICIPALIDAD DE SANTAROSAM.

PROYECTO: PUENTE DE HORMIGON ARMADO

PUENTE GLEVA NUEVA – SAN CARLOS
DETALLE DE PANTALLA

MUNICIPALIDAD DE SANTA ROSA MONDAY APROB.: ____ VISTO: ____ FECHA: / /

ESC: 1/75

07