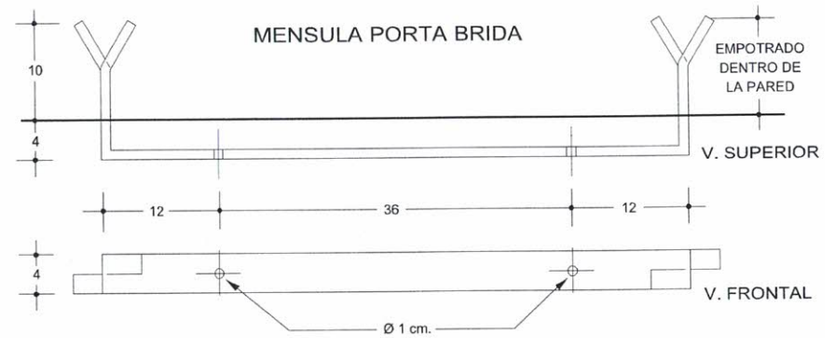

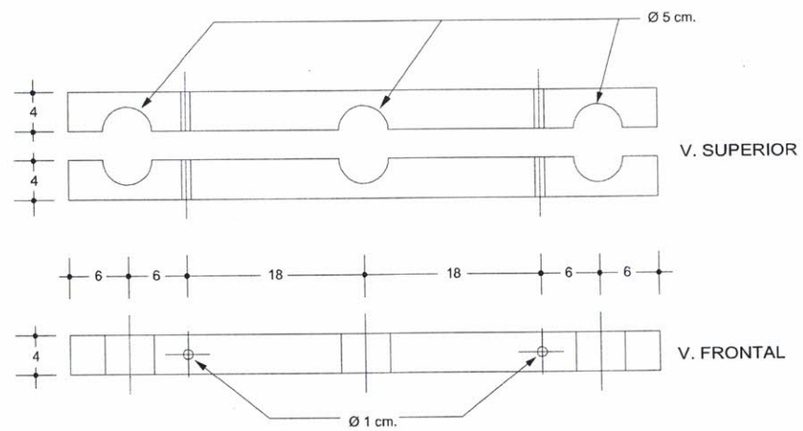

BRIDA SUJETA CABLES

MEDIDAS EN CENTIMETROS

MATERIALES

MENSULA: planchuela de hierro 5 x 40 mm., pintado con antioxido

BRIDA: madera de lapacho cepillada y pintada con aceite de linaza

*Ambas piezas iran unidas entre si con bulones de hierro galvanizado de 3/8" x 4"

SISTEMA DE SUJECION DE CABLES
BRIDA Y MENSULA PORTA BRIDA

Ciudad del Este Municipio Dir. Proyectos

Ciudad del Este Municipalidad de Ciudad del Este ¡Reconstruyendo! Dirección de Area Urbana

CIUDAD DEL ESTE	**PROYECTO:** CONSTRUCCIÓN DE LINEA TIPO ANDE DESDE LA SUBESTACIÓN MICROCENTRO CDE PARA EL FUNCIONAMIENTO DE LOS BUSES ELÉCTRICOS	**DIRECTOR:** FLAMINIO MEDINA **DIVISION:** PLANIFICACION Y PROYECTOS **JEFE:** ARQ. RICHARD FERNANDEZ	**DIBUJANTE:** ING. ARNALDO RAMIREZ **FECHA:** SEPTIEMBRE 2022 **ESCALA:** S/C	DIBUJANTE ING. ARNALDO RAMIREZ	JEFE DE PLANIFICACION ARQ. RICHARD FERNANDEZ	DIR. AREA URBANA FLAMINIO MEDINA	LAMINA Nº 01