MUNICIPALIDAD DE IRUÑA

EDUCACIÓN

OBRA: AULA 1RA. INFANCIA 5.80MX6.80M
ESCUELA BÁSICA N° 5.464 SAN JOSÉ
JERUSALEN I

AÑO 2.022

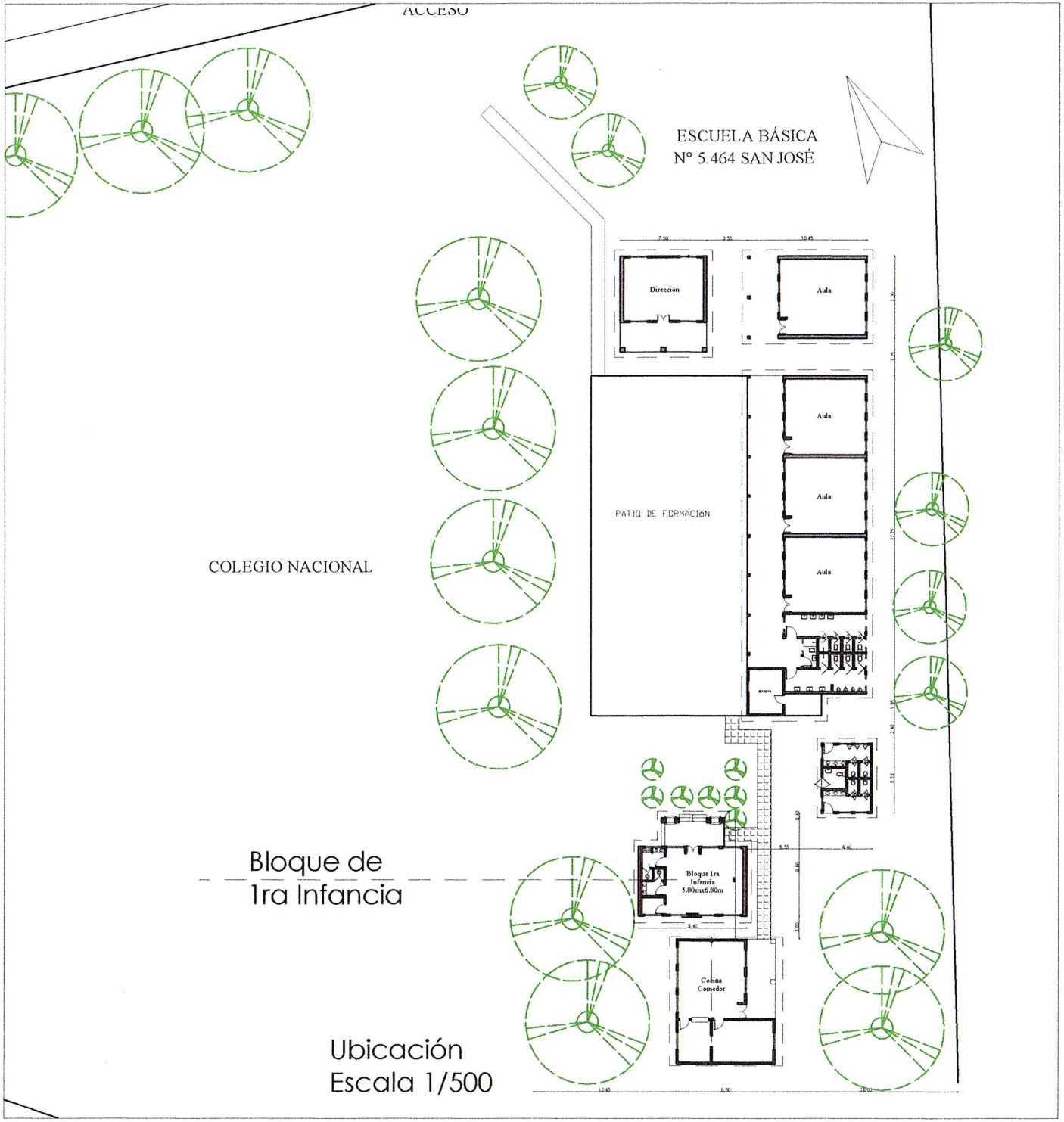

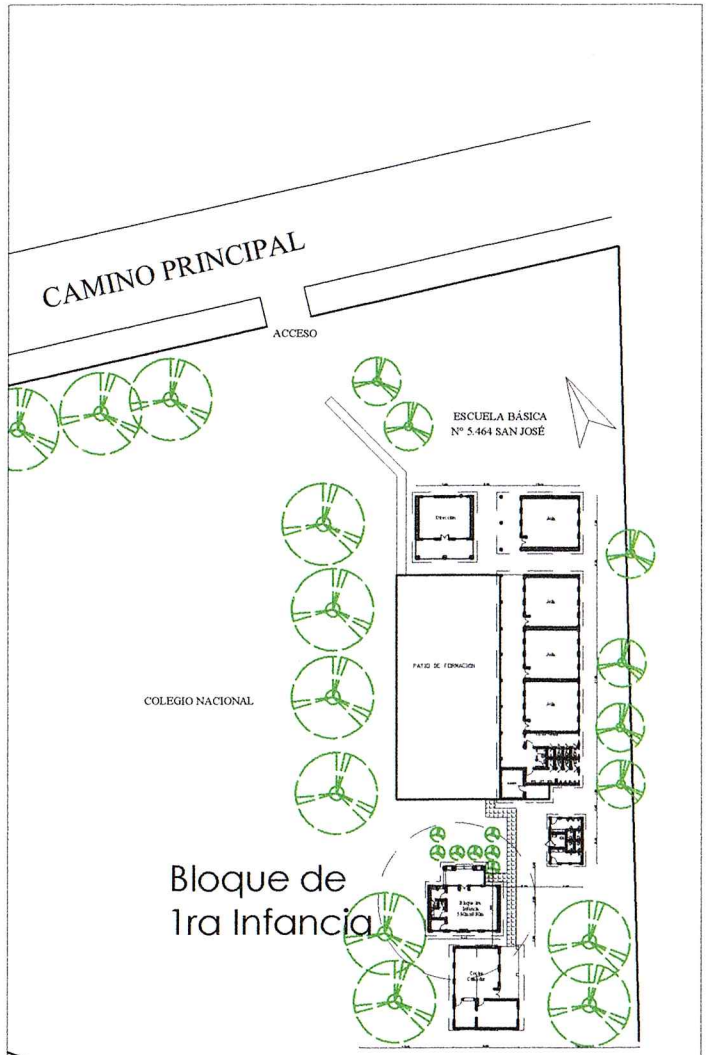

Daiane Schalenberger
ARQUITECTA
M.O.P.C.
Registro N° 3376

MUNICIPALIDAD DE IRUÑA	
DEPARTAMENTO: De obras	
DIVISIÓN: De proyectos	PLANO
ESCALA	PLANO: AULA 1RA. INFANCIA 5.80MX6.80M ESCUELA BÁSICA N° 5.464 SAN JOSÉ
AÑO: 2022	

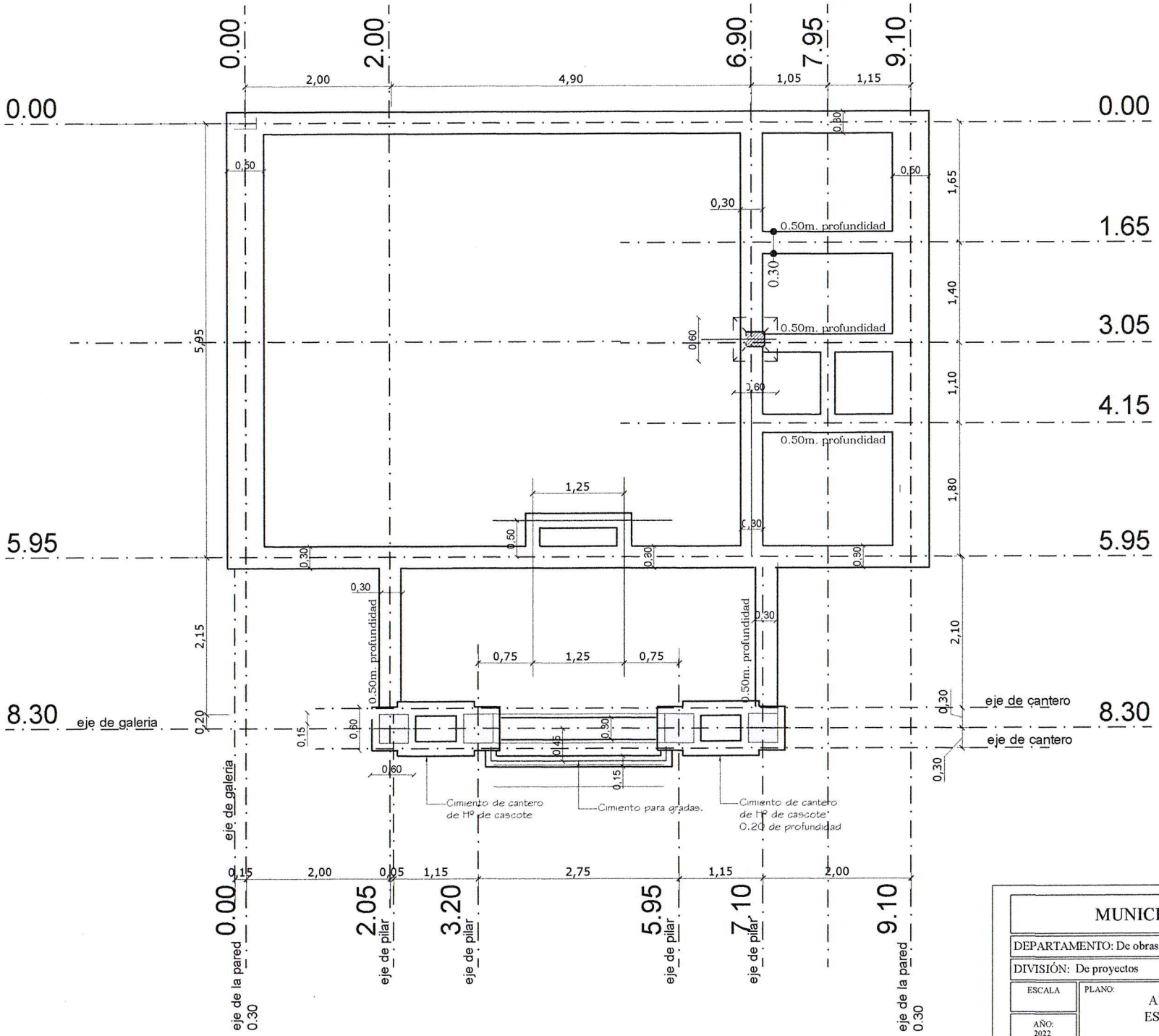

Daiane Schalenberger
ARQUITECTA
M.O.P.C.
Registro N° 3376

Replanteo
Escala 1/75

MUNICIPALIDAD DE IRUÑA	
DEPARTAMENTO: De obras	
DIVISIÓN: De proyectos	PLANO
ESCALA	PLANO: AULA 1RA. INFANCIA 5.80MX6.80M ESCUELA BÁSICA N° 5.464 SAN JOSÉ
AÑO: 2022	

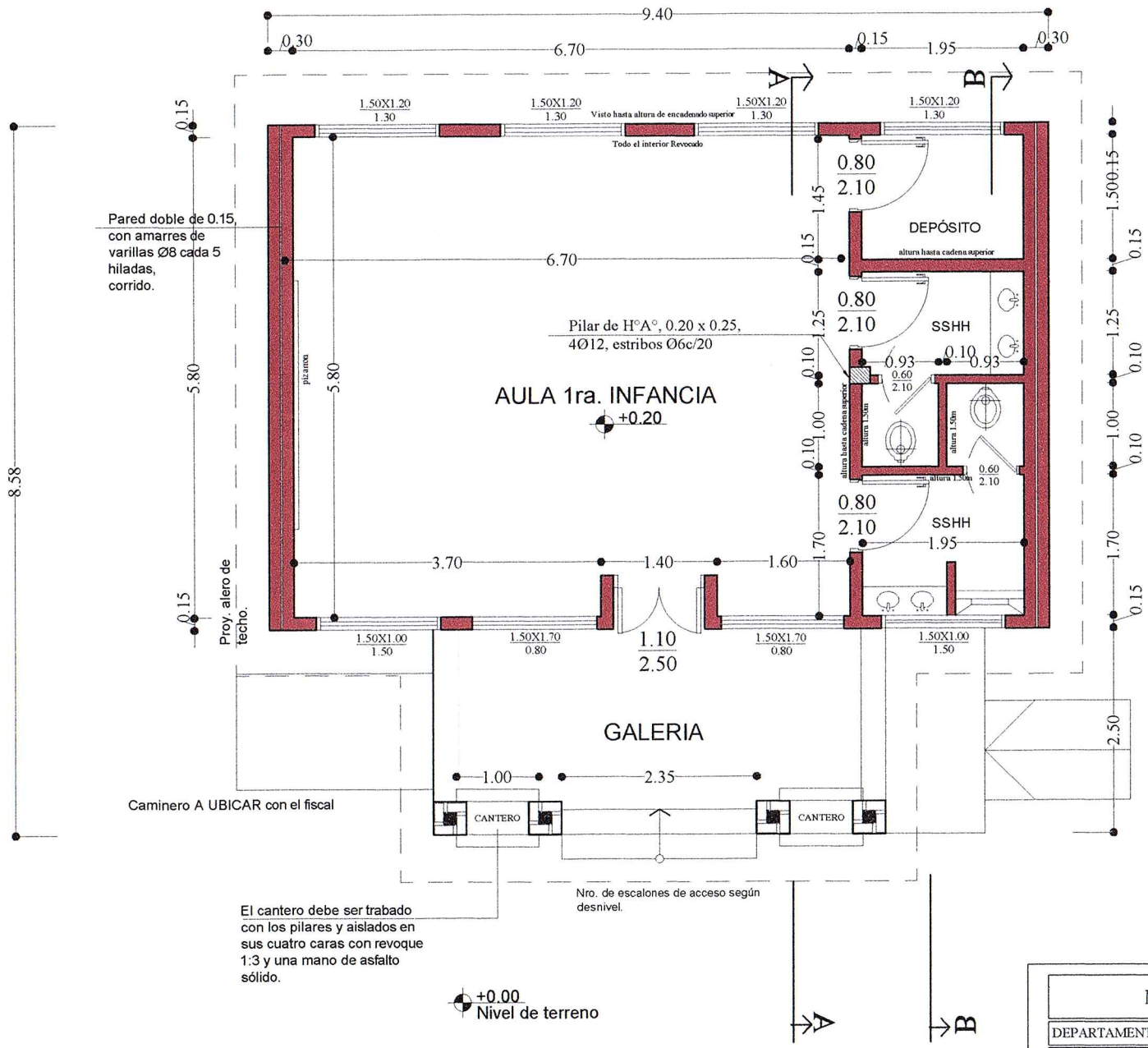

Daiane Schalenberger
ARQUITECTA
M.O.P.C.
Registro N° 3376

Planta baja
Escala 1/75

MUNICIPALIDAD DE IRUÑA	
DEPARTAMENTO: De obras	
DIVISIÓN: De proyectos	PLANO
ESCALA	PLANO: AULA 1RA. INFANCIA 5.80MX6.80M ESCUELA BÁSICA N° 5.464 SAN JOSÉ
AÑO: 2022	

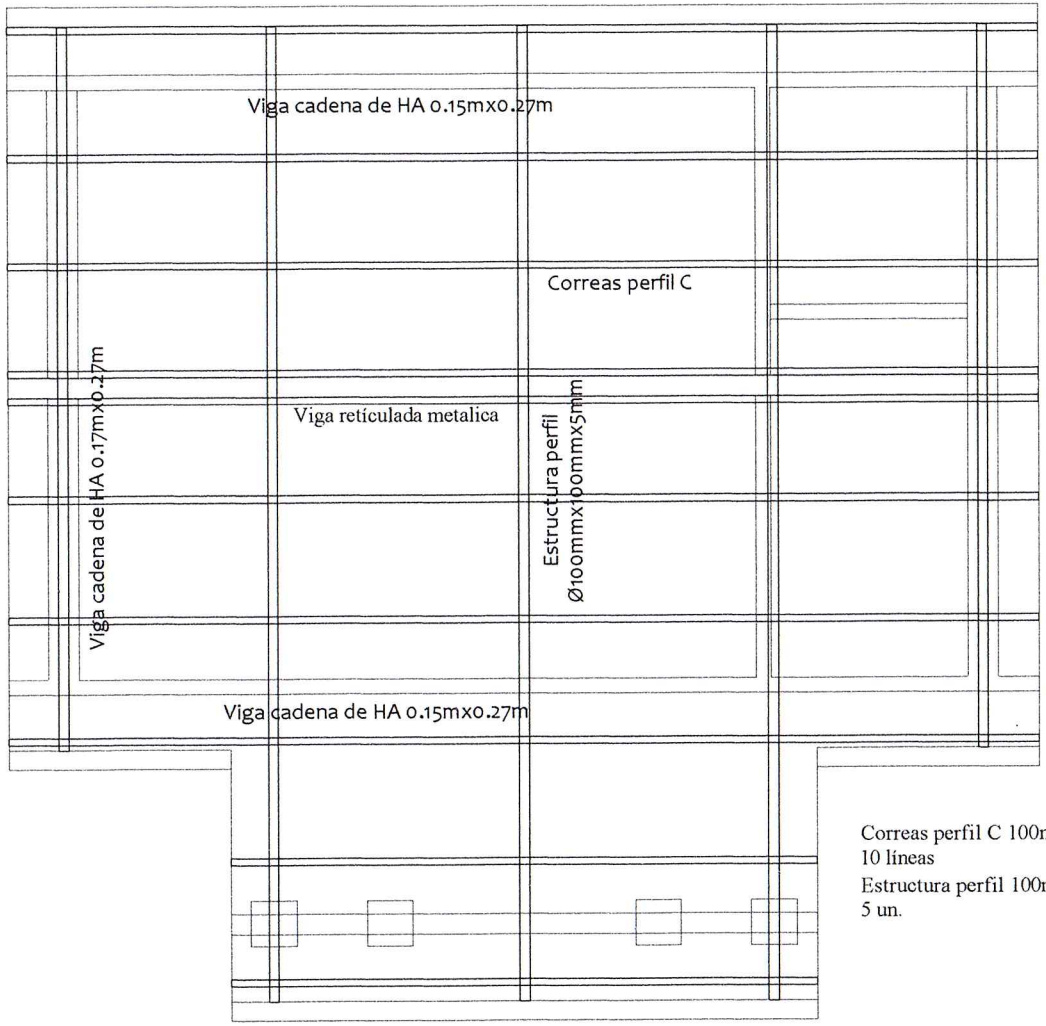

Los aleros extremos del bloques serán de 0.40m. y los aleros longitudinales del bloque serán de 0.60 m.

Correas perfil C 100mmx40mmx20mmx3mm
10 líneas
Estructura perfil 100mmx100mmx5mm
5 un.

Dalane Schalenberger
ARQUITECTA
M.O.P.C.
Registro Nº 7276

Planta de techo
Escala 1/75

MUNICIPALIDAD DE IRUÑA	
DEPARTAMENTO: De obras	
DIVISIÓN: De proyectos	PLANO
ESCALA	PLANO: AULA 1RA. INFANCIA 5.80MX6.80M ESCUELA BÁSICA N° 5.464 SAN JOSÉ
AÑO: 2022	

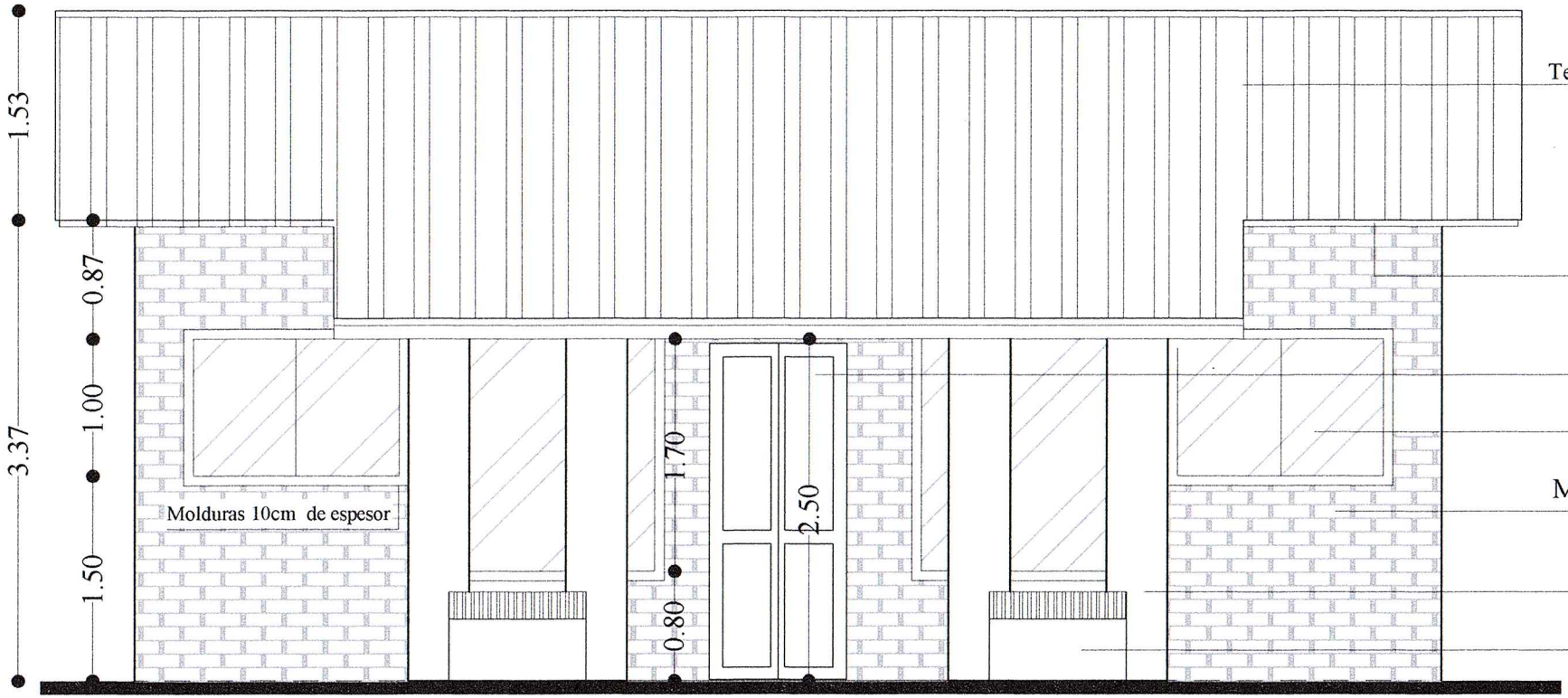

Tejas de chapa trapezoidal Nº 26 sobre estructura metálica, membrana de isolant

Canaleta y bajada Nº 26 - desarrollo 40 cms.

Puerta tablero de 1.10m doble hoja

Abertura tipo blindex, vidrio 6mm

Mampostería e 0.15m int. revocad0, ext.

Pilar de ladrillo visto, interior de HA

Cantero con sardinel.

Vista
Escala 1/50

Dalane Schalenberger
ARQUITECTA
M.O.P.C.
Registro Nº 3376

MUNICIPALIDAD DE IRUÑA	
DEPARTAMENTO: De obras	
DIVISIÓN: De proyectos	PLANO
ESCALA	PLANO: AULA 1RA. INFANCIA 5.80MX6.80M ESCUELA BÁSICA N° 5.464 SAN JOSÉ
AÑO: 2022	

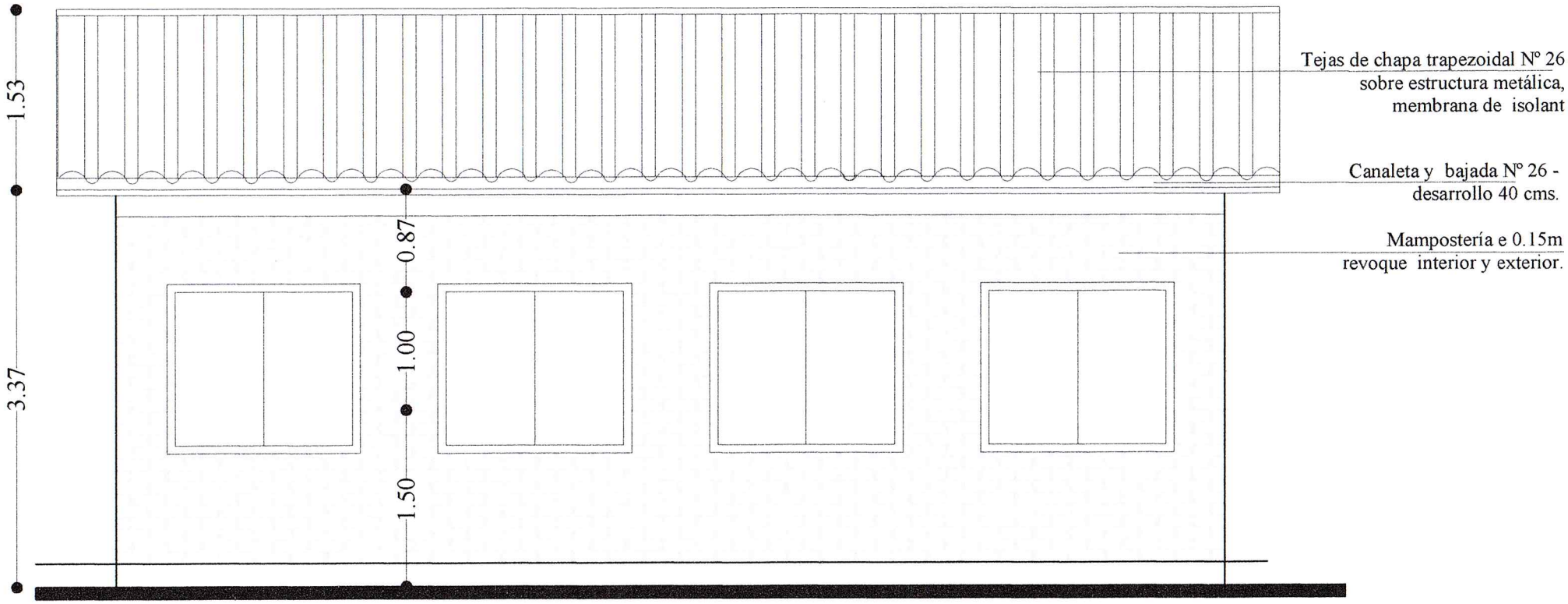

Vista posterior
Escala 1/50

Daiane Schalenberger
ARQUITECTA
M.O.P.C.
Registro Nº 3376

MUNICIPALIDAD DE IRUÑA	
DEPARTAMENTO: De obras	
DIVISIÓN: De proyectos	PLANO
ESCALA	PLANO: AULA 1RA. INFANCIA 5.80MX6.80M ESCUELA BÁSICA N° 5.464 SAN JOSÉ
AÑO: 2022	

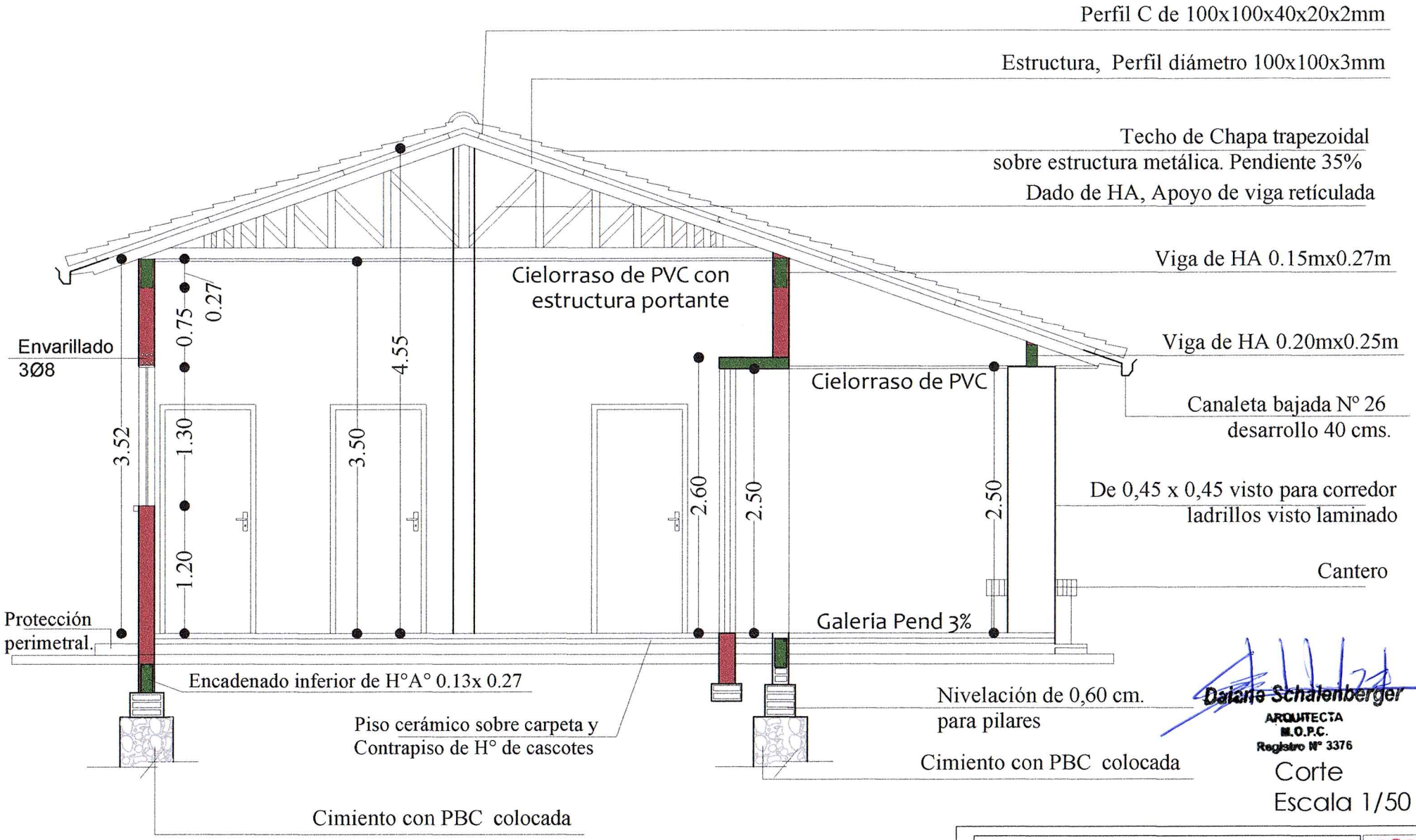

Daiana Schalenberger
ARQUITECTA
M.O.P.C.
Registro N° 3376

Corte
Escala 1/50

MUNICIPALIDAD DE IRUÑA	
DEPARTAMENTO: De obras	
DIVISIÓN: De proyectos	PLANO
ESCALA	PLANO: AULA 1RA. INFANCIA 5.80MX6.80M ESCUELA BÁSICA N° 5.464 SAN JOSÉ
AÑO: 2022	

Detalle de cantero

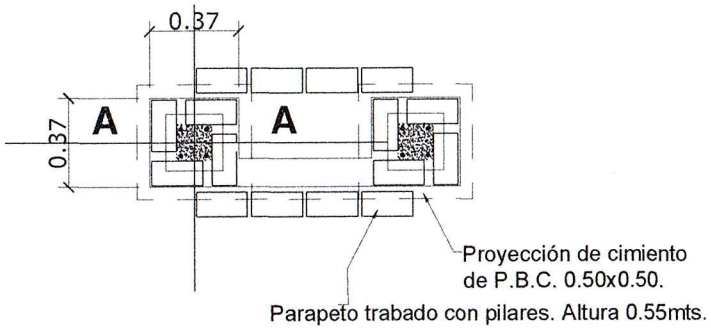

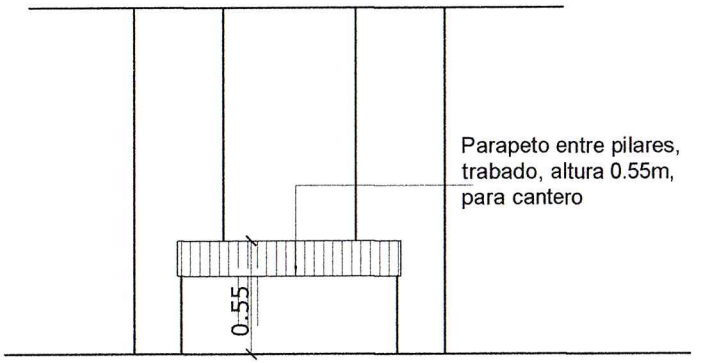

El cantero debe ser trabado a los
pilares y aislado en sus cuatro
caras con revoque 1:3
y una mano de asfalto sólido.

DADO DE Hº Aº DE 0.20 X 0.20 X 0.60

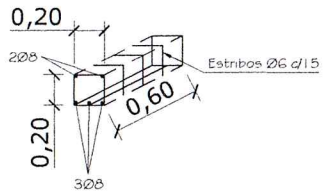

PILAR DE Hº Aº
DE 0.20 X 0.25

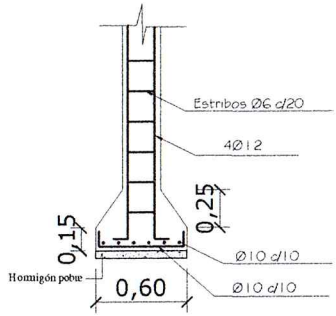

ZAPATA

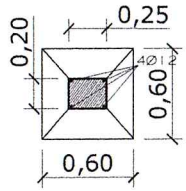

DETALLE DE ZAPATA CON
ENCADENADO INFERIOR

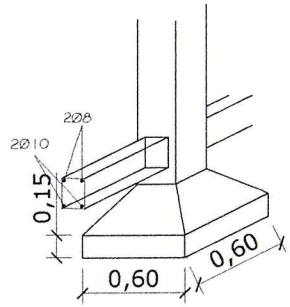

ARMADURA DE ZAPATA

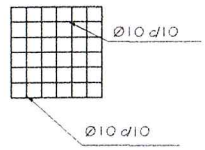

Daiane Schalenberger
ARQUITECTA
M.O.P.C.
Registro N° 2276

detalles
escala 1/50

MUNICIPALIDAD DE IRUÑA	
DEPARTAMENTO: De obras	
DIVISIÓN: De proyectos	PLANO
ESCALA	PLANO: AULA 1RA. INFANCIA 5.80MX6.80M ESCUELA BÁSICA N° 5.464 SAN JOSÉ
AÑO: 2022	

Viga H°A° en Galería 0.20x0.25

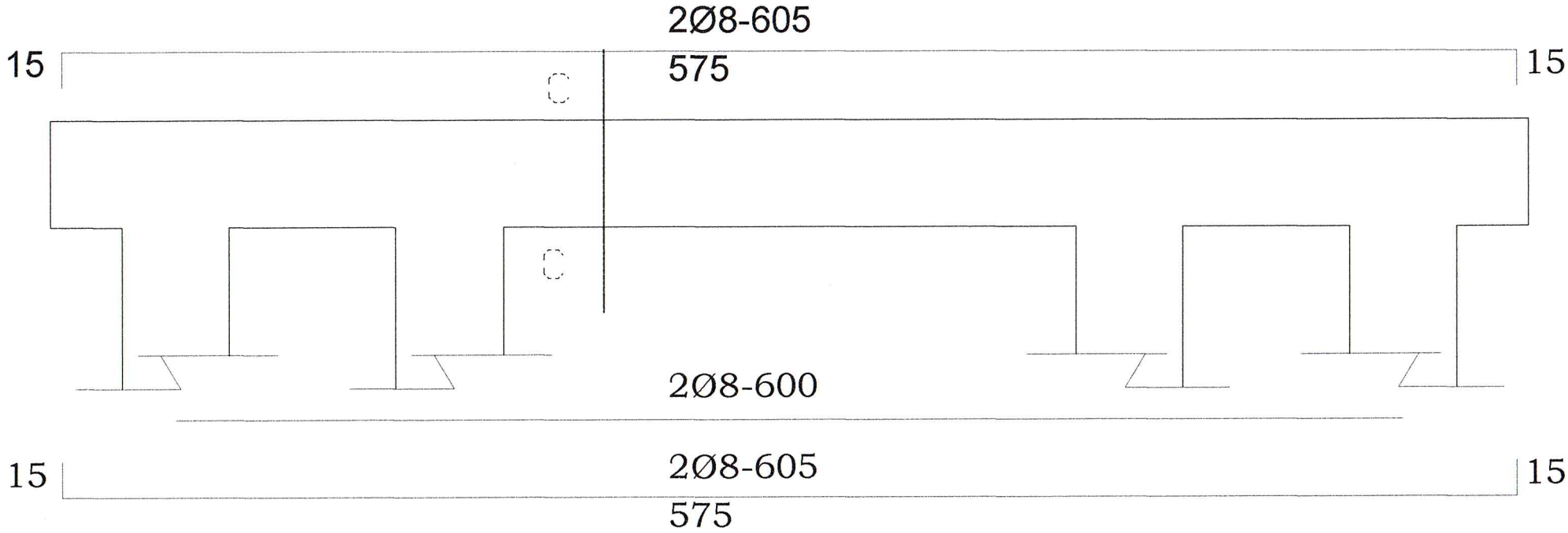

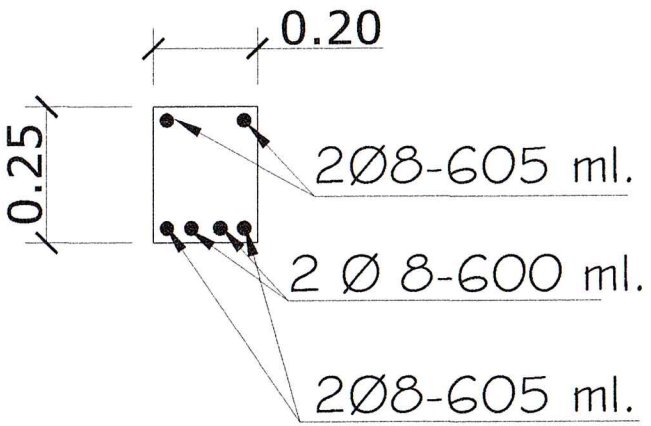

CORTE C-C

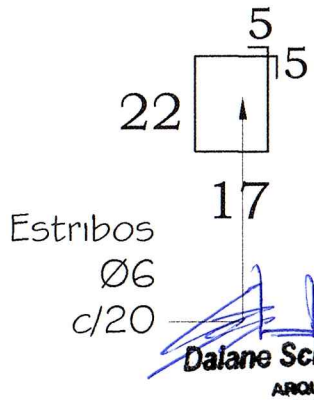

detalles
escala 1/25

Dosificación HºAº
1:2:4
Cemento
Arena
Piedra triturada

Dalane Schalenberger
ARQUITECTA
M.O.P.C.
Registro Nº 2276

MUNICIPALIDAD DE IRUÑA		
DEPARTAMENTO: De obras		
DIVISIÓN: De proyectos		PLANO
ESCALA	PLANO: AULA 1RA. INFANCIA 5.80MX6.80M ESCUELA BÁSICA N° 5.464 SAN JOSÉ	
AÑO: 2022		

DETALLE DE ENCADENADO INFERIOR Y SUPERIOR DE
0.13 x 0.27 PARA MURO DE 0.15

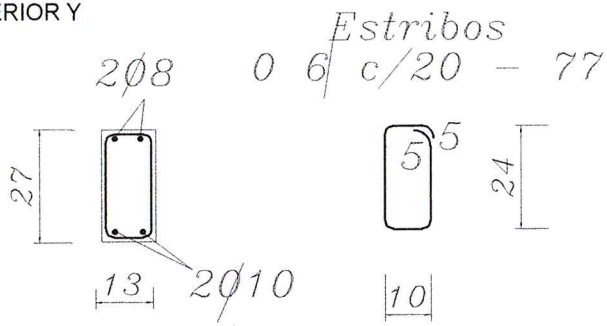

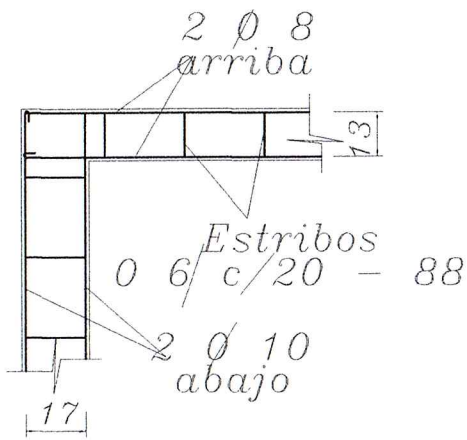

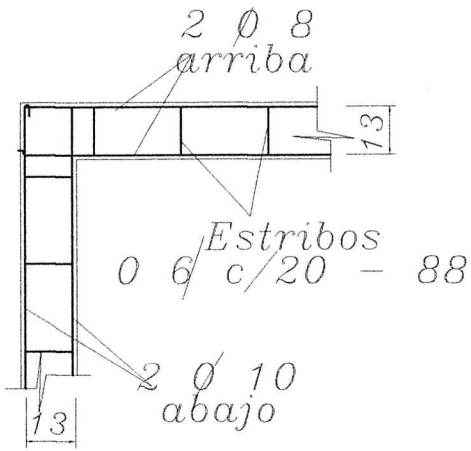

Dado de H° A° 0.20
x 0.60
2 Ø 8 – c/20 – 60

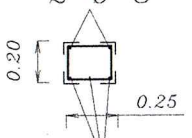

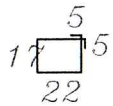

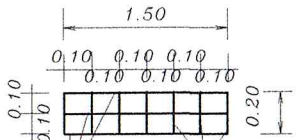

3 Ø 8 – c/10 – 60 3 Ø 8 – 7 Ø 8 – c/10 – 90

DETALLE DE ENCADENADO INFERIOR Y SUPERIOR
DE 0.17 x 0.27 PARA MURO DE 0.30

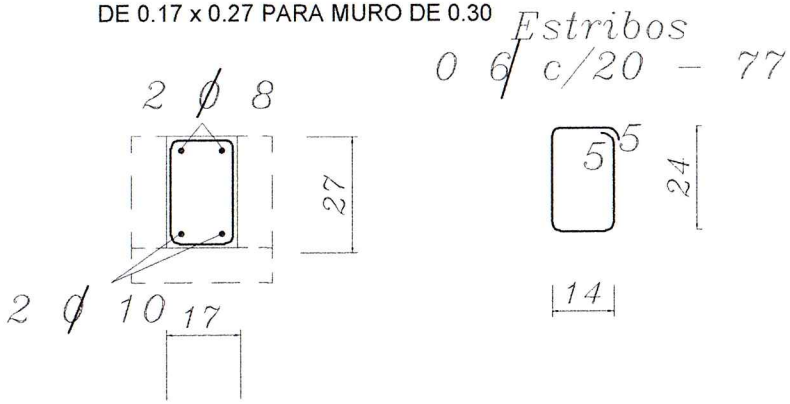

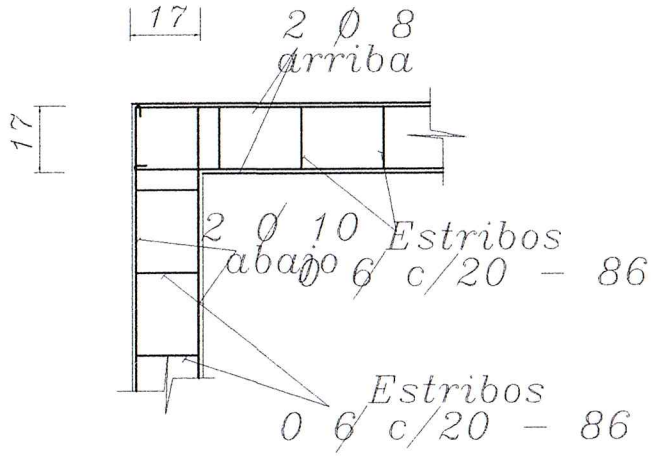

Observación:Los encadenados superior y inferior serian ubicados respecto al eje de la mampostería de nivelación y elevación

Daiane Schalenberger
ARQUITECTA
M.O.P.C.
Registro N° 7276

detalles
escala 1/50

MUNICIPALIDAD DE IRUÑA	
DEPARTAMENTO: De obras	
DIVISIÓN: De proyectos	PLANO
ESCALA	PLANO: AULA 1RA. INFANCIA 5.80MX6.80M ESCUELA BÁSICA N° 5.464 SAN JOSÉ
AÑO: 2022	

Detalle de corte de Cimentaciòn

Para paredes de 0,15

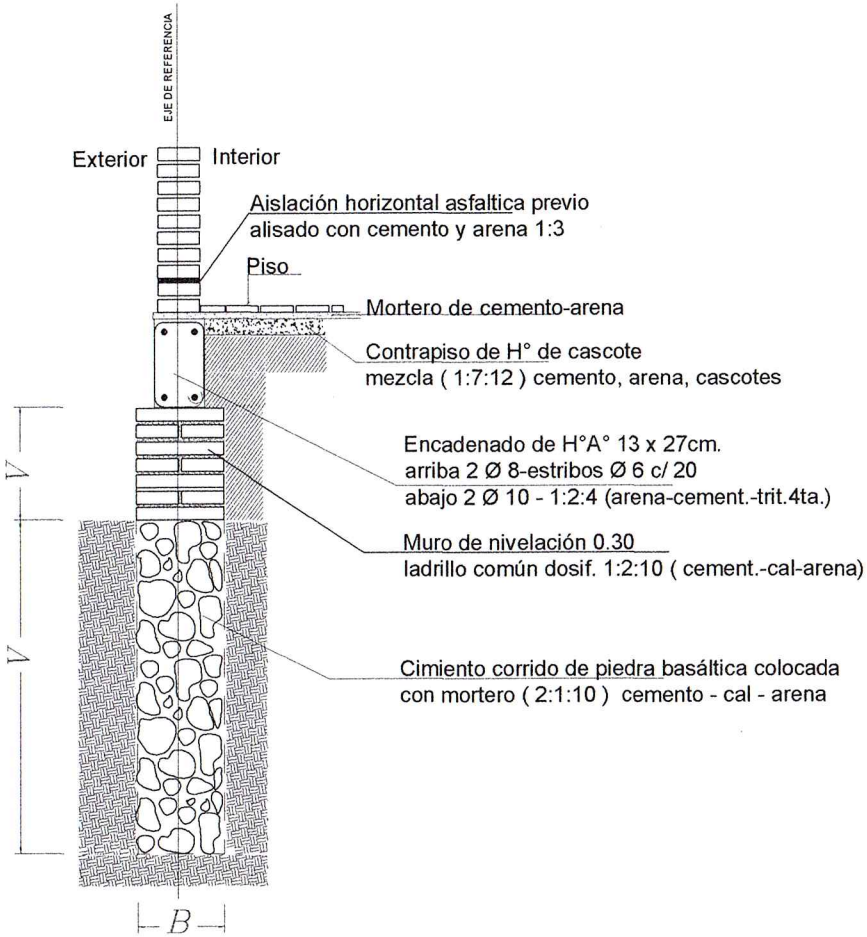

Observaciones :

V = altura de nivelación y cimiento variable

B = ancho de cimiento variable

Detalle de corte de Cimentaciòn

Para paredes de 0,30

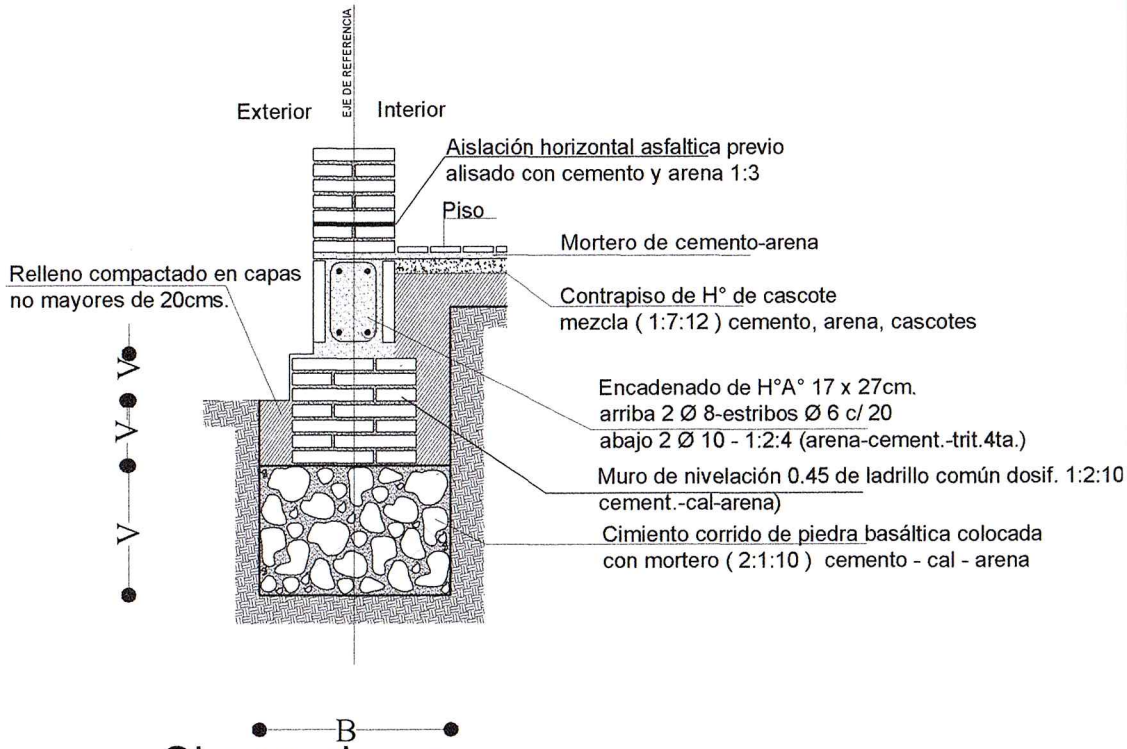

Observaciones :

V = altura de nivelación y cimiento variable

B = ancho de cimiento variable

Dalane Schalenberger
ARQUITECTA
M.O.P.C.
Registro Nº 7375

detalles
escala 1/50

MUNICIPALIDAD DE IRUÑA	
DEPARTAMENTO: De obras	
DIVISIÓN: De proyectos	PLANO
ESCALA	PLANO: AULA 1RA. INFANCIA 5.80MX6.80M ESCUELA BÁSICA N° 5.464 SAN JOSÉ
AÑO: 2022	

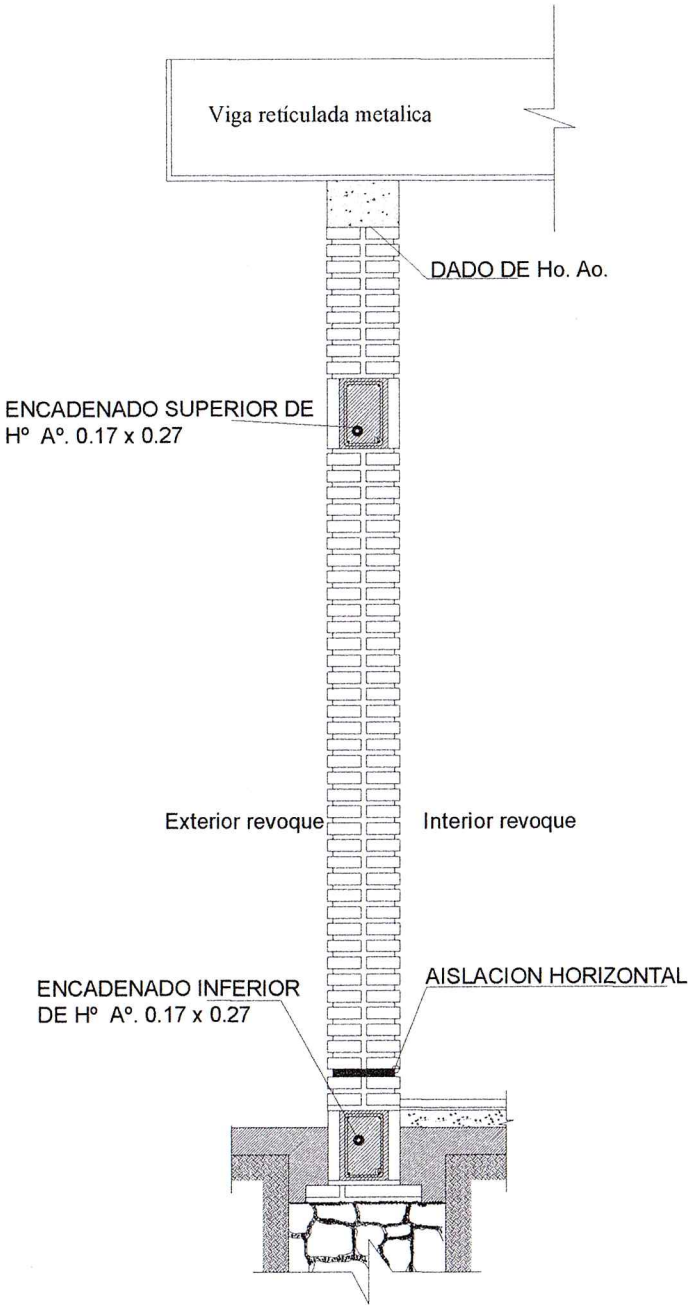

VIGA DE GALERIA

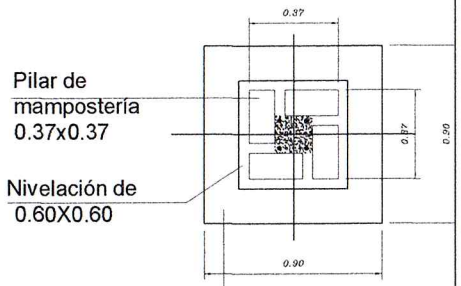

Daiane Schalenberger
ARQUITECTA
M.O.P.C.
Registro Nº 3376

detalles
escala 1/50

MUNICIPALIDAD DE IRUÑA	
DEPARTAMENTO: De obras	
DIVISIÓN: De proyectos	PLANO
ESCALA	PLANO: AULA 1RA. INFANCIA 5.80MX6.80M ESCUELA BÁSICA N° 5.464 SAN JOSÉ
AÑO: 2022	

Mueble y mesada de granito

ALZADO
Mueble 01

Observación:
Mesada de granito, (color San Gabriel) con dos bachas de empotrar
Una jabonera para cada mesada
Inodoro de tamaño normal con adaptador para niños
Las canillas van por la pared
Un portapapel por cada inodoro
Un toallero para cada baño

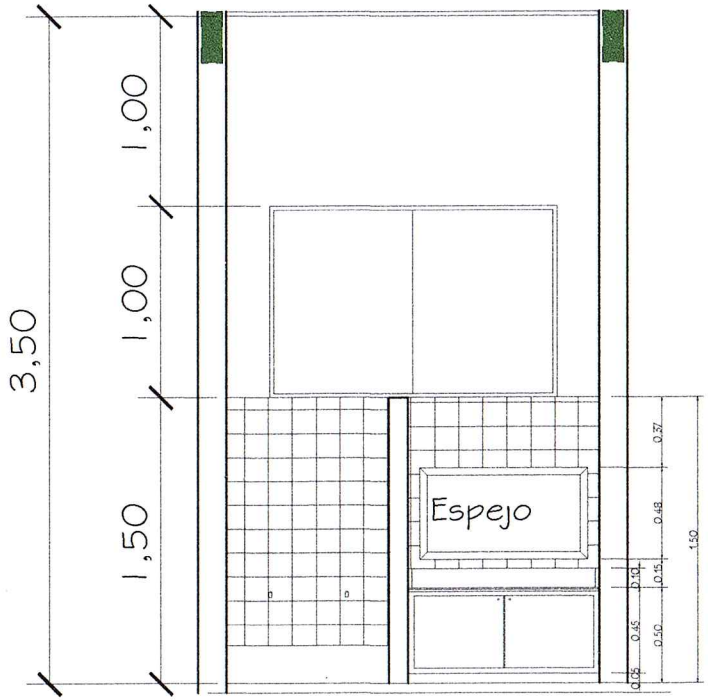

ALZADO
Mueble 02

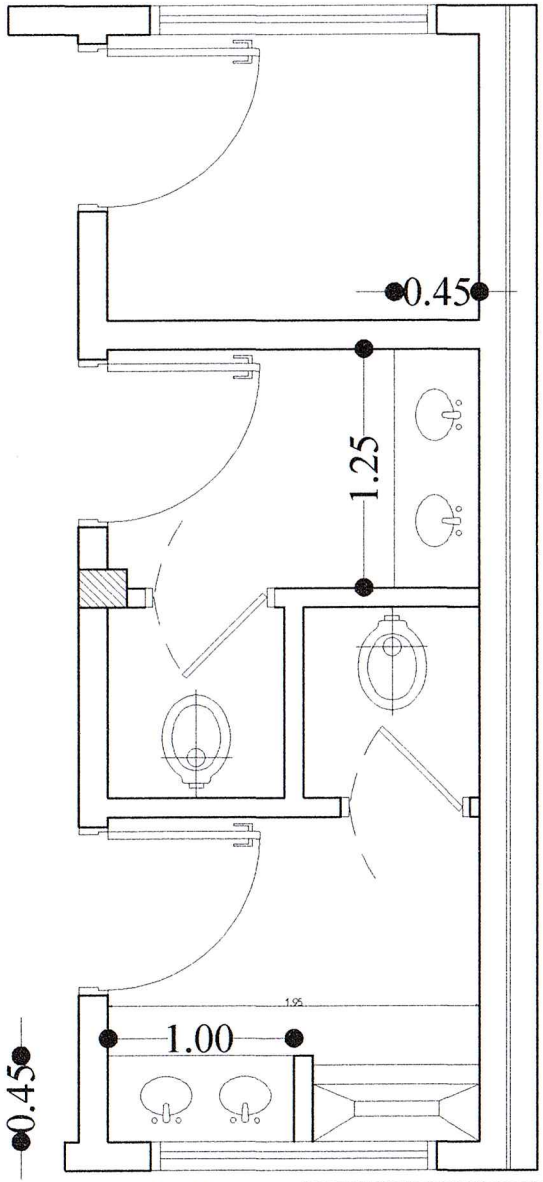

Mueble 01
MESADA DE GRANITO
CON 2 LAVATORIOS

Mueble 02
MESADA DE GRANITO
CON 2 LAVATORIOS

Daiene Schalenberger
ARQUITECTA
M.O.P.C.
Registro N° 3376

MUNICIPALIDAD DE IRUÑA	
DEPARTAMENTO: De obras	
DIVISIÓN: De proyectos	PLANO
ESCALA	PLANO: AULA 1RA. INFANCIA 5.80MX6.80M ESCUELA BÁSICA N° 5.464 SAN JOSÉ
AÑO: 2022	

DETALLE DE LOSA TAPA CAMARA SEPTICA

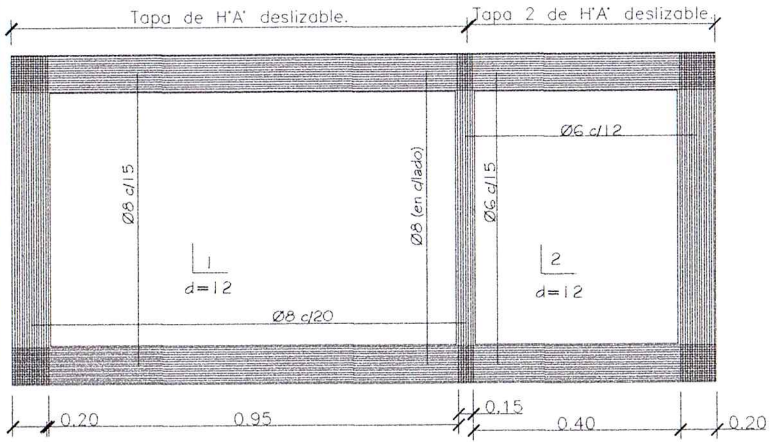

PLANTA CAMARA SEPTICA

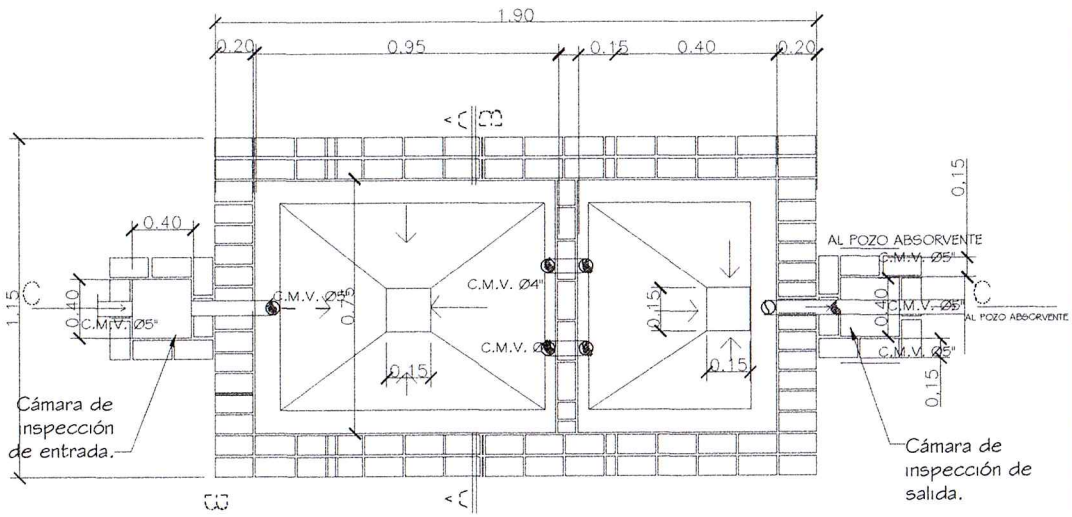

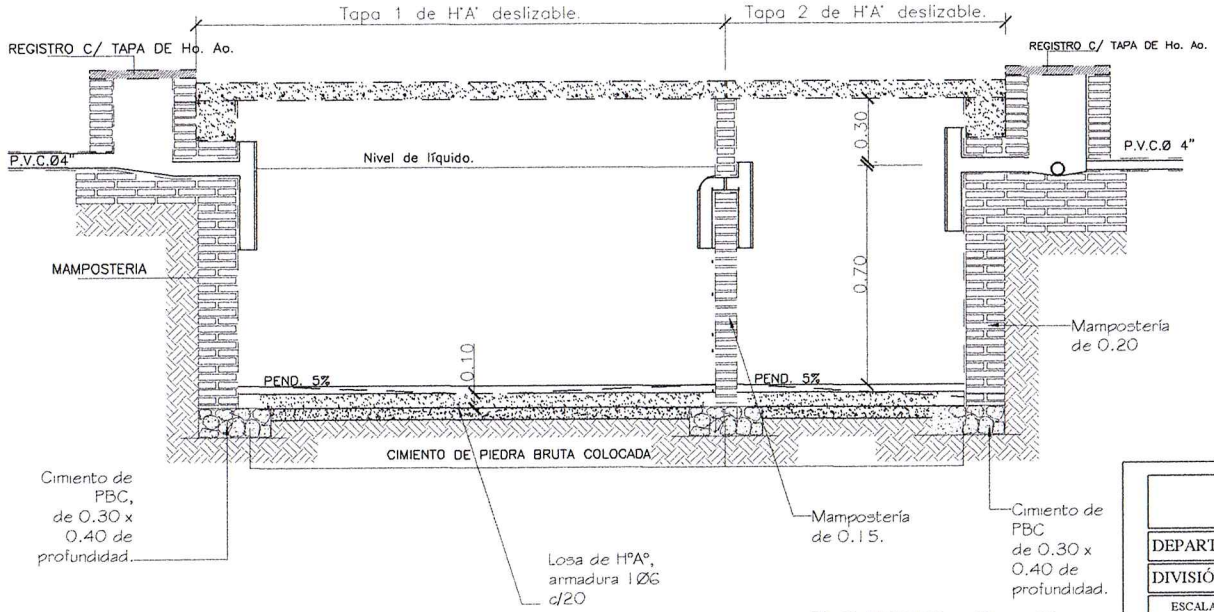

CORTE C - C

Dalane Schalenberger
ARQUITECTA
M.O.P.C.
Registro Nº 22...

MUNICIPALIDAD DE IRUÑA		
DEPARTAMENTO: De obras		
DIVISIÓN: De proyectos		PLANO
ESCALA	PLANO: AULA 1RA. INFANCIA 5.80MX6.80M ESCUELA BÁSICA N° 5.464 SAN JOSÉ	
AÑO: 2022		

POZO ABSORBENTE

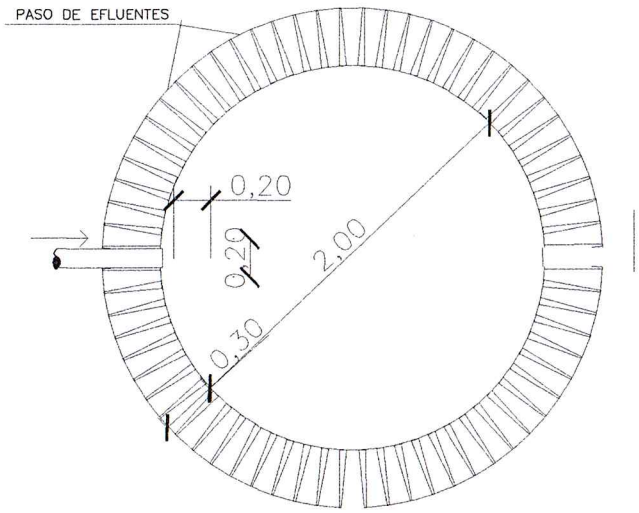

PLANTA
POZO ABSORBENTE

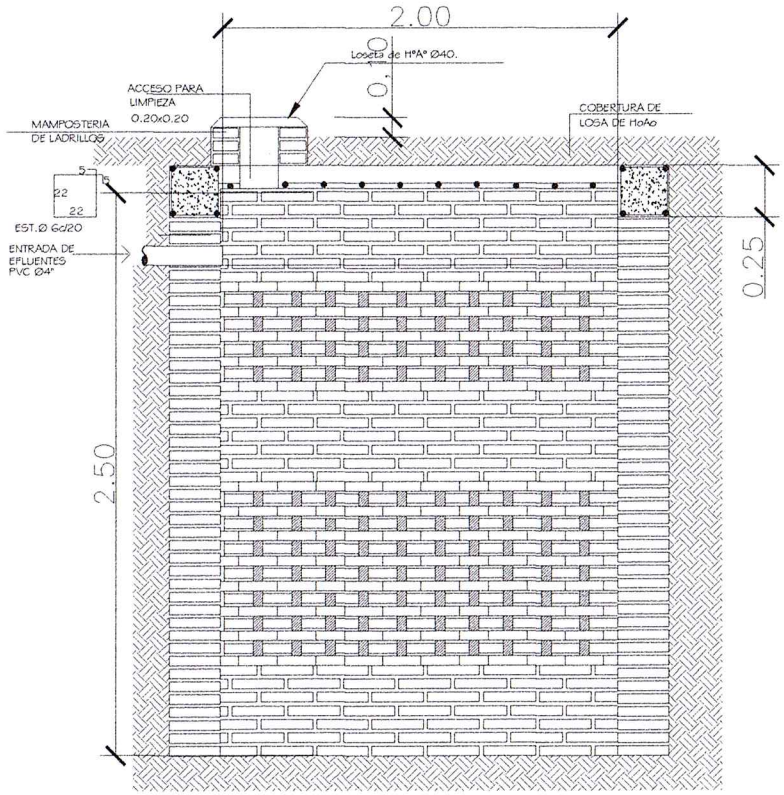

CORTE X-X

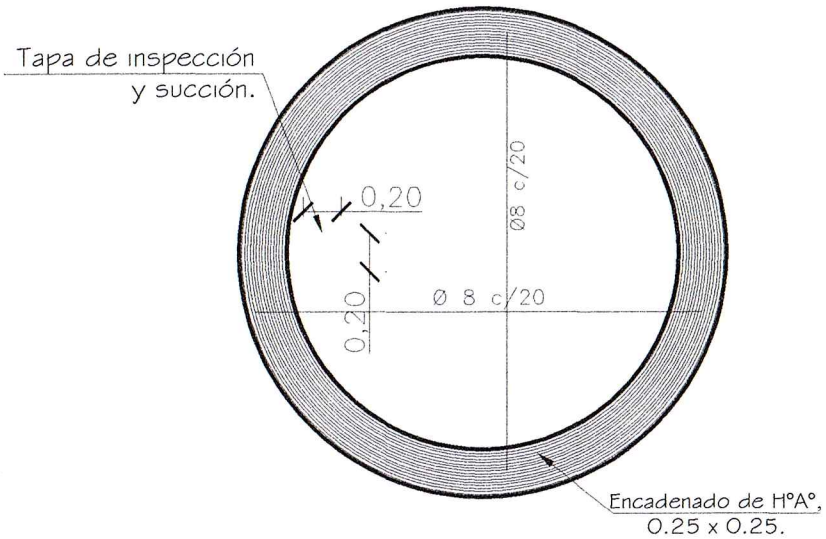

LOSA TAPA

Dalane Schalenberger
ARQUITECTA
M.O.P.C.

MUNICIPALIDAD DE IRUÑA	
DEPARTAMENTO: De obras	
DIVISIÓN: De proyectos	PLANO
ESCALA	PLANO: AULA 1RA. INFANCIA 5.80MX6.80M ESCUELA BÁSICA N° 5.464 SAN JOSÉ
AÑO: 2022	

LOSA DE Hº Aº SOBRE PUERTA

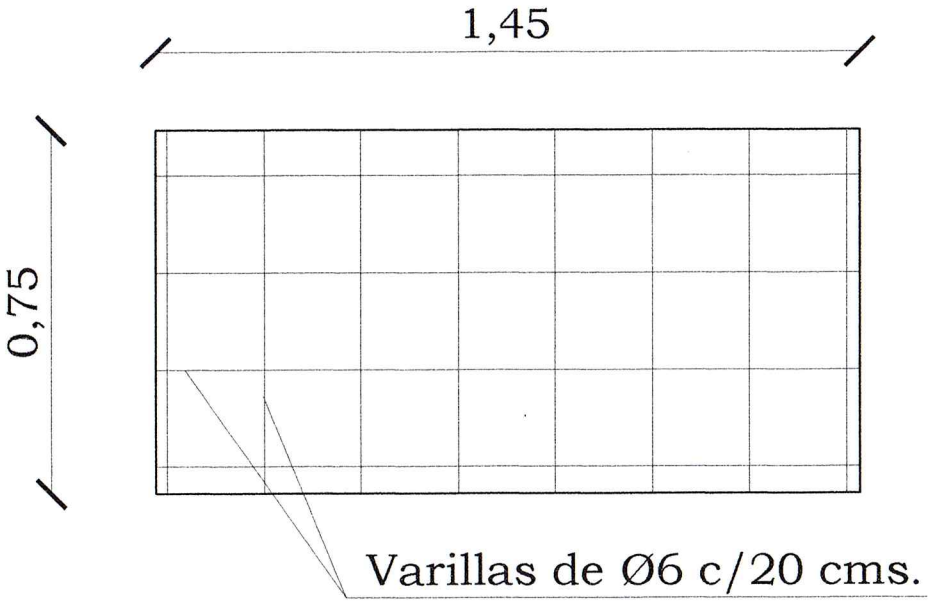

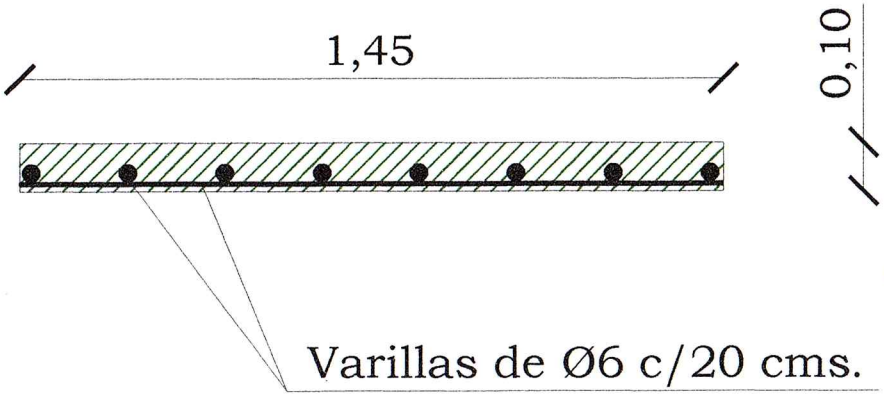

Dado de H°0.20x0.60

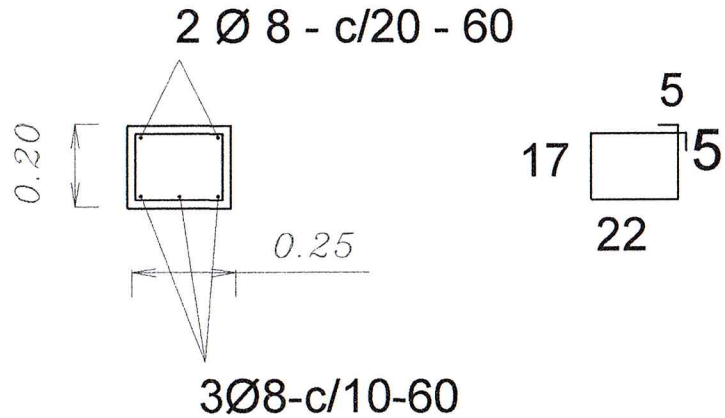

Daiane Schalenberger
ARQUITECTA
M.O.P.C.
Registro N° 3376

Detalles

MUNICIPALIDAD DE IRUÑA	
DEPARTAMENTO: De obras	
DIVISIÓN: De proyectos	PLANO
ESCALA	PLANO: AULA 1RA. INFANCIA 5.80MX6.80M ESCUELA BÁSICA N° 5.464 SAN JOSÉ
AÑO: 2022	