MUNICIPALIDAD DE CONCEPCIÓN

PROYECTO: CONSTRUCCIÓN DE PUENTE DE H°A°

- ARROYO ZANJITA Y CALLE AQUIDABÁN - CIUDAD DE CONCEPCION

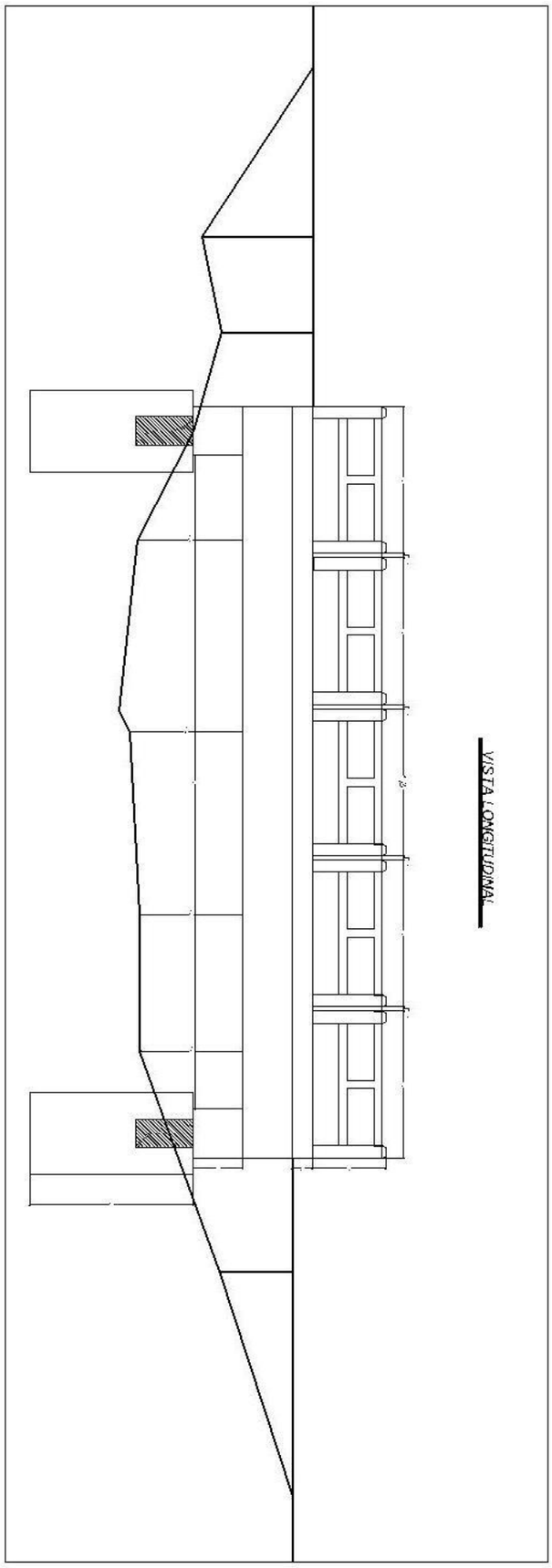

PROYECTO: CONSTRUCCIÓN DE PUENTE DE H°A°	MUNICIPALIDAD DE CONCEPCIÓN	01
CONSTRUCTOR:	PAT. PROF.:	
PROYECTISTA	CONSTRUCTOR	MUNICIPALIDAD

MUNICIPALIDAD DE CONCEPCIÓN

PROYECTO: CONSTRUCCIÓN DE PUENTE DE H°A°

- ARROYO ZANJITA Y CALLE AQUIDABÁN - CIUDAD DE CONCEPCION

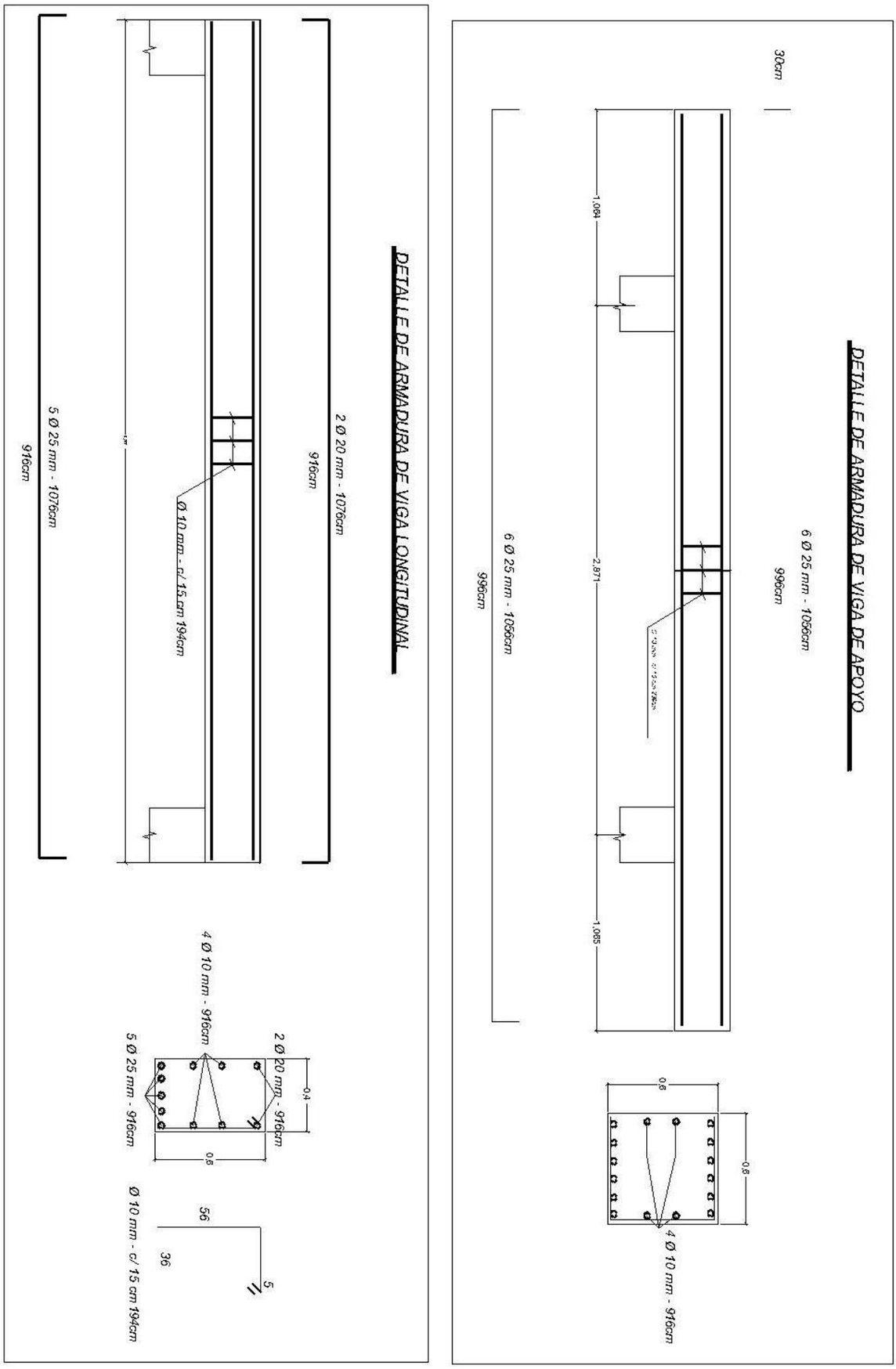

PROYECTO: CONSTRUCCIÓN DE PUENTE DE H°A°	MUNICIPALIDAD DE CONCEPCIÓN	01
CONSTRUCTOR:	PAT. PROF.:	
PROYECTISTA	CONSTRUCTOR	MUNICIPALIDAD

MUNICIPALIDAD DE CONCEPCIÓN

PROYECTO: CONSTRUCCIÓN DE PUENTE DE H°A°

- ARROYO ZANJITA Y CALLE AQUIDABÁN - CIUDAD DE CONCEPCION

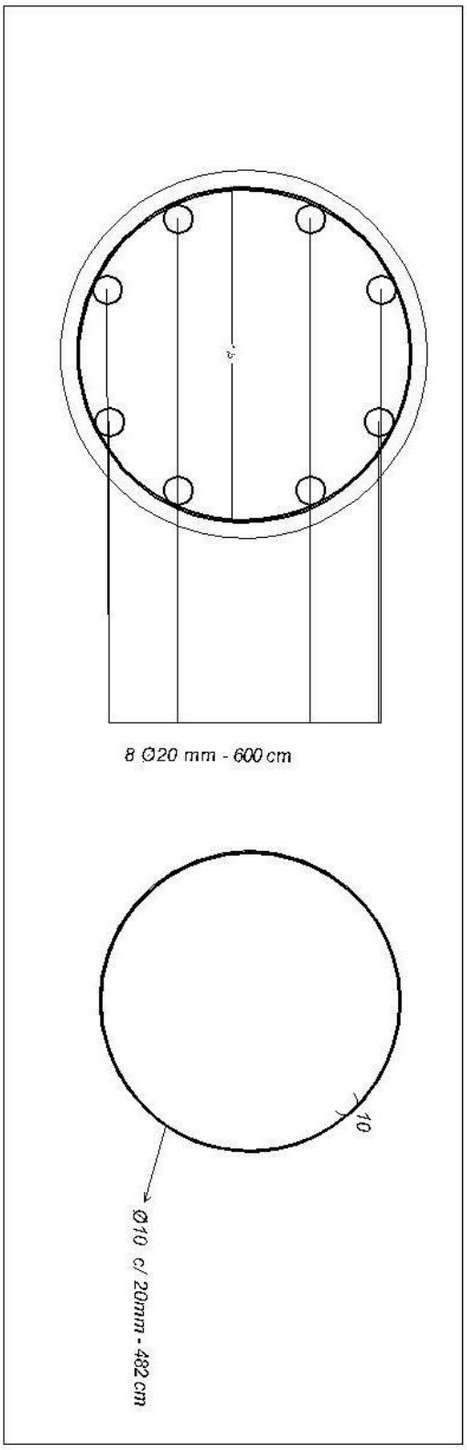

PROYECTO: CONSTRUCCIÓN DE PUENTE DE H°A°	MUNICIPALIDAD DE CONCEPCIÓN	01
CONSTRUCTOR:	PAT. PROF.:	
PROYECTISTA	CONSTRUCTOR	MUNICIPALIDAD

MUNICIPALIDAD DE CONCEPCIÓN

PROYECTO: CONSTRUCCIÓN DE PUENTE DE H°A°

- ARROYO ZANJITA Y CALLE AQUIDABÁN - CIUDAD DE CONCEPCION

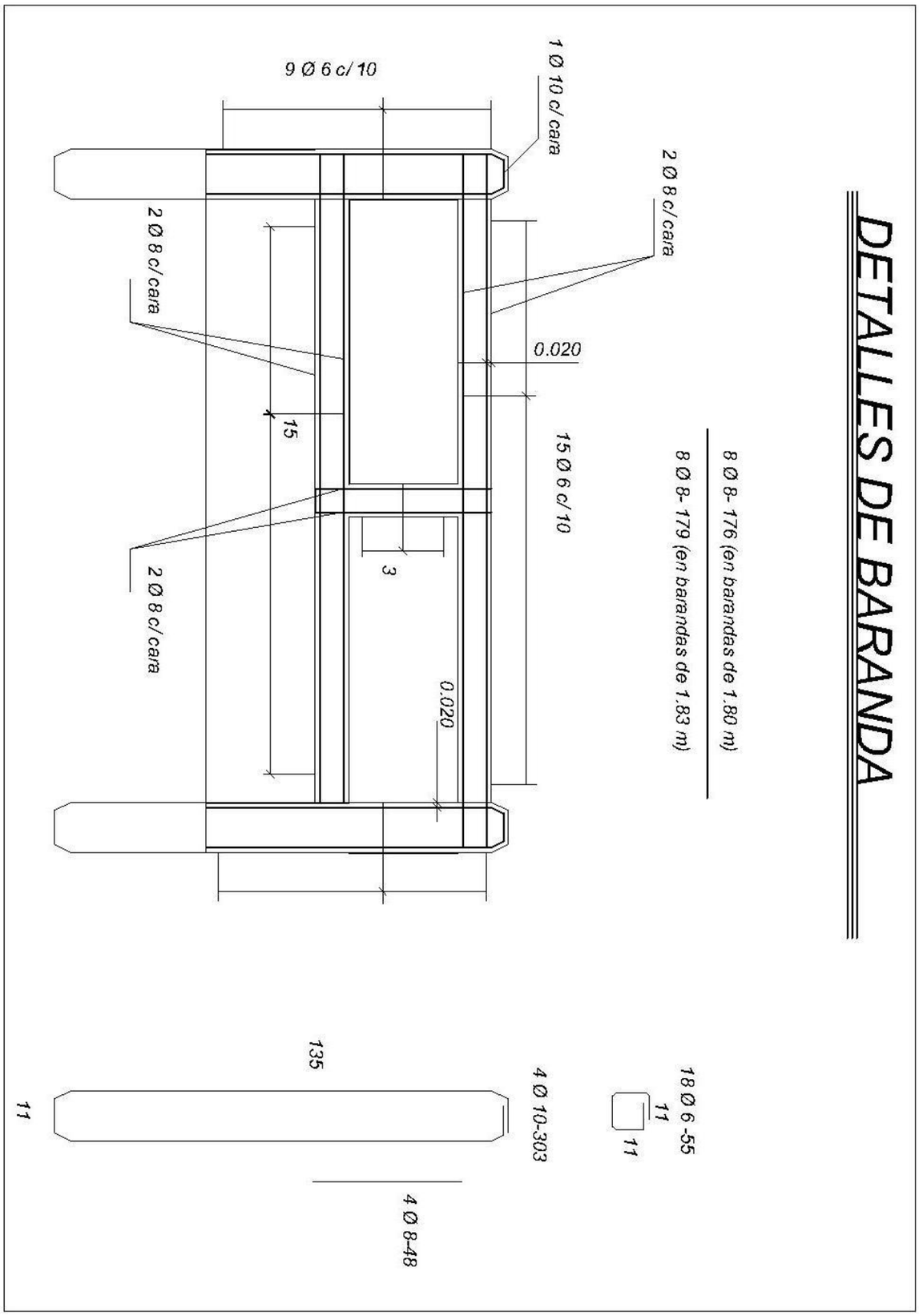

PROYECTO: CONSTRUCCIÓN DE PUENTE DE H°A°	MUNICIPALIDAD DE CONCEPCIÓN	01
CONSTRUCTOR:	PAT. PROF.:	
PROYECTISTA	CONSTRUCTOR	MUNICIPALIDAD

MUNICIPALIDAD DE CONCEPCIÓN

PROYECTO: CONSTRUCCIÓN DE PUENTE DE H°A°

- ARROYO ZANJITA Y CALLE AQUIDABÁN - CIUDAD DE CONCEPCION

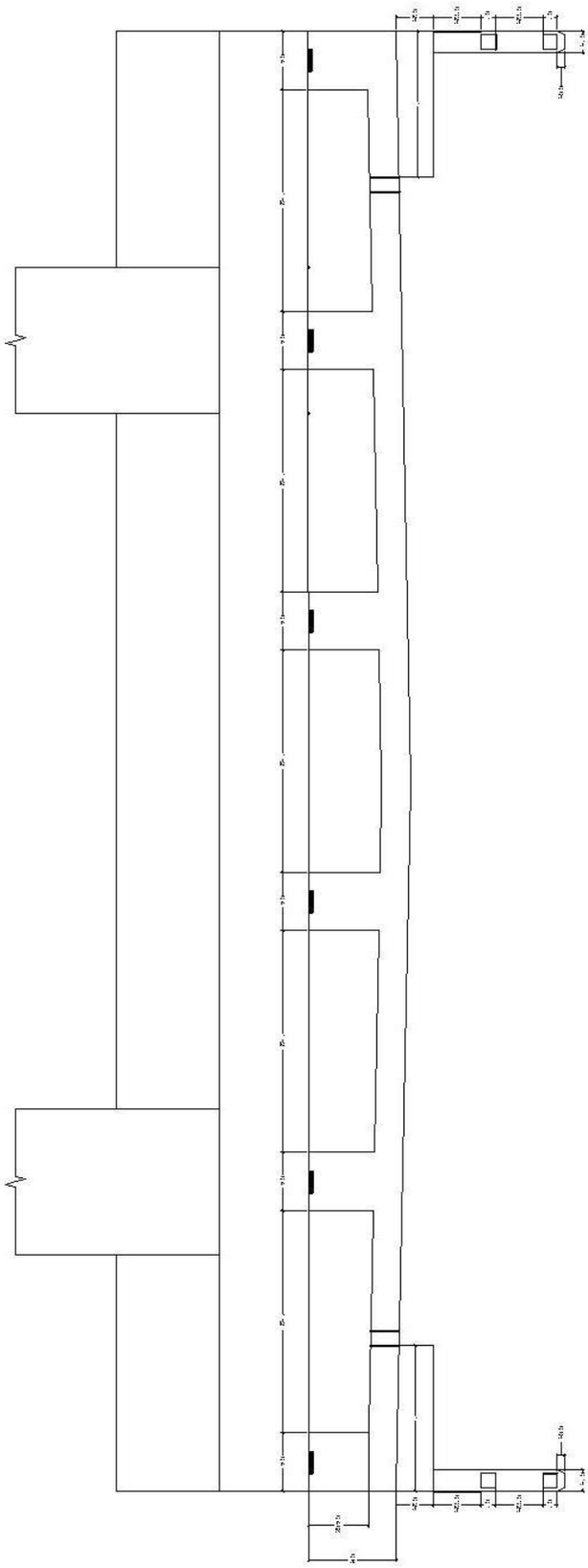

CORTE TRANSVERSAL

PROYECTO: CONSTRUCCIÓN DE PUENTE DE H°A°	MUNICIPALIDAD DE CONCEPCIÓN	01
CONSTRUCTOR:	PAT. PROF.:	
PROYECTISTA	CONSTRUCTOR	MUNICIPALIDAD

MUNICIPALIDAD DE CONCEPCIÓN

PROYECTO: CONSTRUCCIÓN DE PUENTE DE H°A°

- ARROYO ZANJITA Y CALLE AQUIDABÁN - CIUDAD DE CONCEPCION

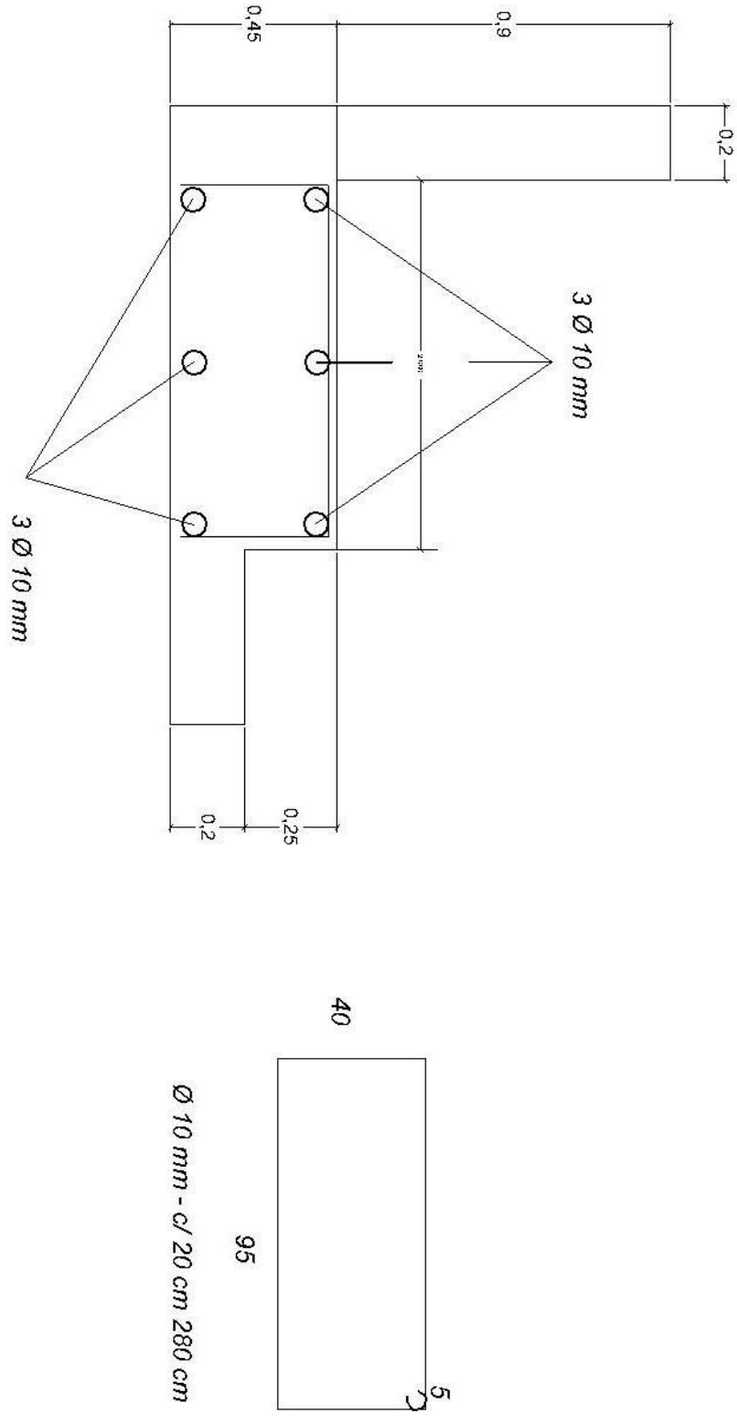

PROYECTO: CONSTRUCCIÓN DE PUENTE DE H°A°	MUNICIPALIDAD DE CONCEPCIÓN	01
CONSTRUCTOR:	PAT. PROF.:	
PROYECTISTA	CONSTRUCTOR	MUNICIPALIDAD

MUNICIPALIDAD DE CONCEPCIÓN

PROYECTO: CONSTRUCCIÓN DE PUENTE DE H°A°

- ARROYO ZANJITA Y CALLE AQUIDABÁN - CIUDAD DE CONCEPCION

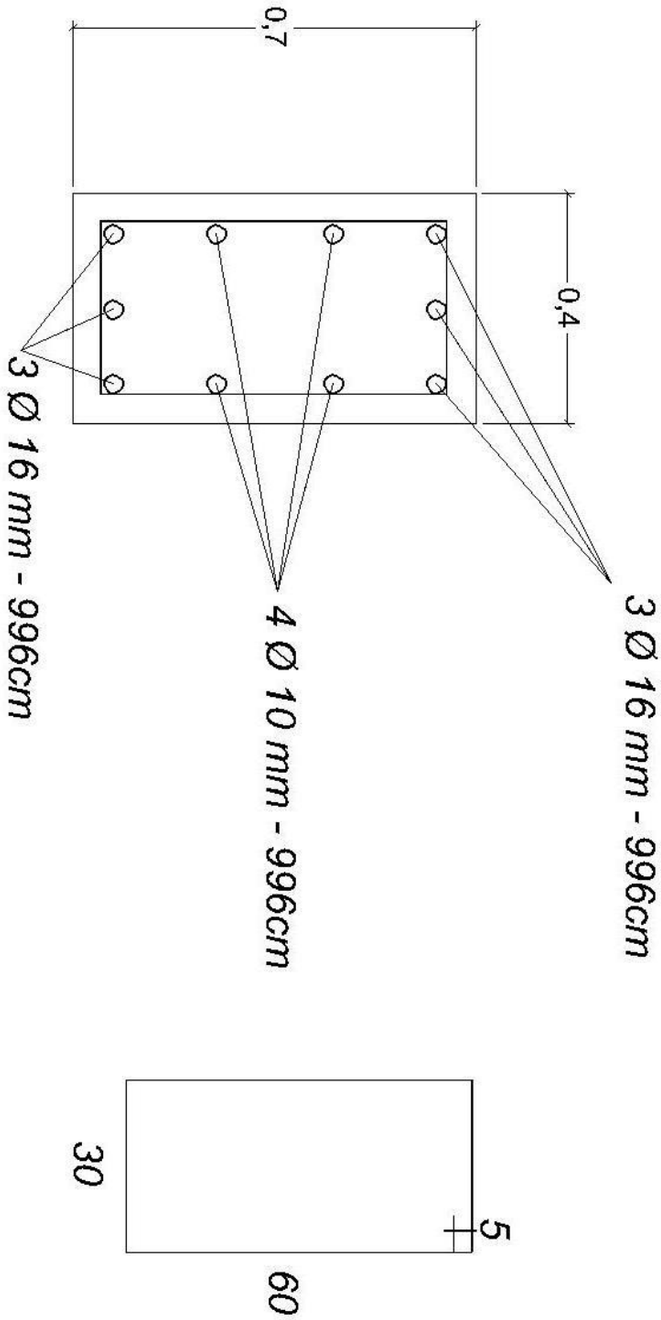

VIGA RIOSTRA

PROYECTO: CONSTRUCCIÓN DE PUENTE DE H°A°	MUNICIPALIDAD DE CONCEPCIÓN	01
CONSTRUCTOR:	PAT. PROF.:	
PROYECTISTA	CONSTRUCTOR	MUNICIPALIDAD

MUNICIPALIDAD DE CONCEPCIÓN

PROYECTO: CONSTRUCCIÓN DE PUENTE DE H°A°

- ARROYO ZANJITA Y CALLE AQUIDABÁN - CIUDAD DE CONCEPCION

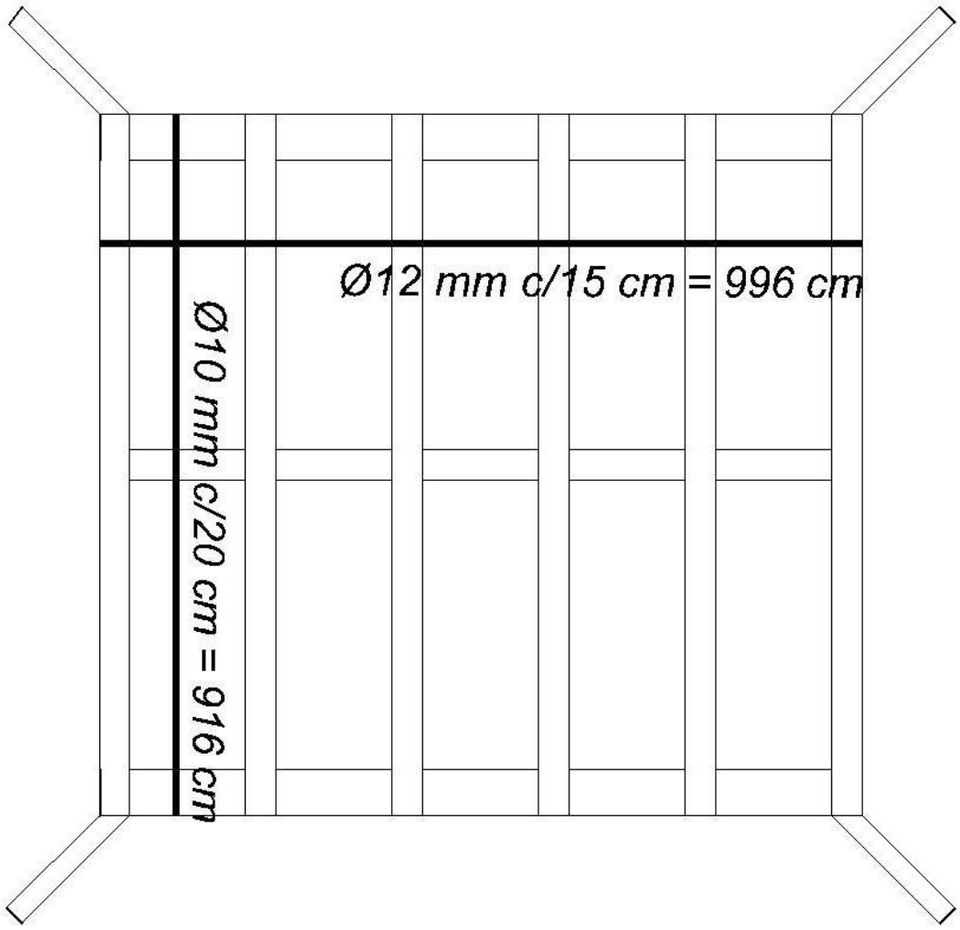

ARMADURA SUPERIOR DE LOSA

PROYECTO: CONSTRUCCIÓN DE PUENTE DE H°A°	MUNICIPALIDAD DE CONCEPCIÓN	01
CONSTRUCTOR:	PAT. PROF.:	
PROYECTISTA	CONSTRUCTOR	MUNICIPALIDAD

MUNICIPALIDAD DE CONCEPCIÓN

PROYECTO: CONSTRUCCIÓN DE PUENTE DE H°A°

- ARROYO ZANJITA Y CALLE AQUIDABÁN - CIUDAD DE CONCEPCION

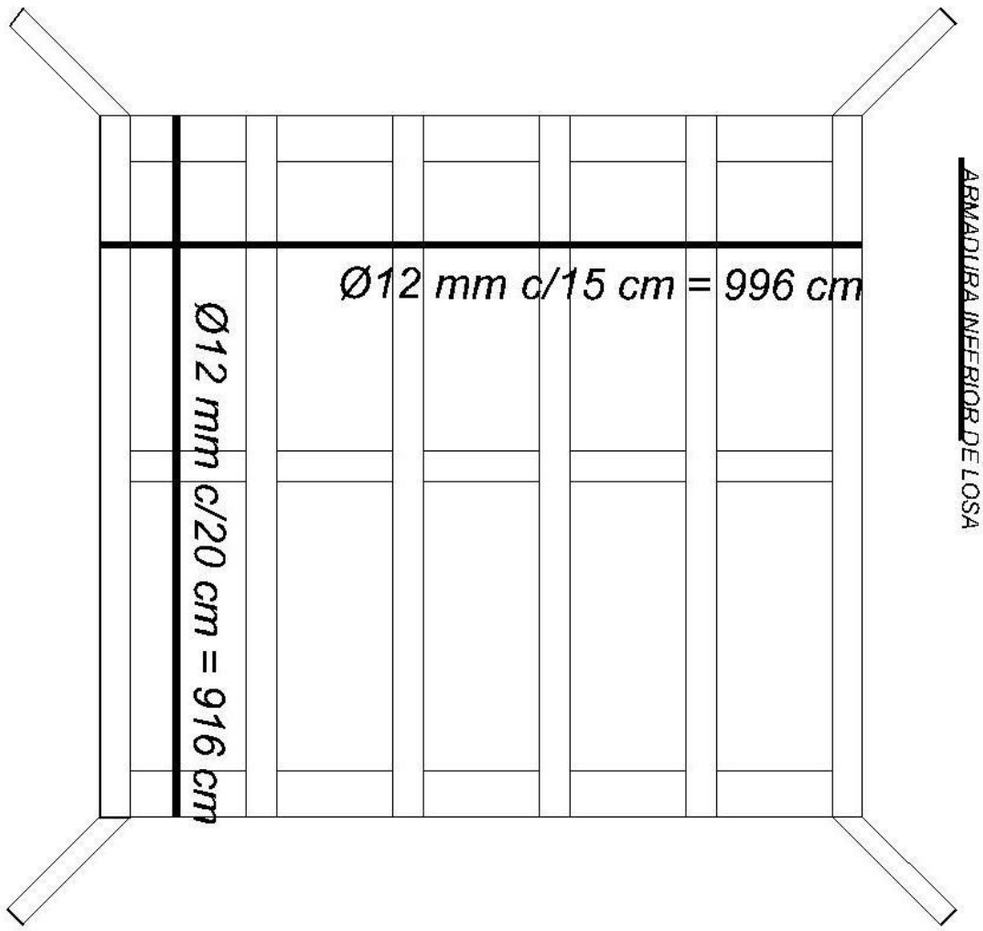

PROYECTO: CONSTRUCCIÓN DE PUENTE DE H°A°	MUNICIPALIDAD DE CONCEPCIÓN	01
CONSTRUCTOR:	PAT. PROF.:	
PROYECTISTA	CONSTRUCTOR	MUNICIPALIDAD