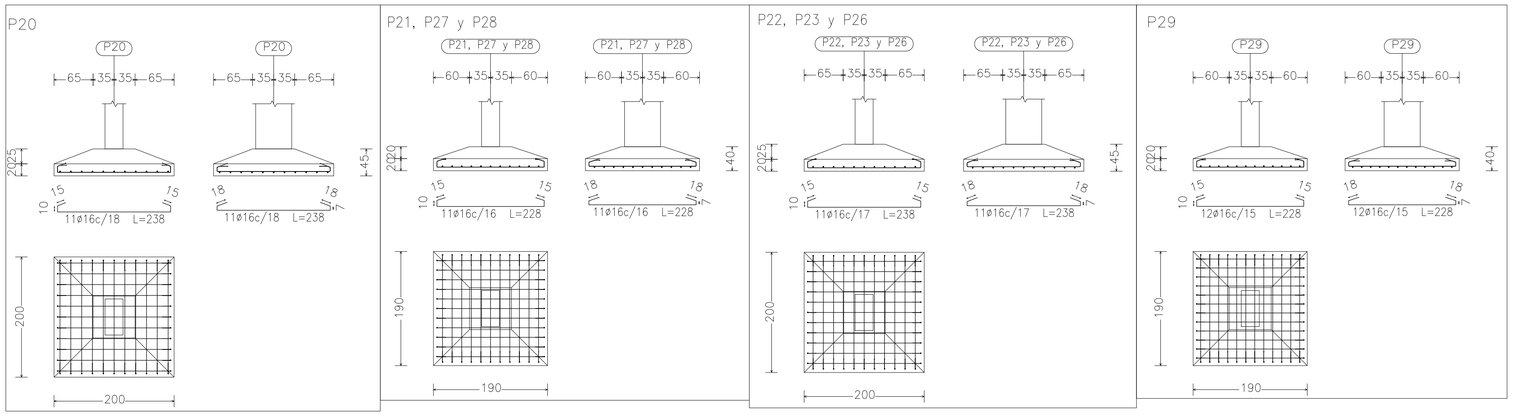


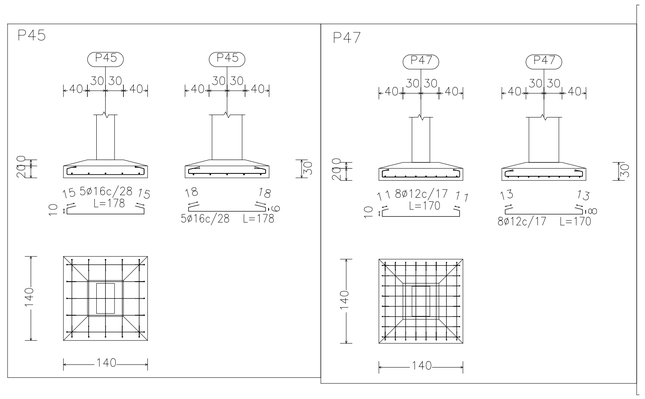


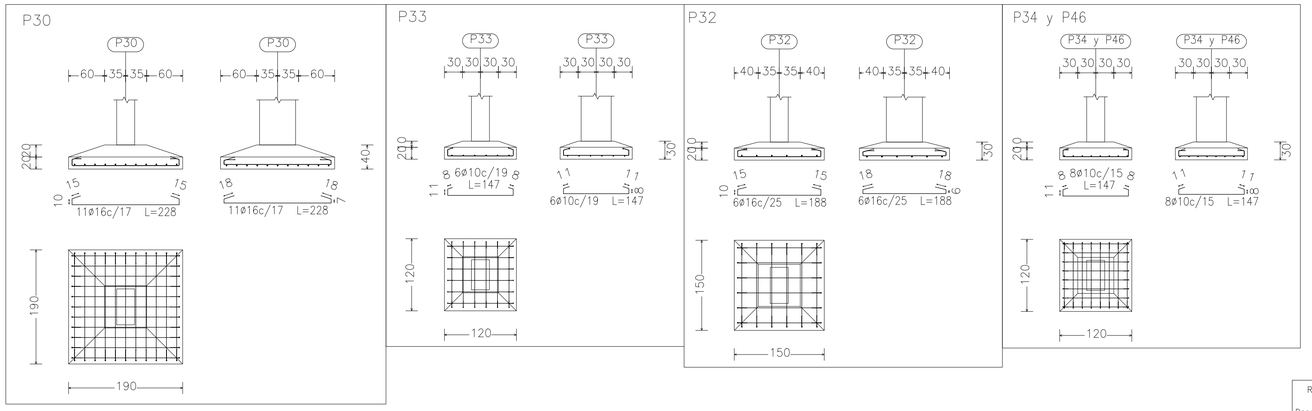


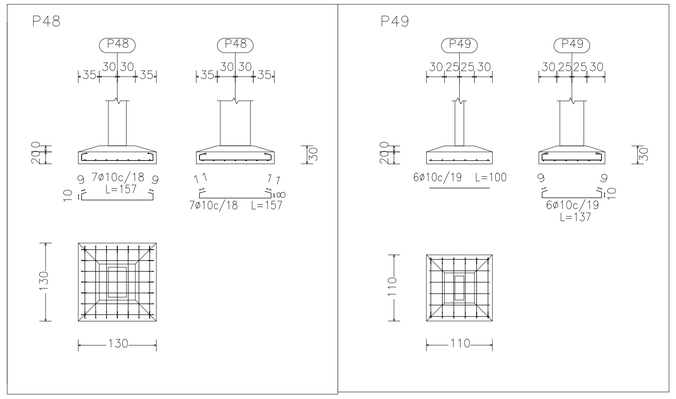


| Resumen Acero Fundación Despiece cimentación | | Long. total (m) | Peso+10% (kg) | Total |
|---|---|---|---|---|
| ADN-420 | ø10 | 453.5 | 308 | |
| | ø12 | 298.0 | 291 | |
| | ø16 | 1116.1 | 1938 | 2537 |

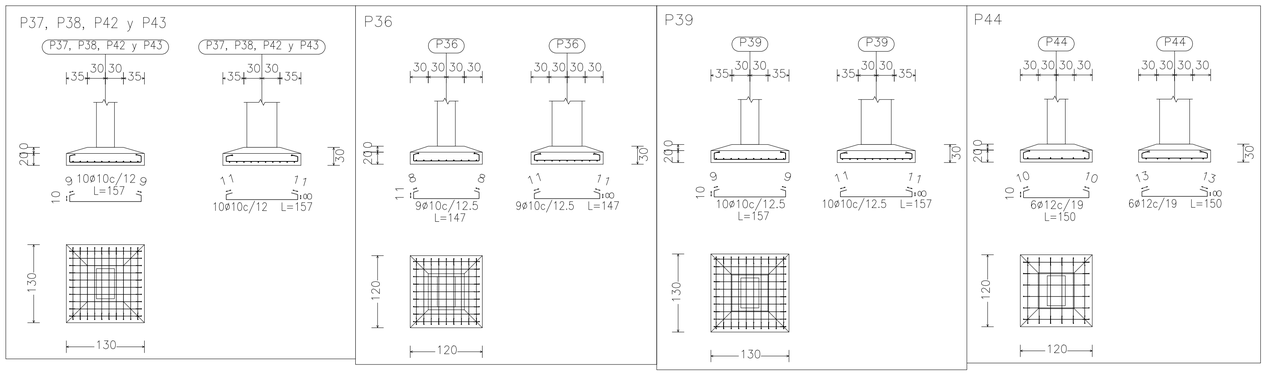


# ARMADURAS DE ZAPATAS 2/3

ESCALA 1/50

Resistencias de los materiales:

Hormigón: fck=210 kg/cm2
Hierros: fyk=4.200kg/cm2

Resistencias de los materiales:

Hormigón: fck=210 kg/cm2
Hierros: fyk=4.200kg/cm2

SECRETARIA NACIONAL DE DEPORTES

**DISEÑO FINAL DE ARQUITECTURA**

**OBS:** LOS NIVELES, UBICACIONES Y COTAS INDICADOS EN PLANOS SERAN VERIFICADOS EN OBRA, CON AUTORIZACION DE LA FISCALIZACION.

*REPÚBLICA DEL PARAGUAY*

*SECRETARIA NACIONAL DE DEPORTES*

CONSTRUCCIÓN DEL CENTRO DE ALTO RENDIMIENTO DEL SUR
MODULO PISTA OLÍMPICA

ESTRUCTURA

ARMADURA DE ZAPATAS

ESCALA : 1 / 50

FECHA: SET 2014

LÁMINA: EST-21