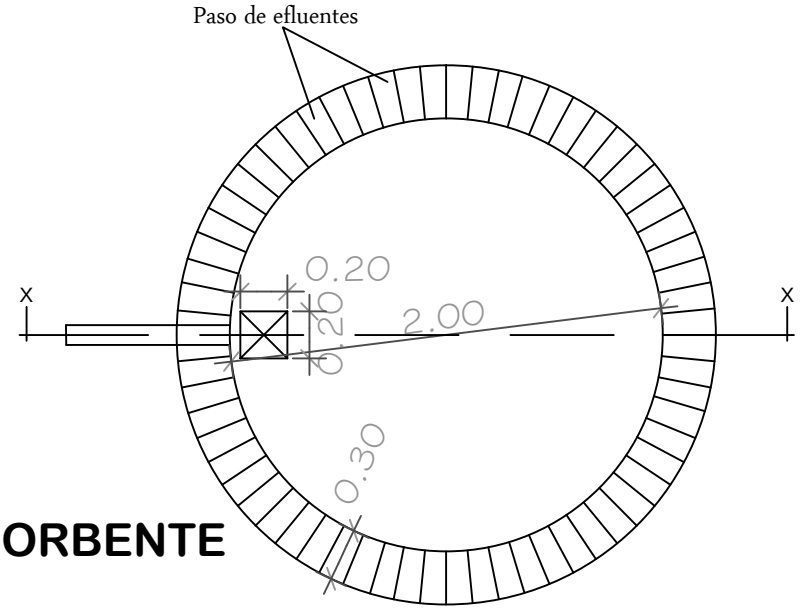

PLANTA
POZO ABSORBENTE

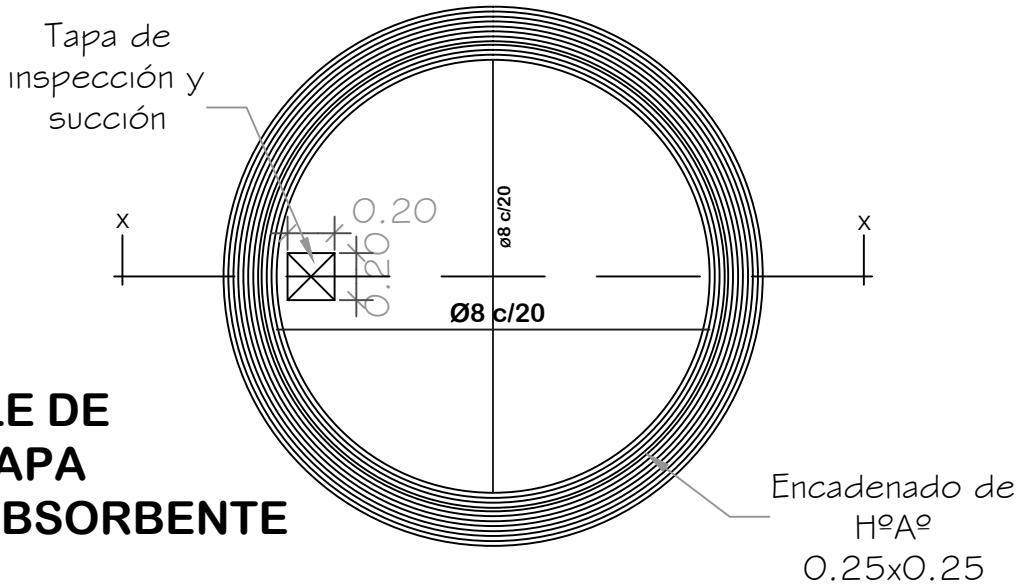

DETALLE DE
LOSA TAPA
POZO ABSORBENTE

MUNICIPALIDAD DE MBARACAYÚ
INTENDENTE: Edir Eduar Lermen
Proyecto: Construcción de Salón para Comedor
Propietario: Esc. Bás. Nº 5.541 Emiliano R. Fernández
Ubicación: Puerto Indio - MBARACAYÚ
Elaboración: Arq. ANA NIDIA ORTIZ DOMÍNGUEZ