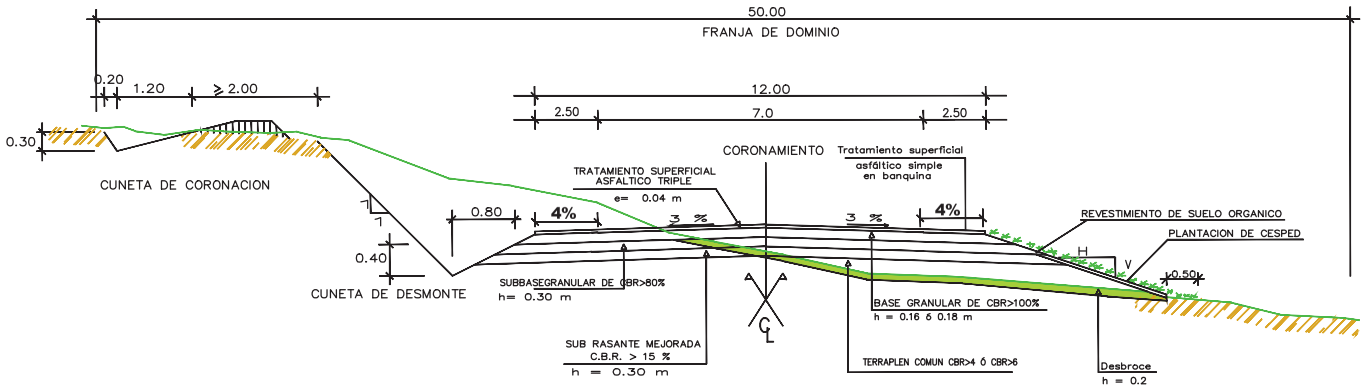

SECCION TRANSVERSAL - ZONA URBANA-

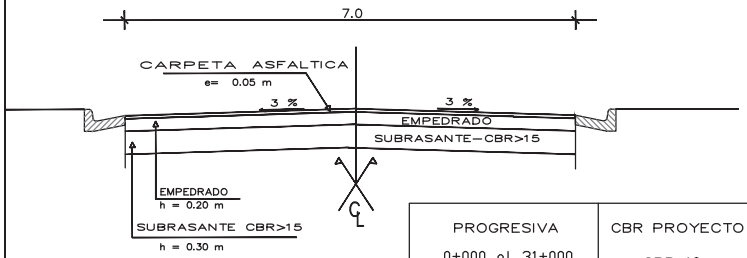

SECCION TRANSVERSAL

SECCION EN MEDIA LADERA Y EN ACCESOS

ESC. 1:75

PROGRESIVA	CBR PROYECTO	TERRAPLEN	SUBRASANTE	SUB–BASE GRANULAR	BASE GRANULAR	RODADURA
0+000 al 31+000 64+000 al 72+900	CBR 10	CBR >6	30cm CBR 15%	30cm CBR >80	16cm CBR >100	CONCRETO ASFALTICO EN CALZADA (e=6CM) CONCRETO ASFALTICO EN BANQUINA (e=3 cm)
31+000 al 64+000	CBR 9	CBR >4	30cm CBR 15%	30cm CBR >80	18cm CBR >100	CONCRETO ASFALTICO EN CALZADA (e=6CM) CONCRETO ASFALTICO EN BANQUINA (e=3 cm)

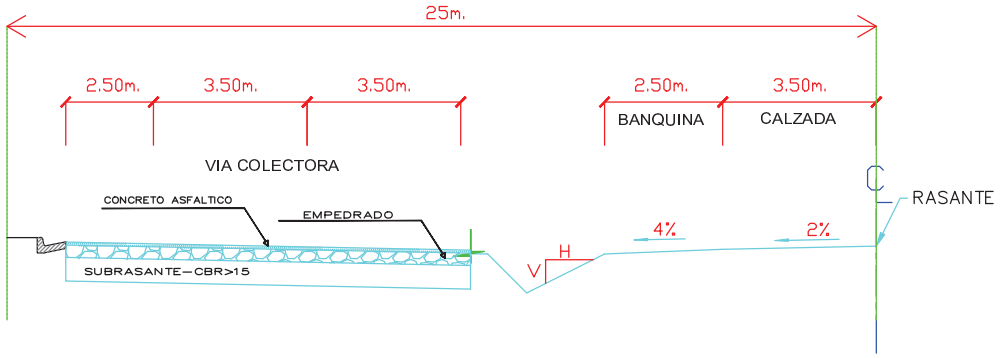

NOTA : EN BERTONI Y YEGROS LAS COLECTORAS CORRESPONDEN A LA ACTUAL RUTA Nº 8.

CONSORCIO CAAZAPA

ityac

CIALPA S.A.
CONSULTORA DE INGENIERIA ALTO PARAGUAY

eurostudios

BANCO INTERAMERICANO DE DESARROLLO (BID)

PROGRAMA DE PAVIMENTACION DE CORREDORES Y REHABILIATACION Y MANTENIMIENTO VIALES

CONTRATO DE PRESTAMO 1822/OC - PR

MOPC

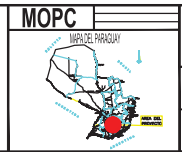

REPUBLICA DEL PARAGUAY
MINISTERIO DE OBRAS PUBLICAS Y COMUNICACIONES

DISEÑO FINAL DE INGENIERIA
RUTA Nº 8 - "DR. BLAS GARAY" - TRAMO NORTE: CAAZAPA - YUTY Y ACCESOS

TITULO DEL PLANO:	ESCALAS:	LAMINA:
SECCIONES TRANSVERSALES TIPO RURAL Y URBANA	1: 75	3.1

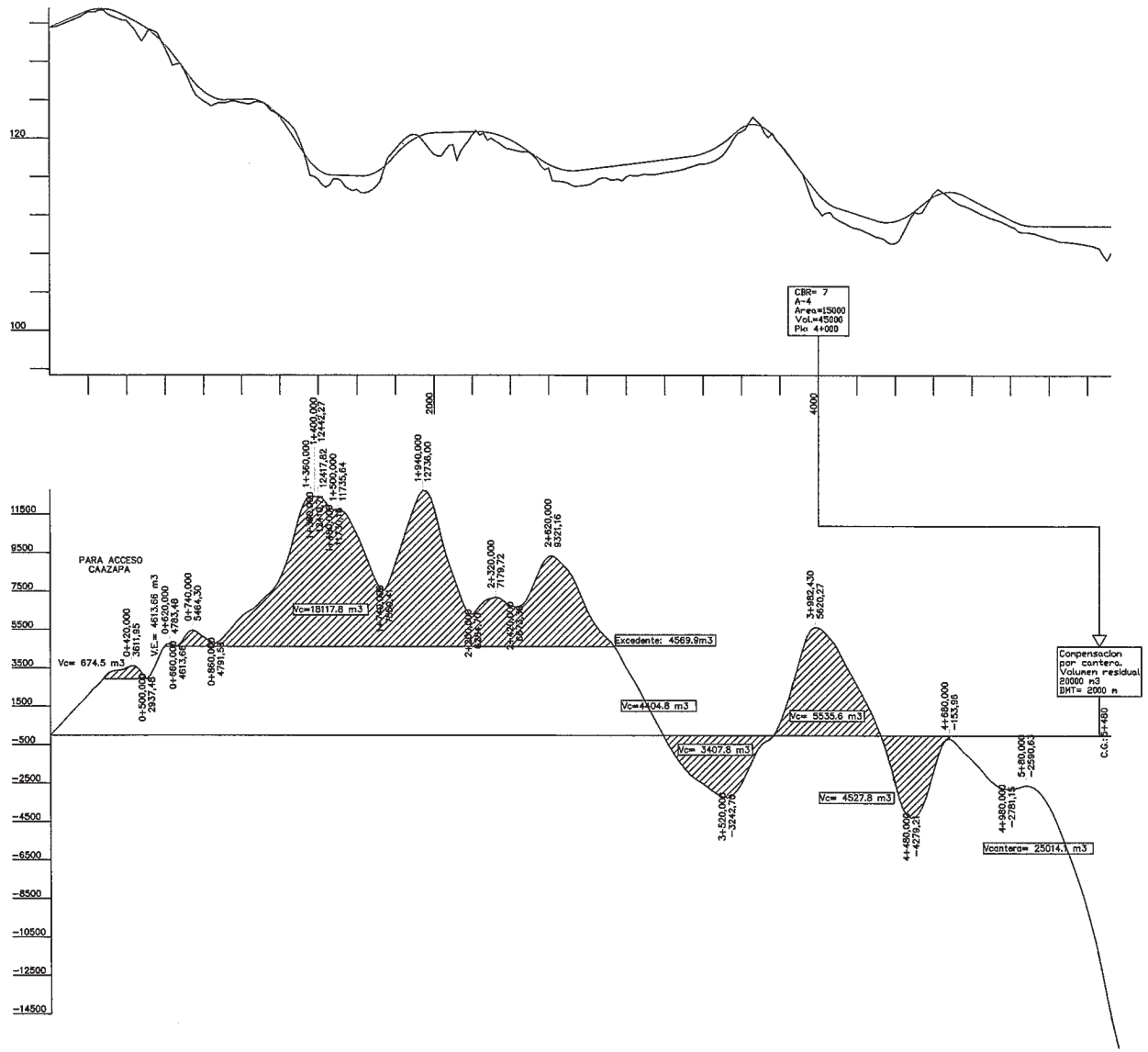

Consorcio CAAZAPA
México 707 c/ L.A. Herrera
Teléf.: 447.357

CONSORCIO CAAZAPA

ity'sc

CIALPA S.A.
CONSULTORA DE INGENIERIA ALTO PARAGUAY

eurocestudios

BANCO INTERAMERICANO DE DESARROLLO (BID)

PROGRAMA DE PAVIMENTACION DE CORREDORES Y REHABILIATACION Y MANTENIMIENTO VIALES

CONTRATO DE PRESTAMO 1822/OC - PR

MOPC

MAPA DEL PARAGUAY

REPUBLICA DEL PARAGUAY
MINISTERIO DE OBRAS PUBLICAS Y COMUNICACIONES

DISEÑO FINAL DE INGENIERIA
RUTA Nº 8 - "DR. BLAS GARAY" - TRAMO NORTE: CAAZAPA - YUTY Y ACCESOS

TITULO DEL PLANO:	ESCALAS:	LAMINA:
DIAGRAMA DE BRUCKNER		3.3.1

Blochenk y Ing
A A

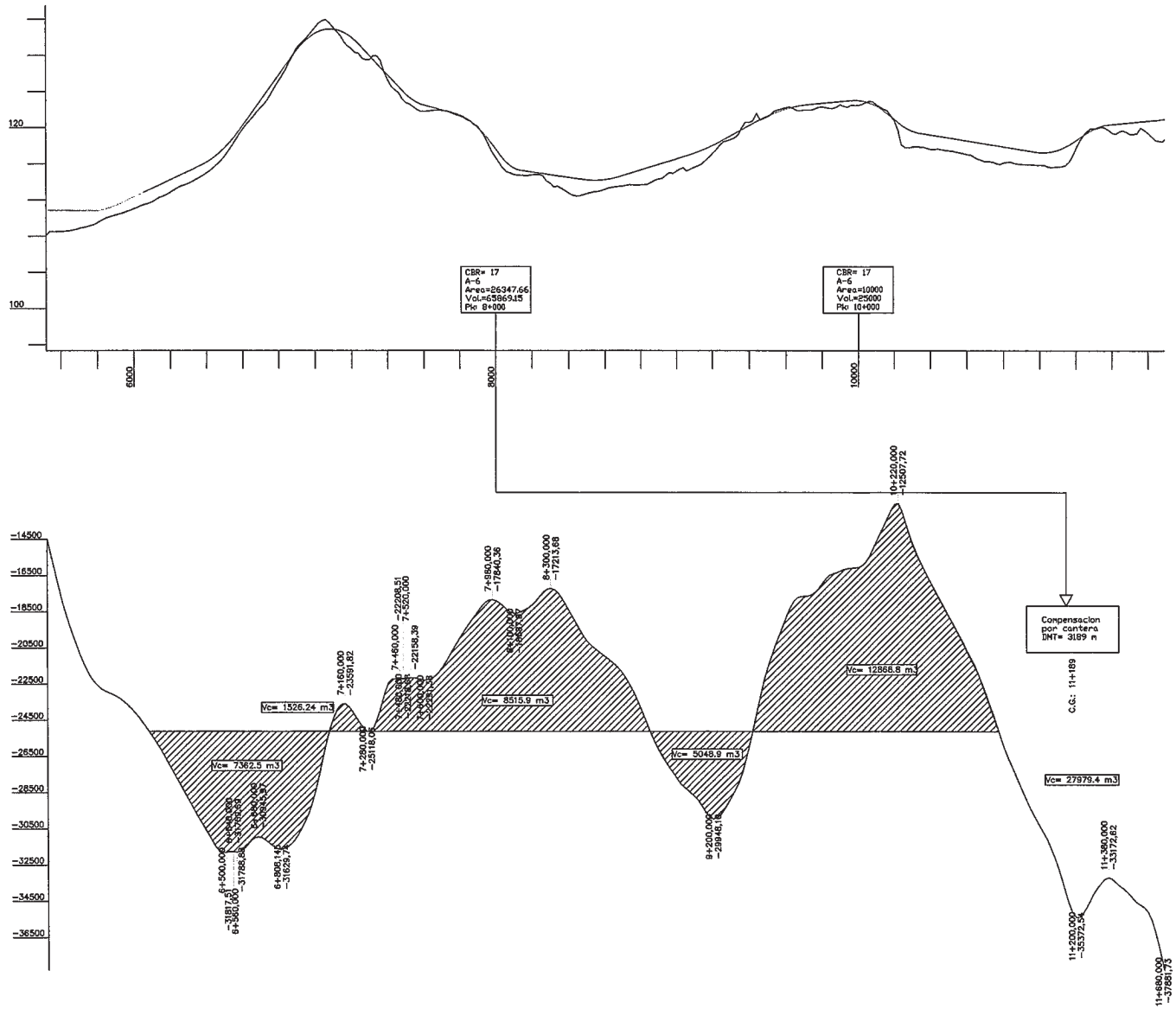

CONSORCIO CAAZAPA

ityac

CIALPA S.A.
CONSULTORA DE INGENIERIA ALTO PARAGUAY

euroestudios

Consorcio CAAZAPA
México 707 c/ L.A. Herrera
Tel.: 447.357

BANCO INTERAMERICANO DE DESARROLLO (BID)

PROGRAMA DE PAVIMENTACION DE CORREDORES Y REHABILIATACION Y MANTENIMIENTO VIALES

CONTRATO DE PRESTAMO 1822/OC - PR

MOPC

MAPA DEL PARAGUAY

REPUBLICA DEL PARAGUAY
MINISTERIO DE OBRAS PUBLICAS Y COMUNICACIONES

DISEÑO FINAL DE INGENIERIA
RUTA Nº 8 - "DR. BLAS GARAY" - TRAMO NORTE: CAAZAPA - YUTY Y ACCESOS

TITULO DEL PLANO:	ESCALAS:	LAMINA:
DIAGRAMA DE BRUCKNER		3.3.2

Rochenk y un'

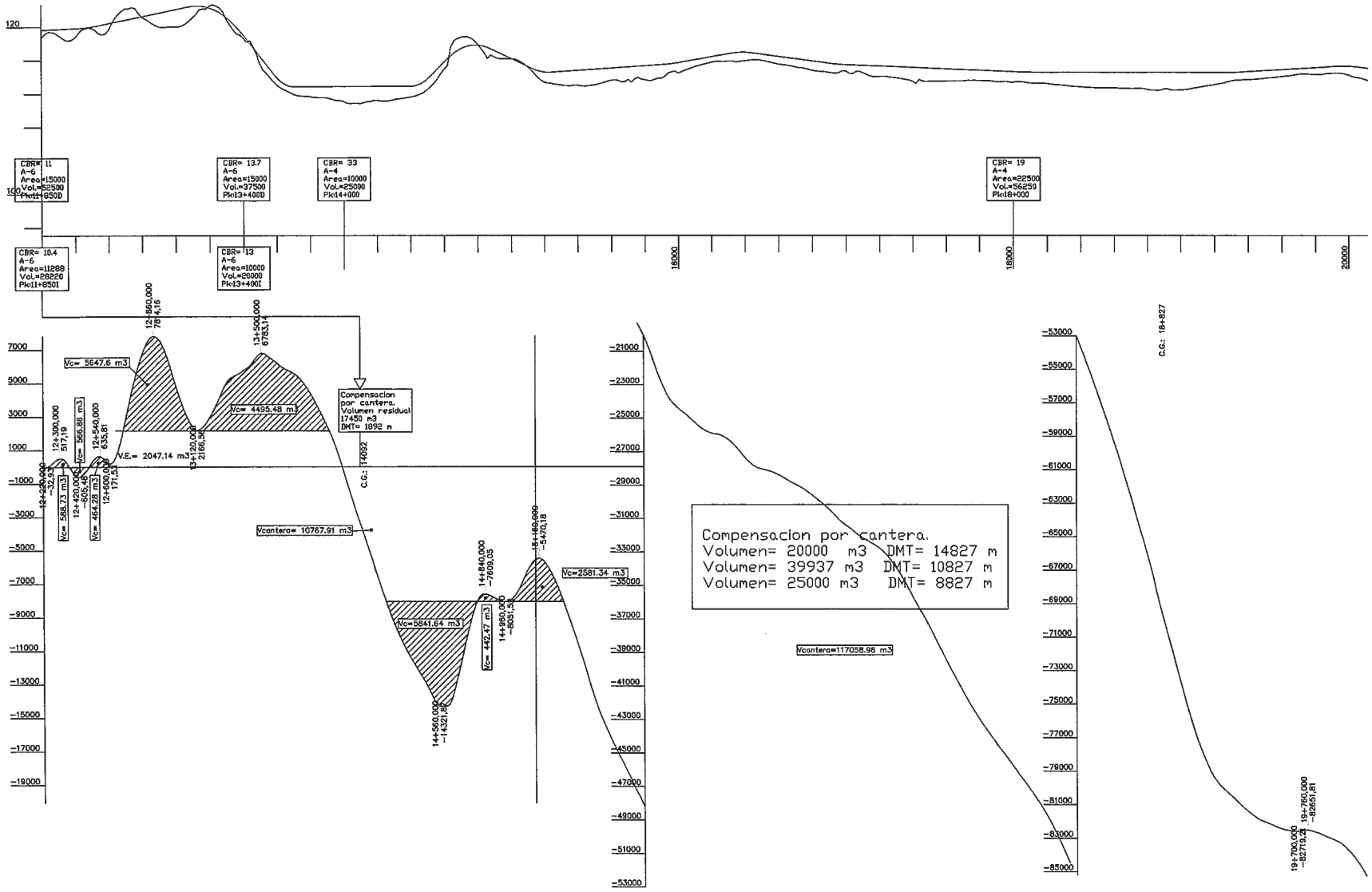

Consorcio CAAZAPA
México 707 c/ Ca. Marcha
Teléf.: 447.357

CONSORCIO CAAZAPA

ityac

CIALPA S.A.
CONSULTORES DE INGENIERIA ALTO PARAGUAY

eurostudios

BANCO INTERAMERICANO DE DESARROLLO (BID)

PROGRAMA DE PAVIMENTACION DE CORREDORES Y REHABILIATACION Y MANTENIMIENTO VIALES

CONTRATO DE PRESTAMO 1822/OC - PR

MOPC

REPUBLICA DEL PARAGUAY
MINISTERIO DE OBRAS PUBLICAS Y COMUNICACIONES

DISEÑO FINAL DE INGENIERIA
RUTA Nº 8 - "DR. BLAS GARAY" - TRAMO NORTE: CAAZAPA - YUTY Y ACCESOS

TITULO DEL PLANO:	ESCALAS:	LAMINA:
DIAGRAMA DE BRUCKNER		3.3.3

8.2 ochenta y dos

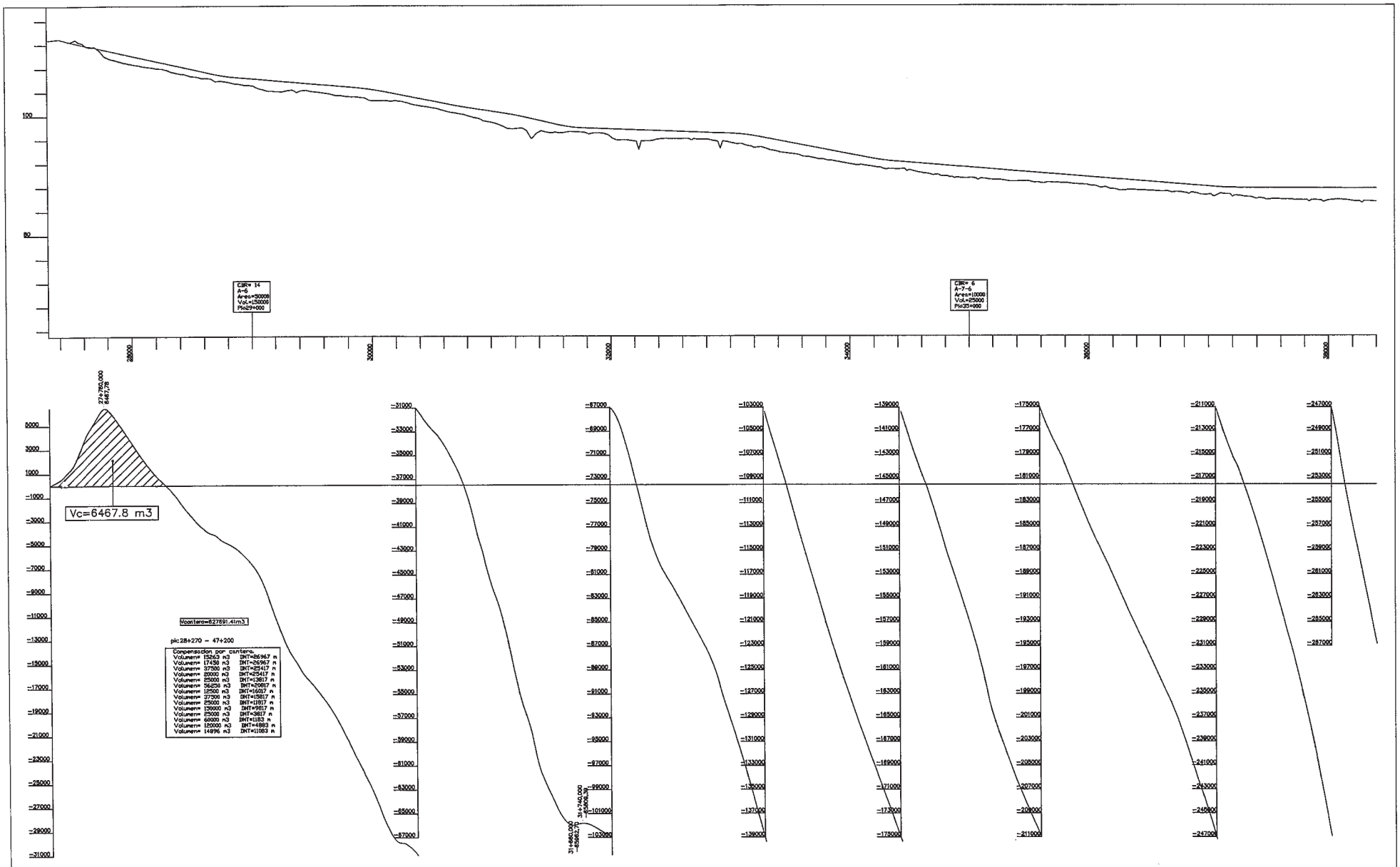

CONSORCIO CAAZAPA

Ityac

CIALPA S.A.
CONSULTORA DE INGENIERIA ALTO PARAGUAY

eurestudios

BANCO INTERAMERICANO DE DESARROLLO (BID)

PROGRAMA DE PAVIMENTACION DE CORREDORES Y REHABILIATACION Y MANTENIMIENTO VIALES

CONTRATO DE PRESTAMO 1822/OC - PR

MOPC

MAPA DEL PARAGUAY

REPUBLICA DEL PARAGUAY
MINISTERIO DE OBRAS PUBLICAS Y COMUNICACIONES

DISEÑO FINAL DE INGENIERIA

RUTA Nº 8 - "DR. BLAS GARAY" - TRAMO NORTE: CAAZAPA - YUTY Y ACCESOS

TITULO DEL PLANO:	ESCALAS:	LAMINA:
DIAGRAMA DE BRUCKNER		3.3.4

82 ochenta y dos
B R

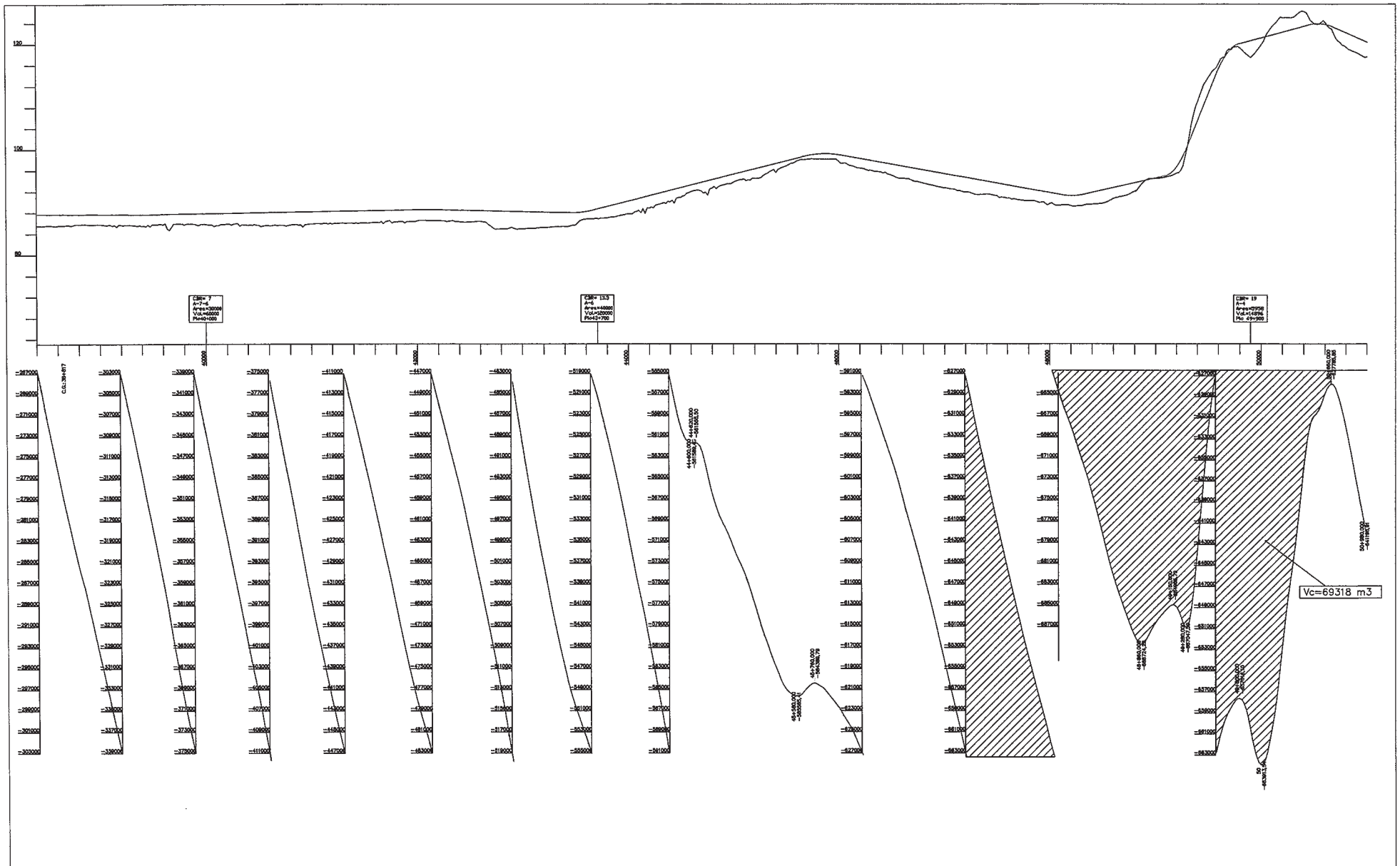

CONSORCIO CAAZAPA

itysc

CIALPA S.A.
CONSULTORIA DE INGENIERIA ALTO PARAGUAY

euroestudios

BANCO INTERAMERICANO DE DESARROLLO (BID)

PROGRAMA DE PAVIMENTACION DE CORREDORES Y REHABILIATACION Y MANTENIMIENTO VIALES

CONTRATO DE PRESTAMO 1822/OC - PR

MOPC

MAPA DEL PARAGUAY

REPUBLICA DEL PARAGUAY
MINISTERIO DE OBRAS PUBLICAS Y COMUNICACIONES

DISEÑO FINAL DE INGENIERIA
RUTA Nº 8 - "DR. BLAS GARAY" - TRAMO NORTE: CAAZAPA - YUTY Y ACCESOS

TITULO DEL PLANO:	ESCALAS:	LAMINA:
DIAGRAMA DE BRUCKNER		3.3.5

83 ochenta y tres

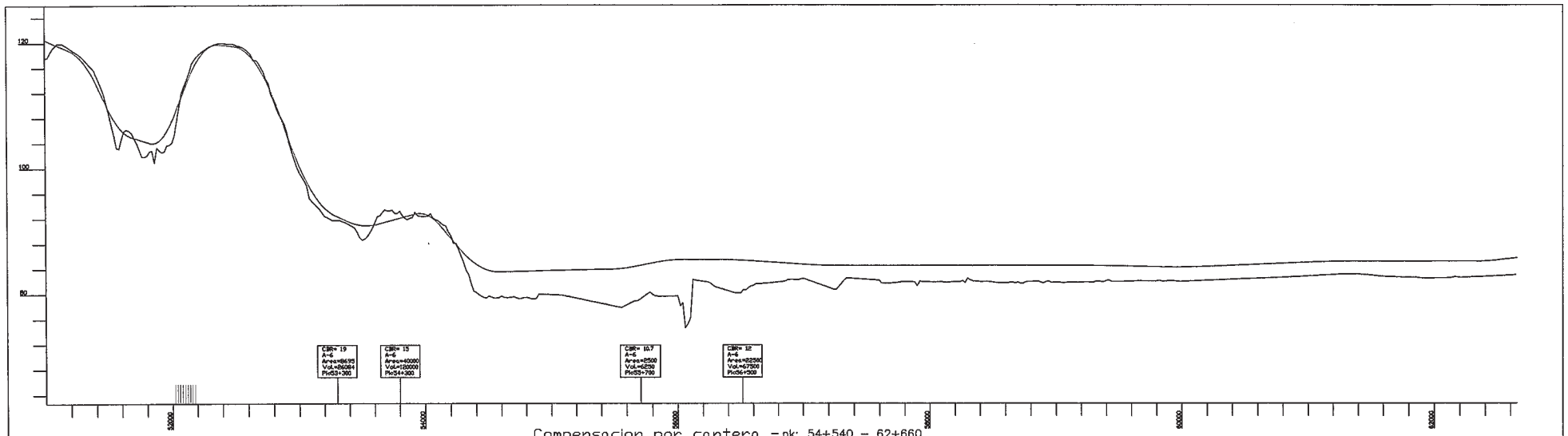

Compensacion por cantera - pk: 54+540 - 62+660

Volumen= 21423 m3 DMT=3722 m Volumen= 120000 m3 DMT=3222 m Volumen= 6250 m3 DMT=1822 m

Volumen= 67500 m3 DMT=1022 m Volumen= 67500 m3 DMT=7778 m Volumen= 100000 m3 DMT=9178 m

Volumen= 112500 m3 DMT=12628 m

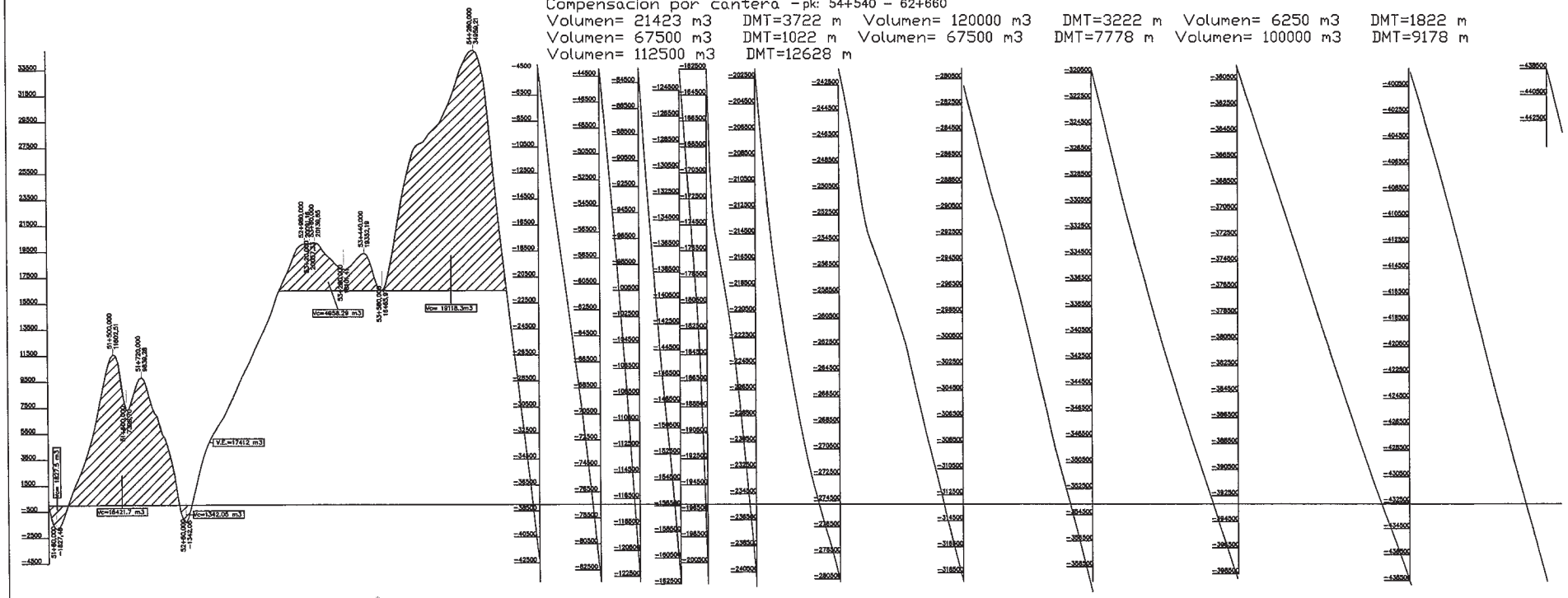

CONSORCIO CAAZAPA

ityac

CIALPA S.A.
CONSULTORA DE INGENIERIA ALTO PARAGUAY

eurostudios

BANCO INTERAMERICANO DE DESARROLLO (BID)

PROGRAMA DE PAVIMENTACION DE CORREDORES Y REHABILIATACION Y MANTENIMIENTO VIALES

CONTRATO DE PRESTAMO 1822/OC - PR

MOPC

MAPA DEL PARAGUAY

REPUBLICA DEL PARAGUAY
MINISTERIO DE OBRAS PUBLICAS Y COMUNICACIONES

DISEÑO FINAL DE INGENIERIA
RUTA Nº 8 - "DR. BLAS GARAY" - TRAMO NORTE: CAAZAPA - YUTY Y ACCESOS

TITULO DEL PLANO:	ESCALAS:	LAMINA:
DIAGRAMA DE BRUCKNER		3.3.6

83 ochenta y tres

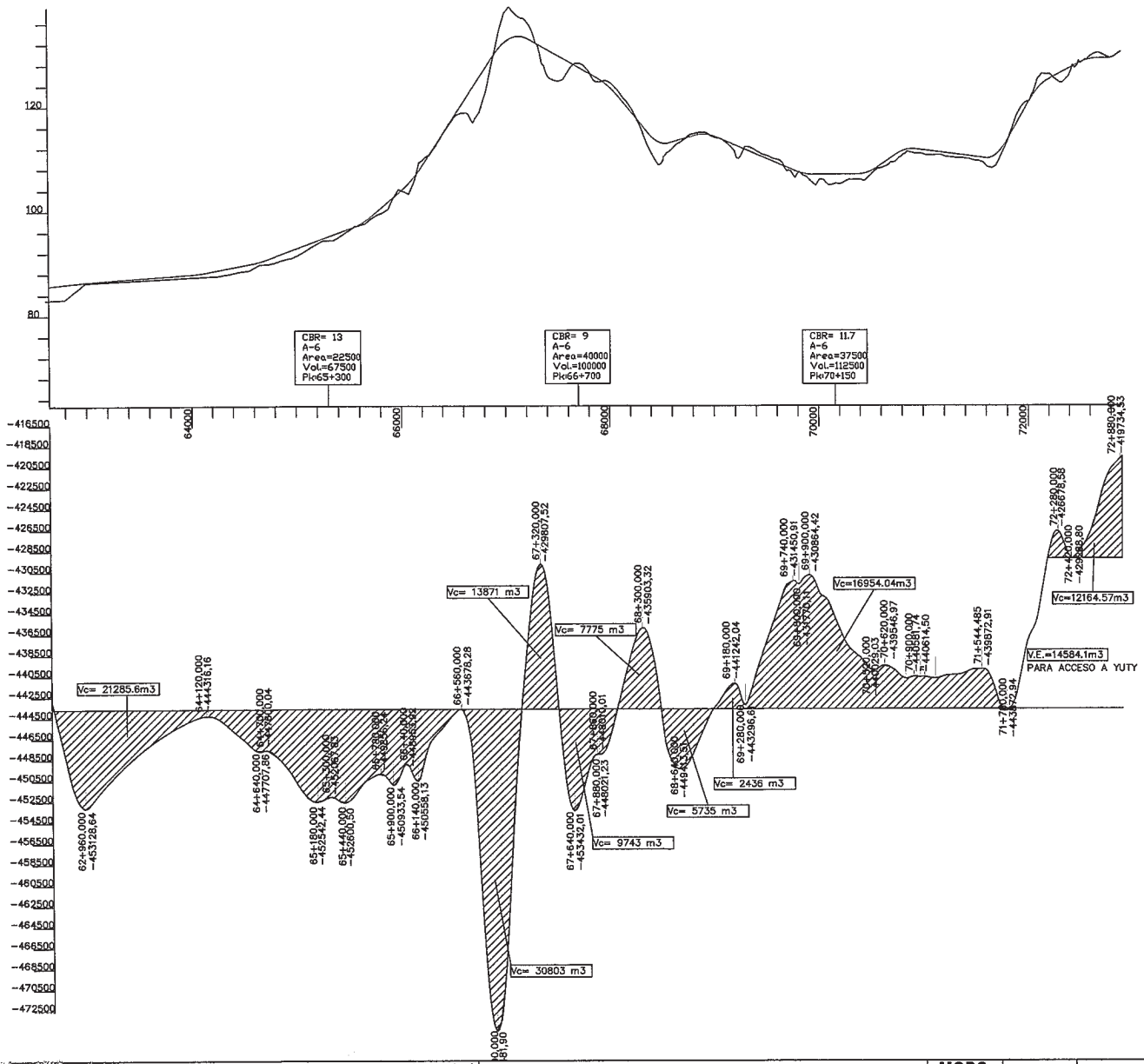

REFERENCIAS

Vc: Volumen Compensado

V.E.: Volumen de Excavacion

CANTERA

Clasificacion CBR
Area
Volumen
Progresiva

RESUMEN FINAL - MOVIMIENTO DE TIERRAS - DMT		
DMT	Volumen	Momento de Transporte
220,00	674,50	148.390,00
2.343,20	18.117,80	42.453.628,96
248,60	4.404,80	1.095.033,28
575,60	3.407,80	1.961.529,68
559,00	5.535,60	3.094.400,40
357,20	4.527,80	1.617.330,16
2.000,00	25.014,00	50.028.000,00
997,60	7.362,50	7.344.830,00
1.778,80	8.519,90	15.155.198,12
580,00	5.048,90	2.928.362,00
1.356,20	12.868,80	17.452.666,56
3.189,00	27.979,40	89.226.306,60
132,00	588,73	77.712,36
115,60	566,86	65.529,02
126,80	464,28	58.870,70
441,20	5.647,60	2.491.721,12
659,20	4.495,48	2.963.420,42
1.892,00	10.767,91	20.372.885,72
545,40	5.841,64	3.186.030,46
170,60	442,47	75.485,38
346,20	2.581,34	893.659,91
14.827,00	20.000,00	296.540.000,00
10.827,00	39.937,00	432.397.899,00
8.827,00	25.000,00	220.675.000,00
970,00	6.467,80	6.273.766,00
26.967,00	15.263,00	411.597.321,00
26.967,00	17.450,00	470.574.150,00
25.417,00	37.500,00	953.137.500,00
25.417,00	20.000,00	508.340.000,00
13.817,00	25.000,00	345.425.000,00
20.817,00	56.250,00	1.170.956.250,00
16.017,00	12.500,00	200.212.500,00
15.817,00	37.500,00	593.137.500,00
11.817,00	25.000,00	295.425.000,00
9.817,00	150.000,00	1.472.550.000,00
3.817,00	25.000,00	95.425.000,00
1.183,00	60.000,00	70.980.000,00
4.883,00	120.000,00	585.960.000,00
11.083,00	14.896,00	165.092.368,00
3.465,80	69.318,00	240.242.324,40
151,20	1.827,50	276.318,00
860,00	16.421,70	14.122.662,00
96,20	1.342,06	129.106,17
5.000,00	17.412,00	87.060.000,00
798,40	4.958,29	3.958.698,74
952,40	19.118,30	18.208.268,92
3.722,00	21.423,00	79.736.406,00
1.022,00	67.500,00	68.985.000,00
12.628,00	112.500,00	1.420.650.000,00
3.222,00	120.000,00	386.640.000,00
7.778,00	67.500,00	525.015.000,00
1.822,00	6.250,00	11.387.500,00
9.178,00	100.000,00	917.800.000,00
3.883,20	21.285,60	82.656.241,92
596,60	30.803,00	18.377.069,80
355,80	13.871,00	4.935.301,80
561,20	9.743,00	5.467.771,60
420,60	7.775,00	3.270.165,00
502,20	5.735,00	2.880.117,00
300,00	2.436,00	730.800,00
2.497,20	16.954,00	42.337.528,80
720,00	12.164,57	8.758.490,40
	1.608.959,93	12.501.015.015,39
D.M.T. Final		7769,624826

CONSORCIO CAAZAPA

Ityac

CIALPA S.A. CONSULTORIA DE INGENIERIA ALTO PARAGUAY

eurostudios

BANCO INTERAMERICANO DE DESARROLLO (BID)

PROGRAMA DE PAVIMENTACION DE CORREDORES Y REHABILIATACION Y MANTENIMIENTO VIALES

CONTRATO DE PRESTAMO 1822/OC - PR

MOPC

MAPA DE PARAGUAY

REPUBLICA DEL PARAGUAY
MINISTERIO DE OBRAS PUBLICAS Y COMUNICACIONES

DISEÑO FINAL DE INGENIERIA

RUTA Nº 8 - "DR. BLAS GARAY" - TRAMO NORTE: CAAZAPA - YUTY Y ACCESOS

TITULO DEL PLANO: **DIAGRAMA DE BRUCKNER**

ESCALAS:

LAMINA: 3.3.7

84 Ochenta y cuatro

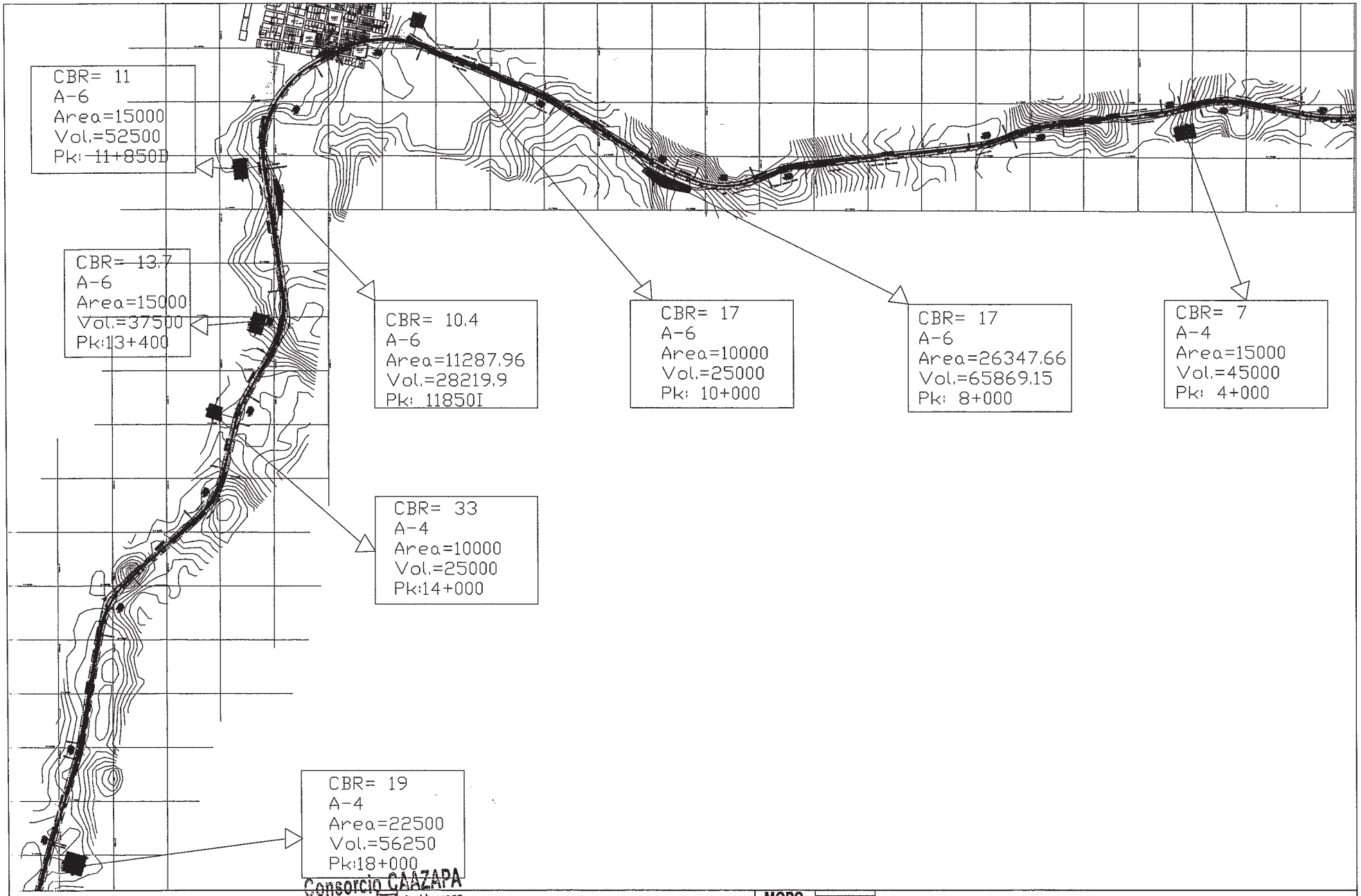

Consorcio CAAZAPA
Mexico 707 c/ L.A. Herrera
Teléf.: 447.357

CONSORCIO CAAZAPA

ityac

CIALPA S.A.
CONSULTORA DE INGENIERIA ALTO PARAGUAY

eurocestudios

BANCO INTERAMERICANO DE DESARROLLO (BID)

PROGRAMA DE PAVIMENTACION DE CORREDORES Y REHABILIATACION Y MANTENIMIENTO VIALES

CONTRATO DE PRESTAMO 1822/OC - PR

MOPC

MAPA DEL PARAGUAY

REPUBLICA DEL PARAGUAY
MINISTERIO DE OBRAS PUBLICAS Y COMUNICACIONES

DISEÑO FINAL DE INGENIERIA
RUTA Nº 8 - "DR. BLAS GARAY" - TRAMO NORTE: CAAZAPA - YUTY Y ACCESOS

TITULO DEL PLANO:	ESCALAS:	LAMINA:
PLANIMETRIA GENERAL DE YACIMIENTOS DE PRESTAMOS	1: 27500	3.4.1

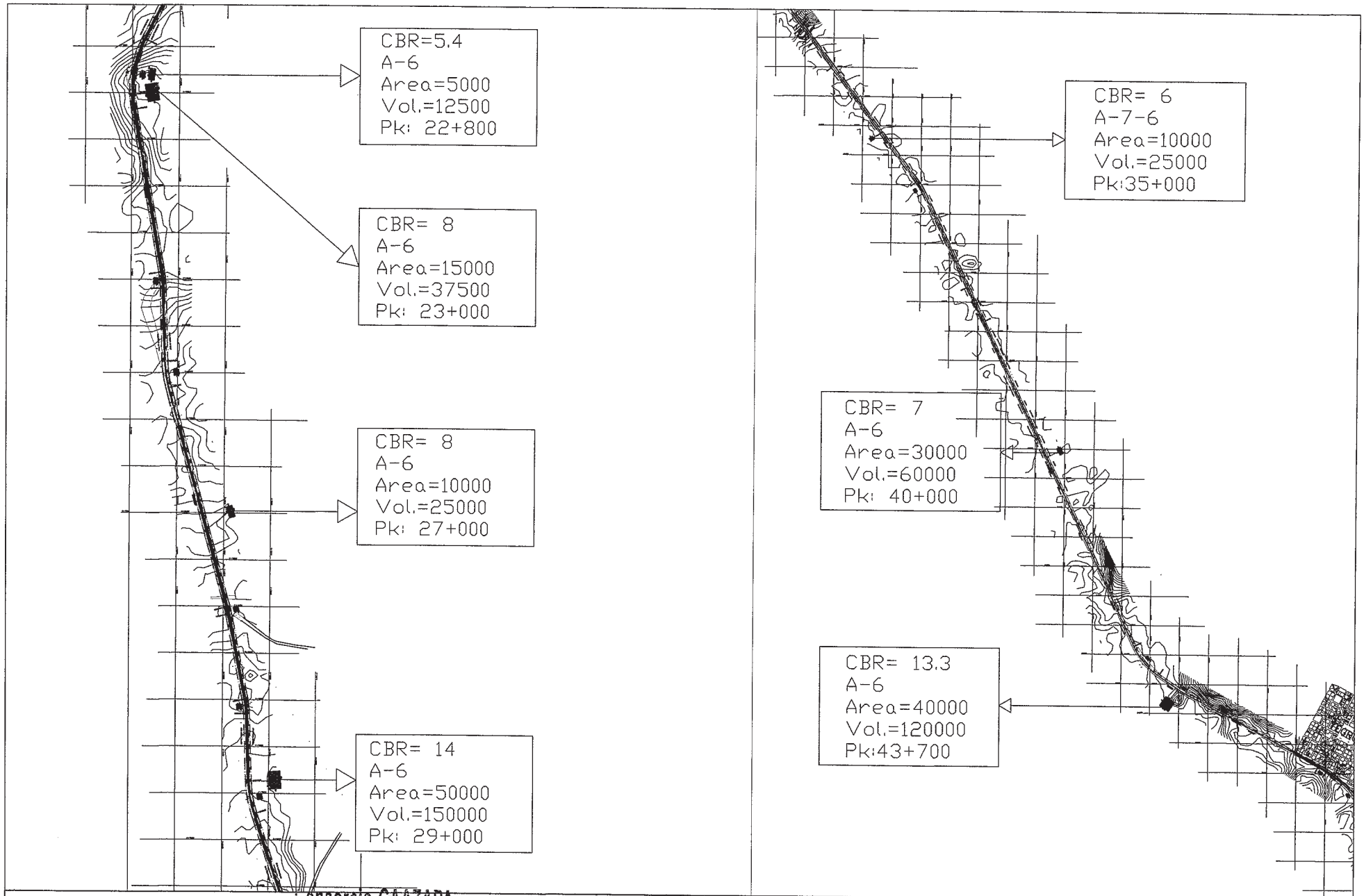

CONSORCIO CAAZAPA

Consorcio CAAZAPA
México 707 c/L.A. Herrera
Teléf.: 447.357

Ityac

CIALPA S.A.
CONSULTORA DE INGENIERIA ALTO PARAGUAY

eurolestudios

BANCO INTERAMERICANO DE DESARROLLO (BID)

PROGRAMA DE PAVIMENTACION DE CORREDORES Y REHABILIATACION Y MANTENIMIENTO VIALES

CONTRATO DE PRESTAMO 1822/OC - PR

MOPC

MAPA DEL PARAGUAY

REPUBLICA DEL PARAGUAY
MINISTERIO DE OBRAS PUBLICAS Y COMUNICACIONES

DISEÑO FINAL DE INGENIERIA
RUTA Nº 8 - "DR. BLAS GARAY" - TRAMO NORTE: CAAZAPA - YUTY Y ACCESOS

TITULO DEL PLANO:	ESCALAS:	LAMINA:
PLANIMETRIA GENERAL DE YACIMIENTOS DE PRESTAMOS	1: 27500	3.4.2

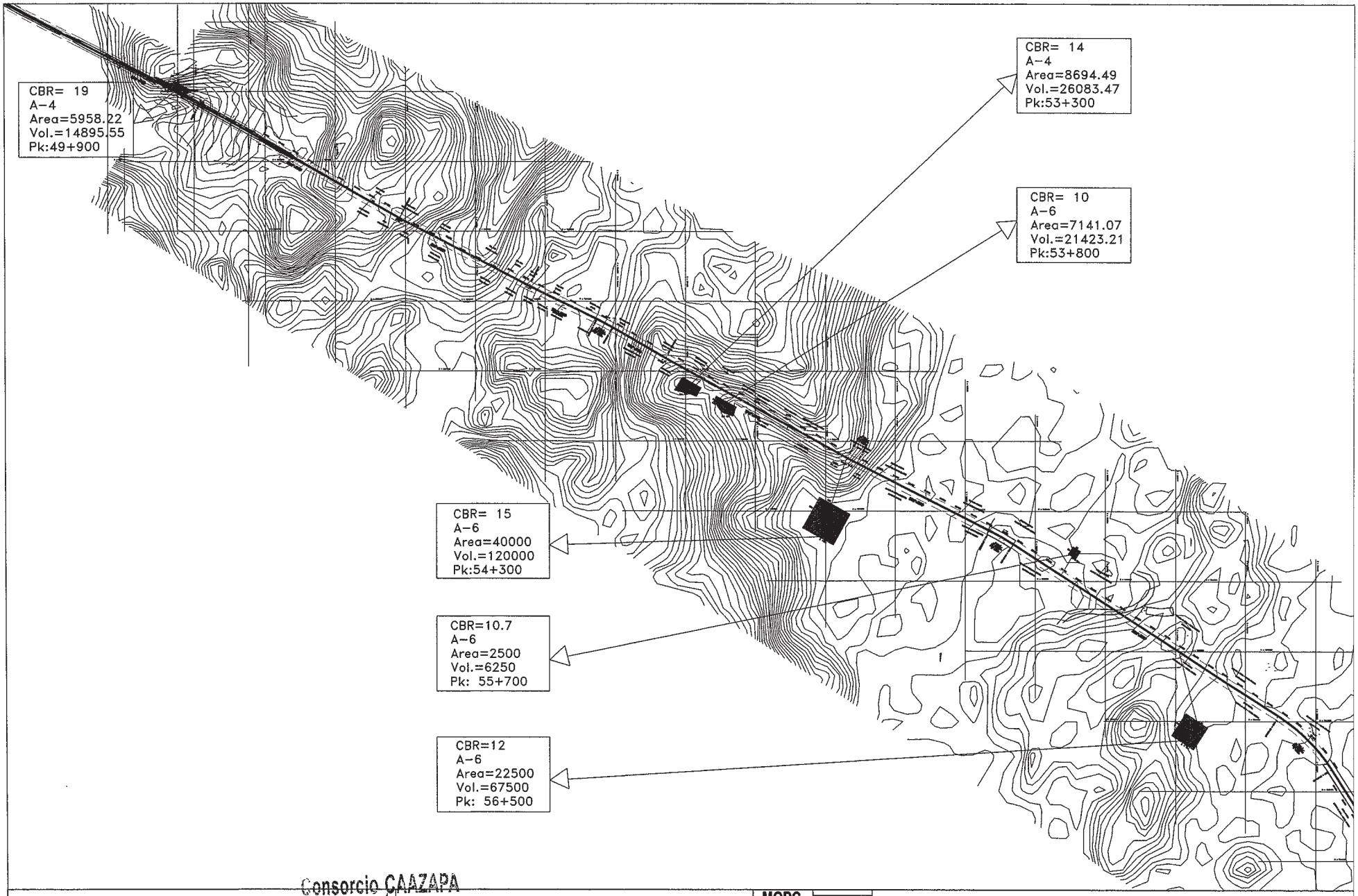

Consorcio CAAZAPA
Teléf.: 447.357

CONSORCIO CAAZAPA

ityac

CIALPA S.A.
CONSULTORES DE INGENIERIA ALTO PARAGUAY

eurocestudios

BANCO INTERAMERICANO DE DESARROLLO (BID)

PROGRAMA DE PAVIMENTACION DE CORREDORES Y REHABILIATACION Y MANTENIMIENTO VIALES

CONTRATO DE PRESTAMO 1822/OC - PR

MOPC

MAPA DEL PARAGUAY

REPUBLICA DEL PARAGUAY
MINISTERIO DE OBRAS PUBLICAS Y COMUNICACIONES

DISEÑO FINAL DE INGENIERIA
RUTA Nº 8 - "DR. BLAS GARAY" - TRAMO NORTE: CAAZAPA - YUTY Y ACCESOS

TITULO DEL PLANO:	ESCALAS:	LAMINA:
PLANIMETRIA GENERAL DE YACIMIENTOS DE PRESTAMOS	1: 27500	3.4.3

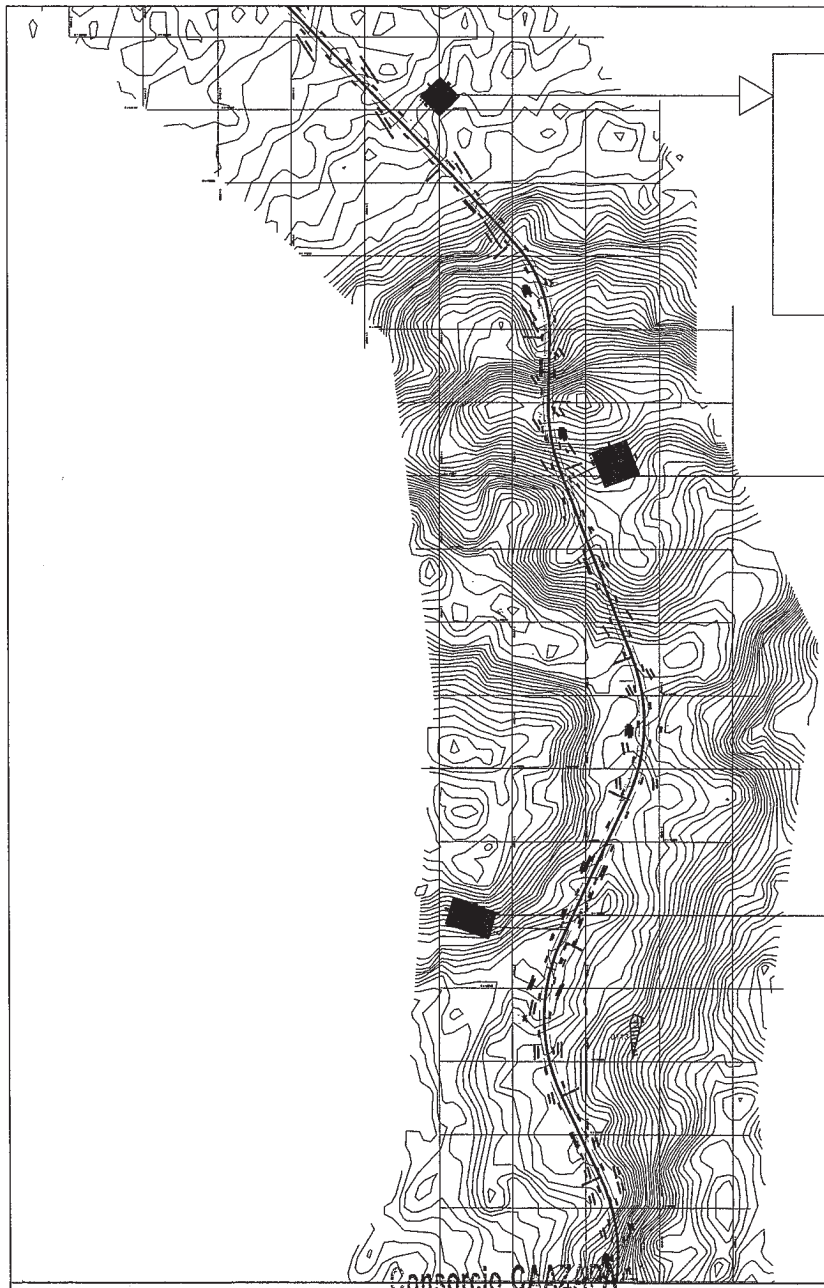

CBR= 13
A-6
Area=22500
Vol.=67500
Pk:65+300

CBR= 9
A-6
Area=40000
Vol.=100000
Pk:66+700

CBR= 11.7
A-6
Area=37500
Vol.=112500
Pk:70+150

Consorcio CAAZAPA
Asunción 707 c/ L.A. Herrera
Teléf.: 447.357

CONSORCIO CAAZAPA

ityac

CIALPA S.A.
CONSULTORA DE INGENIERIA LTD PARAGUAY

eurocestudios

BANCO INTERAMERICANO DE DESARROLLO (BID)

PROGRAMA DE PAVIMENTACION DE CORREDORES Y REHABILIATACION Y MANTENIMIENTO VIALES

CONTRATO DE PRESTAMO 1822/OC - PR

MOPC

MAPA DEL PARAGUAY

REPUBLICA DEL PARAGUAY
MINISTERIO DE OBRAS PUBLICAS Y COMUNICACIONES

DISEÑO FINAL DE INGENIERIA
RUTA Nº 8 - "DR. BLAS GARAY" - TRAMO NORTE: CAAZAPA - YUTY Y ACCESOS

TITULO DEL PLANO:	ESCALAS:	LAMINA:
PLANIMETRIA GENERAL DE YACIMIENTOS DE PRESTAMOS	1: 27500	3.4.4

ALCANTARILLA TUBULAR SIMPLE DE HORMIGON
BOCAS NORMALES Y OBLICUAS (TIPO N.T.)

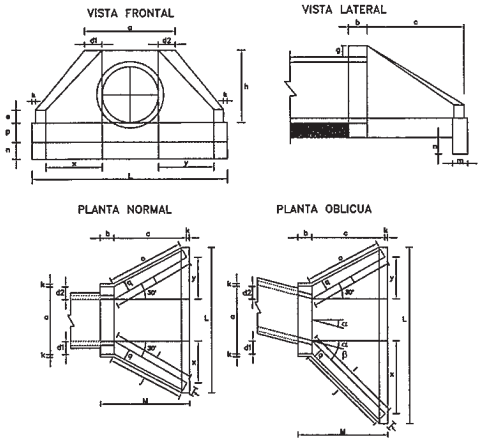

ALCANTARILLA TUBULAR DOBLE DE HORMIGON
BOCAS NORMALES Y OBLICUAS (TIPO N.T.)

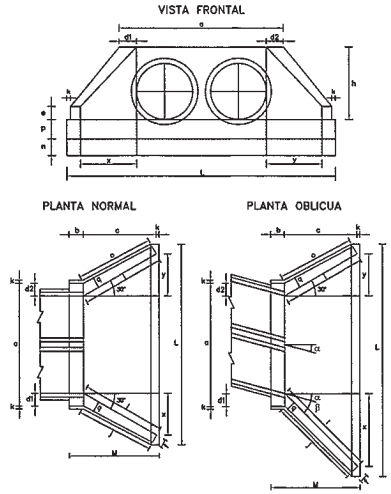

ALCANTARILLA TUBULAR TRIPLE DE HORMIGON
BOCAS NORMALES Y OBLICUAS (TIPO N.T.)

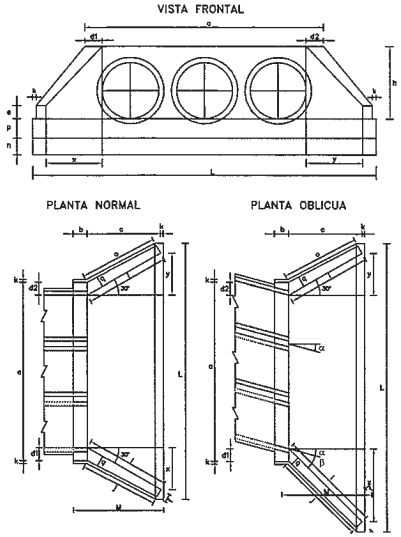

DIMENSIONES Y CONSUMOS MEDIOS POR UNIDAD

OBL. α	β	a	b	c	d1	d2	e	f	g	h	i	j	k	l	m	n	o	p	q	x	y	L	M	ENCOFRADO m2	HORMIGON m3
ALCANTARILLA TUBULAR SIMPLE D = 100																									
0	30	170	30	165	35	35	25	20	30	142	191	174	10	191	30	40	174	37	30	95	95	345	205	15,68	3,567
15	30	177	30	165	42	31	25	20	30	142	233	203	10	171	30	40	163	37	30	165	44	366	205	16,41	3,757
30	25	203	30	165	52	36	25	20	30	142	288	245	10	165	30	40	165	37	30	236	0	403	205	18,19	4,205
45	20	264	30	165	71	52	25	20	30	142	390	326	10	171	30	40	179	37	30	354	-44	499	205	22,30	5,293
ALCANTARILLA TUBULAR SIMPLE D = 120																									
0	30	200	40	180	40	40	30	25	30	163	208	188	10	208	40	45	188	43	35	104	104	391	230	20,65	5,506
15	30	210	40	180	50	36	30	25	30	163	255	220	10	186	40	45	177	43	35	180	48	414	230	21,63	5,819
30	25	243	40	180	61	43	30	25	30	163	314	264	10	180	40	45	180	43	35	257	0	455	230	24,00	6,538
45	20	316	40	180	83	63	30	25	30	163	426	351	10	186	40	45	196	43	35	366	-48	562	230	29,34	8,243
ALCANTARILLA TUBULAR SIMPLE D = 150																									
0	30	242	50	260	46	46	35	30	30	194	300	277	10	300	40	45	277	52	40	150	150	522	320	32,54	10,810
15	30	253	50	260	57	41	35	30	30	194	368	328	10	269	40	45	258	52	40	260	70	553	320	34,15	11,431
30	25	293	50	260	70	50	35	30	30	194	453	396	10	260	40	45	260	52	40	371	0	612	320	37,95	12,868
45	20	392	50	260	95	75	35	30	30	194	615	530	10	269	40	45	280	52	40	558	-70	762	320	46,60	16,303

DIMENSIONES Y CONSUMOS MEDIOS POR UNIDAD

OBL. α	β	a	b	c	d1	d2	e	f	g	h	i	j	k	l	m	n	o	p	q	x	y	L	M	ENCOFRADO m2	HORMIGON m3
ALCANTARILLA TUBULAR DOBLE D = 100																									
0	30	314	30	165	35	35	30	20	30	142	191	174	10	191	30	40	174	37	30	95	95	489	205	21,08	5,106
15	30	326	30	165	42	31	30	20	30	142	233	203	10	171	30	40	163	37	30	165	44	515	205	22,00	5,330
30	25	370	30	165	52	36	30	20	30	142	288	245	10	165	30	40	165	37	30	236	0	569	205	24,45	5,987
45	20	468	30	165	71	52	30	20	30	142	390	326	10	171	30	40	179	37	30	354	-44	702	205	29,94	7,570
ALCANTARILLA TUBULAR DOBLE D = 120																									
0	30	366	40	180	40	40	35	25	30	163	208	188	10	208	40	45	188	43	35	104	104	557	230	27,75	7,669
15	30	382	40	180	50	36	35	25	30	163	255	220	10	186	40	45	177	43	35	180	48	586	230	28,99	8,289
30	25	434	40	180	61	43	35	25	30	163	314	264	10	180	40	45	180	43	35	257	0	647	230	32,17	9,285
45	20	550	40	180	83	63	35	25	30	163	426	351	10	186	40	45	196	43	35	366	-48	797	230	39,35	11,607
ALCANTARILLA TUBULAR DOBLE D = 150																									
0	30	440	50	260	46	46	35	30	30	194	300	277	10	300	40	45	277	52	40	150	150	720	320	42,14	15,138
15	30	458	50	260	57	41	35	30	30	194	368	328	10	269	40	45	258	52	40	260	70	760	320	44,09	15,912
30	25	522	50	260	70	50	35	30	30	194	453	396	10	260	40	45	260	52	40	371	0	841	320	49,06	17,876
45	20	662	50	260	95	75	35	30	30	194	615	530	10	269	40	45	280	52	40	558	-70	1042	320	60,18	22,422

DIMENSIONES Y CONSUMOS MEDIOS POR UNIDAD

OBL. α	β	a	b	c	d1	d2	e	f	g	h	i	j	k	l	m	n	o	p	q	x	y	L	M	ENCOFRADO m2	HORMIGON m3
ALCANTARILLA TUBULAR TRIPLE D = 100																									
0	30	458	30	165	35	35	35	20	30	142	191	174	10	191	30	40	174	37	30	95	95	633	205	26,48	6,645
15	30	475	30	165	42	31	35	20	30	142	233	203	10	171	30	40	163	37	30	165	44	664	205	27,59	6,942
30	25	538	30	165	52	36	35	20	30	142	288	245	10	165	30	40	165	37	30	236	0	736	205	30,68	7,788
45	20	672	30	165	71	52	35	20	30	142	390	326	10	171	30	40	179	37	30	354	-44	906	205	37,59	9,653
ALCANTARILLA TUBULAR TRIPLE D = 120																									
0	30	532	40	180	40	40	40	25	30	163	208	188	10	208	40	45	188	43	35	104	104	723	230	34,84	10,272
15	30	554	40	180	50	36	40	25	30	163	255	220	10	186	40	45	177	43	35	180	48	756	230	36,35	10,759
30	25	626	40	180	61	43	40	25	30	163	314	264	10	180	40	45	180	43	35	257	0	838	230	40,37	12,037
45	20	783	40	180	83	63	40	25	30	163	426	351	10	186	40	45	196	43	35	366	-48	1032	230	49,39	14,893
ALCANTARILLA TUBULAR TRIPLE D = 150																									
0	30	638	50	260	46	46	40	30	30	194	300	277	10	300	40	45	277	52	40	150	150	918	320	52,07	19,918
15	30	663	50	260	57	41	40	30	30	194	368	328	10	269	40	45	258	52	40	260	70	965	320	54,37	20,446
30	25	750	50	260	70	50	40	30	30	194	453	396	10	260	40	45	260	52	40	371	0	1069	320	60,48	22,815
45	20	942	50	260	95	75	40	30	30	194	615	530	10	269	40	45	280	52	40	558	-70	1322	320	74,22	28,618

OBSERVACIONES:

- DIMENSIONES EN CENTIMETROS.-
- UTILIZAR HORMIGON Fck ≥ 15 Mpa.-
- UTILIZAR PREFERENTEMENTE BOCAS NORMALES.-

CONSORCIO CAAZAPA

Consorcio CAAZAPA
Mariscal Lopez 707 c/ L.A. Herrera
Telef.: 447.357

ITYAC

CIALPA S.A.
CONSULTORA DE INGENIERIA ALTO PARANAY

euroestudios

BANCO INTERAMERICANO DE DESARROLLO (BID)

PROGRAMA DE PAVIMENTACION DE CORREDORES Y REHABILIATACION Y MANTENIMIENTO VIALES

CONTRATO DE PRESTAMO 1822/OC - PR

MOPC

MAPA DEL PARAGUAY

REPUBLICA DEL PARAGUAY
MINISTERIO DE OBRAS PUBLICAS Y COMUNICACIONES

DISEÑO FINAL DE INGENIERIA
RUTA Nº 8 - "DR. BLAS GARAY" - TRAMO NORTE: CAAZAPA - YUTY Y ACCESOS

TITULO DEL PLANO: **ALCANTARILLAS CELULARES - CABECERAS**

ESCALAS:

LAMINA: 4.1

TABLA DE LAS DIMENSIONES DE MATERIALES PARA ALCANTARILLAS CELULARES

ALCANTARILLA CELULAR DE 1.50 x 1.50

SECCION L=150		0 ≤ h ≤ 100			100 ≤ h ≤ 250			250 ≤ h ≤ 500			500 ≤ h ≤ 750		
fs ≥ MPa		0.09	0.10	0.10	0.10	0.12	0.12	0.14	0.18	0.18	0.19	0.24	0.24
MEDIDAS	UNID.	SIMPLE	DOBLE	TRIPLE	SIMPLE	DOBLE	TRIPLE	SIMPLE	DOBLE	TRIPLE	SIMPLE	DOBLE	TRIPLE
A	cm.	180	345	510	180	345	510	180	345	510	180	345	510
B	cm.	180	180	180	180	180	180	180	180	180	180	180	180
C	cm.	210	375	540	210	375	540	210	375	540	210	375	540
a	cm.	10	10	10	10	10	10	10	10	10	10	10	10
b	cm.	—	30	30	—	30	30	—	30	30	—	30	30
d	cm.	15	15	15	15	15	15	15	15	15	15	15	15
CONTRAPISO	m³	0.21	0.38	0.54	0.21	0.38	0.54	0.21	0.38	0.54	0.21	0.38	0.54
ENCOFRADO	m²	8.10	12.20	16.50	8.10	12.20	16.50	8.10	12.20	16.50	8.10	12.20	16.50
HORMIGON	m³	1.01	1.79	2.57	1.01	1.79	2.57	1.01	1.79	2.57	1.01	1.79	2.57

ALCANTARILLA CELULAR DE 2.50 x 2.50

SECCION L=250		0 ≤ h ≤ 100			100 ≤ h ≤ 250			250 ≤ h ≤ 500			500 ≤ h ≤ 750		
fs ≥ MPa		0.10	0.21	0.21	0.11	0.21	0.21	0.16	0.23	0.23	0.21	0.28	0.28
MEDIDAS	UNID.	SIMPLE	DOBLE	TRIPLE	SIMPLE	DOBLE	TRIPLE	SIMPLE	DOBLE	TRIPLE	SIMPLE	DOBLE	TRIPLE
A	cm.	290	545	810	290	545	810	290	560	830	300	560	830
B	cm.	290	280	280	290	280	280	290	290	290	300	290	290
C	cm.	320	575	840	320	575	840	320	590	860	330	590	860
a	cm.	15	15	15	15	15	15	15	15	15	15	15	15
b	cm.	—	45	45	—	45	45	—	45	45	—	45	45
d	cm.	20	15	15	20	15	15	20	20	20	25	20	20
CONTRAPISO	m³	0.32	0.58	0.84	0.32	0.58	0.84	0.32	0.59	0.86	0.33	0.59	0.86
ENCOFRADO	m²	13.20	20.00	27.20	13.20	20.00	27.20	13.20	20.20	27.40	13.40	20.20	27.40
HORMIGON	m³	2.21	2.94	4.25	2.21	2.94	4.25	2.21	3.92	5.64	2.80	3.92	5.64

ALCANTARILLA CELULAR DE 2.00 x 2.00

SECCION L=200		0 ≤ h ≤ 100			100 ≤ h ≤ 250			250 ≤ h ≤ 500			500 ≤ h ≤ 750		
fs ≥ MPa		0.09	0.13	0.13	0.10	0.15	0.15	0.15	0.23	0.23	0.20	0.26	0.27
MEDIDAS	UNID.	SIMPLE	DOBLE	TRIPLE	SIMPLE	DOBLE	TRIPLE	SIMPLE	DOBLE	TRIPLE	SIMPLE	DOBLE	TRIPLE
A	cm.	230	445	660	230	445	660	240	445	660	240	460	680
B	cm.	230	230	230	230	230	230	240	230	230	240	240	240
C	cm.	260	475	690	260	475	690	270	475	690	270	490	710
a	cm.	10	10	10	10	10	10	15	10	10	15	15	15
b	cm.	—	30	30	—	30	30	—	30	30	—	45	45
d	cm.	15	15	15	15	15	15	20	15	15	20	20	20
CONTRAPISO	m³	0.26	0.48	0.69	0.26	0.48	0.69	0.27	0.48	0.69	0.27	0.49	0.71
ENCOFRADO	m²	10.60	16.60	22.00	10.60	16.60	22.00	10.80	16.60	22.00	10.80	16.20	21.90
HORMIGON	m³	1.31	2.32	3.32	1.31	2.32	3.32	1.81	2.32	3.32	1.81	3.22	4.64

ALCANTARILLA CELULAR DE 3.00 x 3.00

SECCION L=250		0 ≤ h ≤ 100			100 ≤ h ≤ 250			250 ≤ h ≤ 500			500 ≤ h ≤ 750		
fs ≥ MPa		0.12	0.21	0.21	0.12	0.21	0.21	0.17	0.23	0.23	0.22	0.28	0.29
MEDIDAS	UNID.	SIMPLE	DOBLE	TRIPLE	SIMPLE	DOBLE	TRIPLE	SIMPLE	DOBLE	TRIPLE	SIMPLE	DOBLE	TRIPLE
A	cm.	350	660	980	350	660	980	360	675	1000	360	675	1000
B	cm.	350	340	340	350	340	340	360	350	350	360	350	350
C	cm.	380	690	1010	380	690	1010	390	705	1030	390	705	1030
a	cm.	15	15	15	15	15	15	25	15	15	25	15	15
b	cm.	—	45	45	—	45	45	—	45	45	—	45	45
d	cm.	25	20	20	25	20	20	30	25	25	30	25	25
CONTRAPISO	m³	0.38	0.69	1.01	0.38	0.69	1.01	0.39	0.71	1.03	0.39	0.71	1.03
ENCOFRADO	m²	15.90	24.20	32.90	15.90	24.20	32.90	16.10	24.40	33.10	16.10	24.40	33.10
HORMIGON	m³	3.30	4.62	6.64	3.30	4.62	6.64	4.09	5.81	8.32	4.09	5.81	8.32

DETALLE DE ENCOFRADOS

ALCANTARILLA SIMPLE

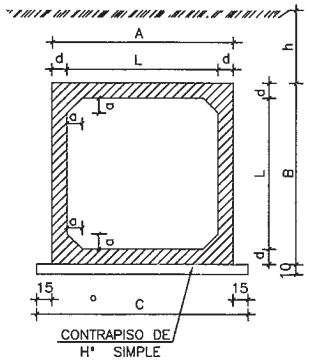

ALCANTARILLA DOBLE

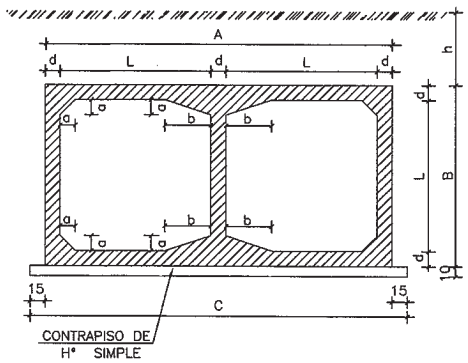

ALCANTARILLA TRIPLE

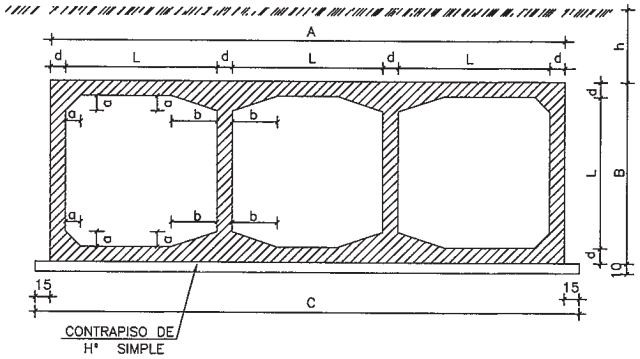

DETALLES DE LA JUNTA DE DILATACION

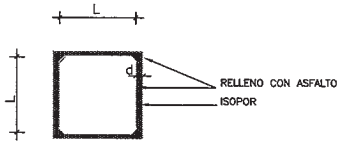

ESC. 1:50

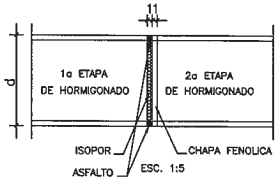

ESC. 1:5

OBSERVACIONES:

1– HORMIGON fck ≥ 15 MPa
2– CONTRAPISO DE HORMIGON SIMPLE fck ≥ 11 MPa

3– NOMENCLATURA: h = ALTURA DEL TERRAPLEN SOBRE LA GALERIA
fs = TENSION ADMISIBLE DEL SUELO BAJO LA GALERIA
4– REALIZAR JUNTA DE DILATACION EN ALCANTARILLAS CON LONGITUD MAYOR A 40 m.

NOTA:

DESPUES DEL HORMIGONADO DE LA 1a ETAPA DEBERAN RETIRARSE LAS CHAPAS FENOLICAS DE LA JUNTA.

CONSORCIO CAAZAPA

ityac — CIALPA S.A. CONSULTORA DE INGENIERIA ALTO PARAGUAY — euroestudios

Consorcio C.A.A.Z.A.P.A.
México 707 c/ L.A. Herrera
Tel.: 447.357

BANCO INTERAMERICANO DE DESARROLLO (BID)

PROGRAMA DE PAVIMENTACION DE CORREDORES Y REHABILIATACION Y MANTENIMIENTO VIALES

CONTRATO DE PRESTAMO 1822/OC - PR

MOPC — MAPA DEL PARAGUAY

REPUBLICA DEL PARAGUAY
MINISTERIO DE OBRAS PUBLICAS Y COMUNICACIONES

DISEÑO FINAL DE INGENIERIA
RUTA Nº 8 - "DR. BLAS GARAY" - TRAMO NORTE: CAAZAPA - YUTY Y ACCESOS

TITULO DEL PLANO:	ESCALAS:	LAMINA:
ALCANTARILLAS CELULARES DETALLE DE ENCOFRADOS		4.2.1

CABECERAS NORMALES PARA ALCANTARILLAS CELULARES

ALCANTARILLA SIMPLE

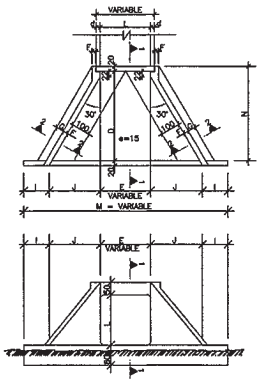

VISTA FRONTAL -

ALCANTARILLA DOBLE

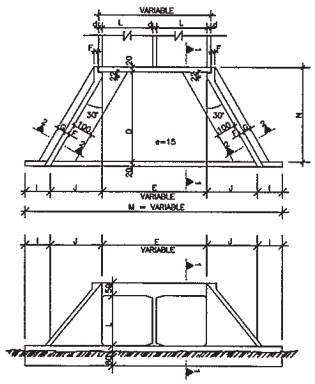

VISTA FRONTAL -

ALCANTARILLA TRIPLE

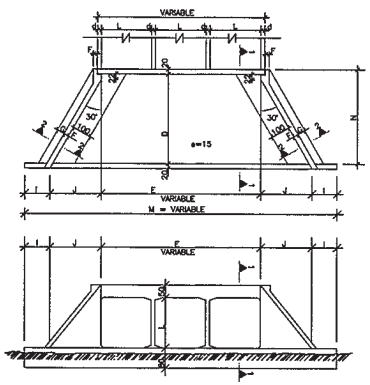

VISTA FRONTAL -

CORTE 1-1

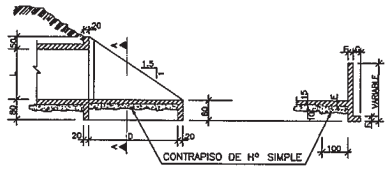

CORTE 2-2

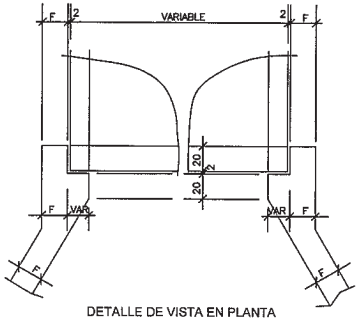

DETALLE DE VISTA EN PLANTA
ESCALA: 1:20

NOTAS

1– EL PROYECTO DE LAS CABECERAS SE APLICA A TODOS LOS TIPOS DE ALCANTARILLAS CELULARES NORMALES, ESTANDO REPRESENTADA LA ALCANTARILLA DE 2.00 x 2.00 m. PLANTA, VISTA FRONTAL Y CORTES EN ESCALA 1:200 ; DETALLE EN ESCALA 1:20.
2– LAS CANTIDADES INDICADAS EN LAS TABLAS SON PARA DOS CABECERAS COMPLETAS, ESTANDO COMPUTADAS: LAS ALAS (4x); LOSA DE PISO ENTREALAS (2x); VIGA DE BORDE INFERIOR DEL CUERPO DE LA ALCANTARILLA (2x).
3– EL CONTRAPISO BAJO LA LOSA DE PISO ENTRE ALAS ES DE Hº SIMPLE fck ≥ 9 MPa DE UN ESPESOR DE 10 cm.
4– HORMIGON PARA CABECERAS fck ≥ 15 MPa.
5– NOMENCLATURA: fs = TENSION ADMISIBLE DEL SUELO BAJO LA GALERIA.

TABLA DE DIMENSIONES Y CANTIDAD DE MATERIALES PARA AMBAS CABECERAS

MEDIDAS (cm)	ALCANTARILLA SIMPLE				
	1.00x1.00m. fs ≥ 0.09 MPa	1.50x1.50m. fs ≥ 0.09 MPa	2.00x2.00m. fs ≥ 0.09 MPa	2.50x2.50m. fs ≥ 0.10 MPa	3.00x3.00m. fs ≥ 0.12 MPa
D	280.0	280.0	355.0	430.0	505.0
E	100.0	150.0	200.0	250.0	300.0
F	15.0	15.0	20.0	20.0	25.0
G	30.0	30.0	30.0	50.0	50.0
I	100.0	100.0	100.0	100.0	100.0
J	160.5	160.5	204.0	247.0	290.5
L	100.0	150.0	200.0	250.0	300.0
M	621.0	671.0	808.0	944.0	1081.0
N	320.0	320.0	395.0	470.0	545.0

MEDIDAS (cm)	ALCANTARILLA DOBLE				
	1.00x1.00m. fs ≥ 0.10 MPa	1.50x1.50m. fs ≥ 0.10 MPa	2.00x2.00m. fs ≥ 0.13 MPa	2.50x2.50m. fs ≥ 0.21 MPa	3.00x3.00m. fs ≥ 0.21 MPa
D	280.0	280.0	355.0	430.0	505.0
E	215.0	2L + d			
F	15.0	15.0	20.0	20.0	25.0
G	30.0	30.0	30.0	50.0	50.0
I	100.0	100.0	100.0	100.0	100.0
J	160.5	160.5	204.0	247.0	290.5
L	100.0	150.0	200.0	250.0	300.0
M	636.0	200 + 2J + E			
N	320.0	320.0	395.0	470.0	545.0

MEDIDAS (cm)	ALCANTARILLA TRIPLE			
	1.50x1.50m. fs ≥ 0.10 MPa	2.00x2.00m. fs ≥ 0.13 MPa	2.50x2.50m. fs ≥ 0.21 MPa	3.00x3.00m. fs ≥ 0.21 MPa
D	280.0	355.0	430.0	505.0
E	3L + 2d			
F	15.0	20.0	20.0	25.0
G	30.0	30.0	50.0	50.0
I	100.0	100.0	100.0	100.0
J	160.5	204.0	247.0	290.5
L	150.0	200.0	250.0	300.0
M	200 + 2J + E			
N	320.0	395.0	470.0	545.0

DESCRIPCION	UNID	ALCANTARILLA SIMPLE				
		1.00x1.00m.	1.50x1.50m.	2.00x2.00m.	2.50x2.50m.	3.00x3.00m.
CONTRAPISO	m^3	1.69	4.35	6.30	8.70	11.55
ENCOFRADO	m^2	65.16	83.50	113.00	144.00	181.00
HORMIGON	m^3	7.96	10.85	17.86	24.35	36.53

DESCRIPCION	UNID	ALCANTARILLA DOBLE				
		1.00x1.00m.	1.50x1.50m.	2.00x2.00m.	2.50x2.50m.	3.00x3.00m.
CONTRAPISO	m^3	2.60	3.93	6.45	9.75	13.65
ENCOFRADO	m^2	71.70	92.00	120.80	155.00	193.00
HORMIGON	m^3	8.57	12.35	20.86	30.05	44.43

DESCRIPCION	UNID	ALCANTARILLA TRIPLE			
		1.50x1.50m.	2.00x2.00m.	2.50x2.50m.	3.00x3.00m.
CONTRAPISO	m^3	5.40	8.85	13.20	18.45
ENCOFRADO	m^2	104.00	136.00	174.00	217.00
HORMIGON	m^3	16.40	26.26	35.75	52.43

CONSORCIO CAAZAPA

ityac

CIALPA S.A.
CONSULTORA DE INGENIERIA ALTO PARAGUAY

eurosestudios

Recibido 07 c/ L.A. Herrera
Ref.: 447.357

BANCO INTERAMERICANO DE DESARROLLO (BID)
PROGRAMA DE PAVIMENTACION DE CORREDORES Y REHABILIATACION Y MANTENIMIENTO VIALES

CONTRATO DE PRESTAMO 1822/OC - PR

MOPC

REPUBLICA DEL PARAGUAY
MINISTERIO DE OBRAS PUBLICAS Y COMUNICACIONES

DISEÑO FINAL DE INGENIERIA
RUTA Nº 8 - "DR. BLAS GARAY" - TRAMO NORTE: CAAZAPA - YUTY Y ACCESOS

TITULO DEL PLANO:	ESCALA:	LAMINA:
ALCANTARILLAS CELULARES CABECERAS NORMALES	1:200	4.2.2

ALCANTARILLAS CELULARES DE 1.50 x 1.50

SECCION TRANSVERSAL SIMPLE

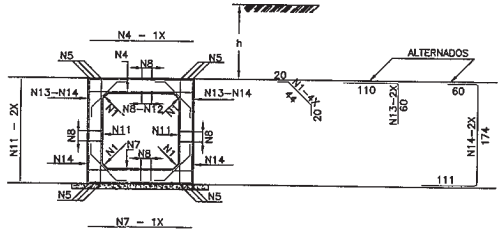

SECCION TRANSVERSAL DOBLE

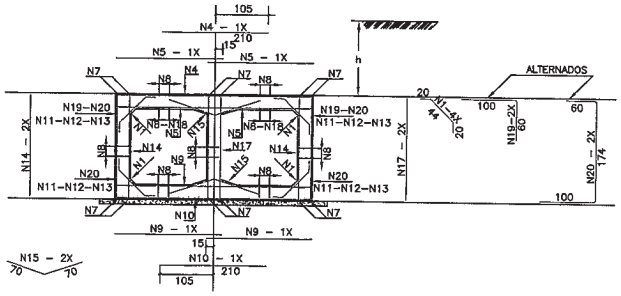

SECCION TRANSVERSAL TRIPLE

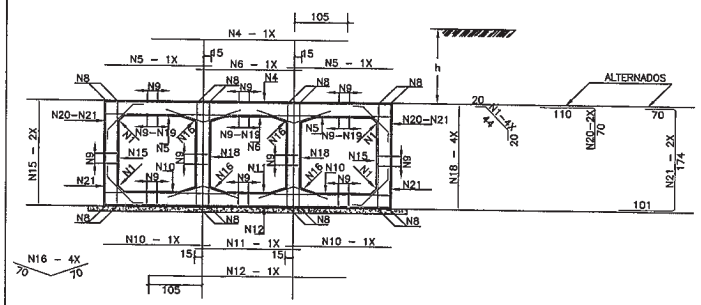

ARMADURAS DE CABECERAS – ALCANTARILLA CELULAR DE 1.50 x 1.50 – α=0°–15°–30°–45°

VISTA (4x)
ESC. 1:50

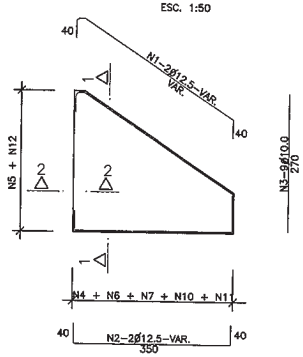

CORTE 1–1 (4x)
ESC. 1:50

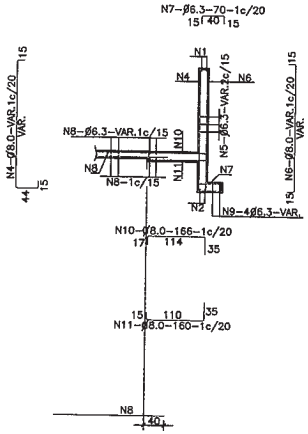

CORTE DE VIGA DE BORDE DE LA LOSA INFERIOR (2x)
ESC. 1:50

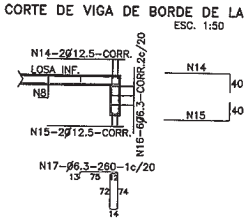

EMPALME DE LAS ALCANTARILLAS CON LAS CABECERAS (LOSA INFERIOR)
ESC. 1:50

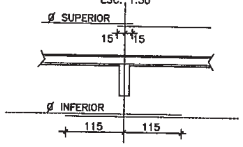

CORTE 2–2 (4x)
ESC. 1:50

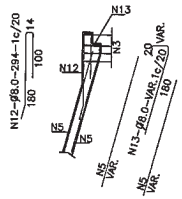

NOTAS

1– LA CANTIDAD DE ARMADURAS SERA DETERMINADA POR LAS MEDIDAS REALES DEL ENCOFRADO PARA CADA TIPO DE ALCANTARILLA

2– EN LA TABLA ESTAN COMPUTADAS AMBAS CABECERAS

TABLA DE ARMADURAS PARA CABECERAS DE ALCANTARILLA CELULAR – 1.50x1.50

No.	1	2	3	4	5	6	7	8	9	10	11	12	13	14	15	16	17
Ø	12.5	12.5	10.0	8.0	6.3	8.0	6.3	6.3	8.0	8.0	8.0	8.0	8.0	12.5	12.5	6.3	6.3
C	8	8	36	—	—	—	—	—	—	—	—	—	—	4	4	12	—
LONG.	482	350	270	VAR.	VAR.	VAR.	70	VAR.	350	166	160	294	VAR.	CORR.	CORR.	CORR.	260

RESUMEN DE LAS ARMADURAS PARA DOS CABECERAS – α=0°

Ø	1.50 x 1.50		
TIPO	SIMPLE	DOBLE	TRIPLE
6.3	492	545	748
8.0	15	96	46
10.0	95	111	161
12.5	161	220	274
16.0	—	—	—
20.0	—	—	—
TOTAL	763 Kg	972 Kg	1.229 Kg

TABLAS DE ARMADURAS POR METRO DE GALERIA

$\bar{f}s \geq 0.09$ MPa

No.	Ø	C	LONG.	SEP.
1	6.3	20	84	c/20cm
2	—	—	—	—
3	—	—	—	—
4	12.5	6	175	c/16cm
5	12.5	12	CORR.	—
6	—	—	—	—
7	12.5	6	175	c/16cm
8	6.3	48	CORR.	c/20cm
9	—	—	—	—
10	—	—	—	—
11	6.3	10	175	c/20cm
12	10.0	7	CORR.	c/20cm
13	12.5	8	170	c/24cm
14	12.5	8	344	c/24cm

RESUMEN

Ø	Kg/m	PESO(Kg)
6.3	0.252	22
10.0	0.624	5
12.5	0.988	75
TOTAL		102 Kg

$\bar{f}s \geq 0.13$ MPa

No.	Ø	C	LONG.	SEP.
1	6.3	20	84	c/20cm
2	—	—	—	—
3	—	—	—	—
4	12.5	8	210	c/12cm
5	10.0	17	180	c/12cm
6	—	—	—	—
7	12.5	12	CORR.	—
8	6.3	84	CORR.	c/20cm
9	10.0	13	180	c/15cm
10	10.0	5	210	c/20cm
11	—	—	—	—
12	—	—	—	—
13	—	—	—	—
14	6.3	13	175	c/15cm
15	6.3	10	140	c/20cm
16	—	—	—	—
17	6.3	10	175	c/20cm
18	10.0	16	CORR.	c/18cm
19	12.5	10	160	c/20cm
20	12.5	10	334	c/20cm

RESUMEN

Ø	Kg/m	PESO(Kg)
6.3	0.252	40
10.0	0.624	51
12.5	0.988	79
TOTAL		170 Kg

$\bar{f}s \geq 0.12$ MPa

No.	Ø	C	LONG.	SEP.
1	6.3	20	84	c/20cm
2	—	—	—	—
3	—	—	—	—
4	12.5	7	375	c/15cm
5	12.5	10	180	c/20cm
6	12.5	5	180	c/20cm
7	—	—	—	—
8	12.5	16	CORR.	—
9	6.3	115	CORR.	c/20cm
10	8.0	20	180	c/10cm
11	8.0	9	180	c/11cm
12	8.0	8	375	c/13cm
13	—	—	—	—
14	—	—	—	—
15	6.3	13	175	c/15cm
16	6.3	20	140	c/20cm
17	—	—	—	—
18	6.3	27	175	c/15cm
19	8.0	33	CORR.	c/13cm
20	12.5	10	180	c/20cm
21	12.5	10	345	c/20cm

RESUMEN

Ø	Kg/m	PESO(Kg)
6.3	0.252	61
8.0	0.393	47
12.5	0.988	122
TOTAL		230 Kg

CONSORCIO CAAZAPA

ityac — CIALPA S.A. CONSULTORA DE INGENIERIA AL ALTO PARAGUAY — eurostudios

Concepción CAAZAPA
México 777 c/ L.A. Herrera
Teléf.: 447.357

BANCO INTERAMERICANO DE DESARROLLO (BID)

PROGRAMA DE PAVIMENTACION DE CORREDORES Y REHABILIATACION Y MANTENIMIENTO VIALES

CONTRATO DE PRESTAMO 1822/OC - PR

MOPC

MAPA DEL PARAGUAY

REPUBLICA DEL PARAGUAY
MINISTERIO DE OBRAS PUBLICAS Y COMUNICACIONES

DISEÑO FINAL DE INGENIERIA
RUTA Nº 8 - "DR. BLAS GARAY" - TRAMO NORTE: CAAZAPA - YUTY Y ACCESOS

TITULO DEL PLANO: **ALCANTARILLAS CELULARES ARMADURAS DE CABECERAS**

ESCALAS: 1: 100

LAMINA: 4.2.3

ARMADURAS DE CABECERAS
ALCANTARILLA CELULAR DE 2.00 x 2.00 – α=0°–15°–30°–45°

VISTA (4x)
ESC. 1:50

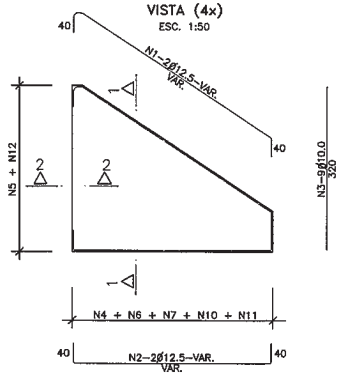

CORTE 1–1 (4x)
ESC. 1:50

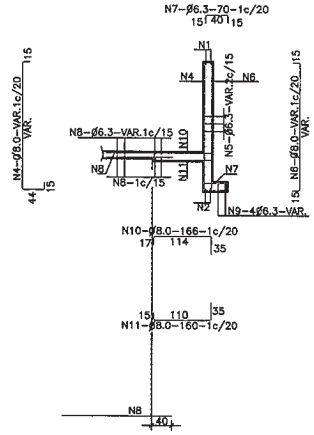

CORTE DE VIGA DE BORDE DE LA LOSA INFERIOR (2x)
ESC. 1:50

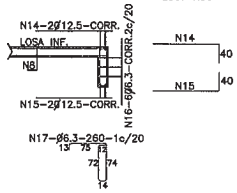

EMPALME DE LAS ALCANTARILLAS CON LAS CABECERAS (LOSA INFERIOR)
ESC. 1:50

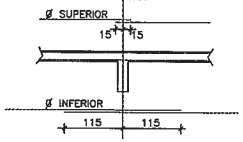

CORTE 2–2 (4x)
ESC. 1:50

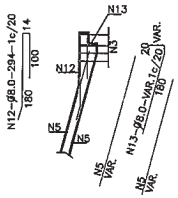

NOTAS

1– LA CANTIDAD DE ARMADURAS SERA DETERMINADA POR LAS MEDIDAS REALES DEL ENCOFRADO PARA CADA TIPO DE ALCANTARILLA

2– EN LA TABLA ESTAN COMPUTADAS AMBAS CABECERAS

TABLA DE ARMADURAS PARA CABECERAS DE ALCANTARILLA CELULAR – 2.00x2.00

No.	1	2	3	4	5	6	7	8	9	10	11	12	13	14	15	16	17
Ø	12.5	12.5	10.0	8.0	6.3	8.0	6.3	6.3	6.3	8.0	8.0	8.0	8.0	12.5	12.5	6.3	6.3
C	8	8	36	—	—	—	—	—	16	—	—	—	—	4	4	12	—
LONG.	VAR.	VAR.	320	VAR.	VAR.	VAR.	70	VAR.	VAR.	166	160	294	VAR.	CORR.	CORR.	CORR.	260

RESUMEN DE LAS ARMADURAS PARA DOS CABECERAS – α=0°

Ø	2.00 x 2.00		
TIPO	SIMPLE	DOBLE	TRIPLE
6.3	531	701	865
8.0	420	450	514
10.0	115	122	172
12.5	187	281	368
16.0	22	—	—
20.0	—	—	—
TOTAL	1.275 Kg	1.554 Kg	1.919 Kg

ARMADURAS DE CABECERAS
ALCANTARILLA CELULAR DE 2.50 x 2.50 – α=0°–15°–30°–45°

VISTA (4x)
ESC. 1:50

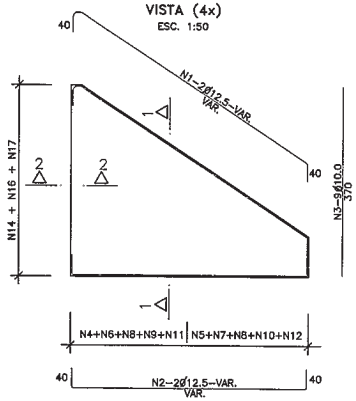

CORTE 1–1 (4x)
ESC. 1:50

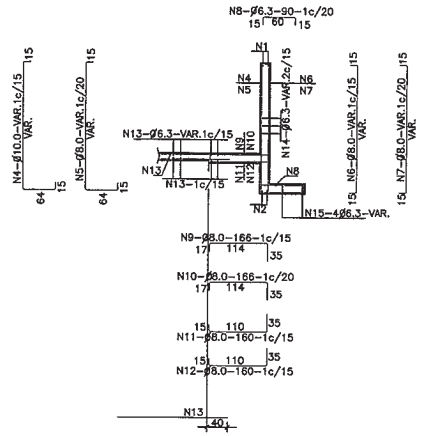

CORTE DE VIGA DE BORDE DE LA LOSA INFERIOR (2x)
ESC. 1:50

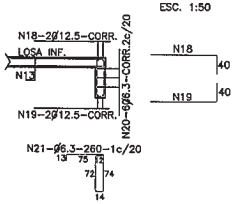

EMPALME DE LAS ALCANTARILLAS CON LAS CABECERAS (LOSA INFERIOR)
ESC. 1:50

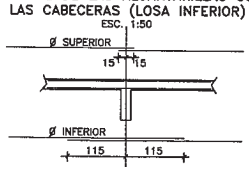

CORTE 2–2 (4x)
ESC. 1:50

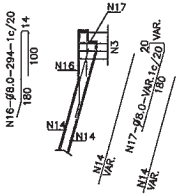

NOTAS

1– LA CANTIDAD DE ARMADURAS SERA DETERMINADA POR LAS MEDIDAS REALES DEL ENCOFRADO PARA CADA TIPO DE ALCANTARILLA

2– EN LA TABLA ESTAN COMPUTADAS AMBAS CABECERAS

TABLA DE ARMADURAS PARA CABECERAS DE ALCANTARILLA CELULAR – 2.50x2.50

No.	1	2	3	4	5	6	7	8	9	10	11	12	13	14	15	16	17	18	19	20	21
Ø	12.5	12.5	10.0	10.0	8.0	8.0	8.0	6.3	8.0	8.0	10.0	8.0	6.3	6.3	6.3	8.0	8.0	12.5	12.5	6.3	6.3
C	8	8	36	—	—	—	—	—	—	—	—	—	—	—	16	—	—	4	4	12	—
LONG.	VAR.	VAR.	370	VAR.	VAR.	VAR.	VAR.	90	166	166	160	160	VAR.	VAR.	VAR.	294	VAR.	CORR.	CORR.	CORR.	260

RESUMEN DE LAS ARMADURAS PARA DOS CABECERAS – α=0°

Ø	2.50 x 2.50		
TIPO	SIMPLE	DOBLE	TRIPLE
6.3	521	852	1.217
8.0	505	568	644
10.0	345	344	433
12.5	210	198	223
16.0	75	237	339
20.0	—	—	—
TOTAL	1.756 Kg	2.199 Kg	2.856 Kg

CONSORCIO CAAZAPA

ityac

CIALPA S.A.
CONSULTORA DE INGENIERIA ALTO PARAGUAY

eurodestudios

Consorcio CAAZAPA
México 701 c/ L.A. Herrera
Teléf.: 447.357

BANCO INTERAMERICANO DE DESARROLLO (BID)

PROGRAMA DE PAVIMENTACION DE CORREDORES Y REHABILIATACION Y MANTENIMIENTO VIALES

CONTRATO DE PRESTAMO 1822/OC - PR

MOPC

REPUBLICA DEL PARAGUAY
MINISTERIO DE OBRAS PUBLICAS Y COMUNICACIONES

DISEÑO FINAL DE INGENIERIA
RUTA Nº 8 - "DR. BLAS GARAY" - TRAMO NORTE: CAAZAPA - YUTY Y ACCESOS

TITULO DEL PLANO:	ESCALAS:	LAMINA:
ALCANTARILLAS CELULARES ARMADURAS - CABECERAS	1: 100	4.2.4

Ø2 momento 4T20

ARMADURAS DE CABECERAS – ALCANTARILLA CELULAR DE 3.00 x 3.00 – α=0°–15°–30°–45°

VISTA (4x)
ESC. 1:50

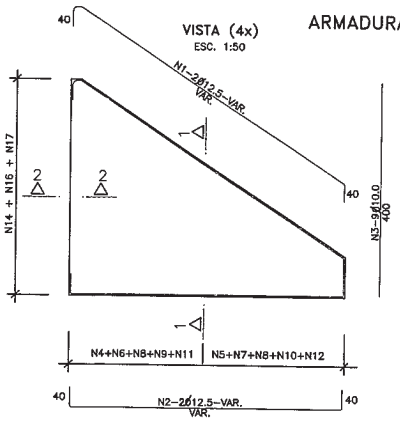

CORTE 1–1 (4x)
ESC. 1:50

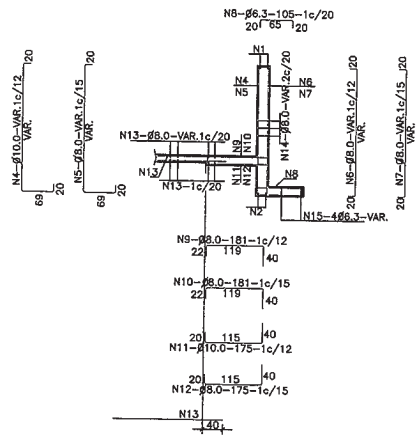

RESUMEN DE LAS ARMADURAS PARA DOS CABECERAS

ALCANTARILLA SIMPLE

1.50 x 1.50					2.00 x 2.00					2.50 x 2.50					3.00 x 3.00				
Ø	α=0°	α=15°	α=30°	α=45°	Ø	α=0°	α=15°	α=30°	α=45°	Ø	α=0°	α=15°	α=30°	α=45°	Ø	α=0°	α=15°	α=30°	α=45°
6.3	492	541	570	765	6.3	531	580	595	797	6.3	621	700	829	1116	6.3	178	205	209	278
8.0	15	17	30	36	8.0	420	495	513	686	8.0	505	570	636	849	8.0	1.485	1646	1909	2560
10.0	95	110	88	110	10.0	115	130	100	127	10.0	345	380	419	559	10.0	560	610	575	770
12.5	161	185	201	259	12.5	187	210	188	250	12.5	210	235	234	308	12.5	240	280	262	346
16.0	—	—	—	—	16.0	22	—	85	99	16.0	75	90	124	146	16.0	53	70	—	—
20.0	—	—	—	—	20.0	—	—	—	—	20.0	—	—	—	—	20.0	88	100	224	264
TOTAL	763 Kg	853 Kg	889 Kg	1.170 Kg	TOTAL	1.275 Kg	1.415 Kg	1.481 kg	1.959 Kg	TOTAL	1.756 Kg	1.975 Kg	2.242 kg	2.978 Kg	TOTAL	2.604 Kg	2.911 Kg	3.179 kg	4.218 Kg

ALCANTARILLA DOBLE

1.50 x 1.50					2.00 x 2.00					2.50 x 2.50					3.00 x 3.00				
Ø	α=0°	α=15°	α=30°	α=45°	Ø	α=0°	α=15°	α=30°	α=45°	Ø	α=0°	α=15°	α=30°	α=45°	Ø	α=0°	α=15°	α=30°	α=45°
6.3	545	605	692	914	6.3	701	782	762	1024	6.3	852	937	1090	1466	6.3	233	260	231	309
8.0	96	105	54	66	8.0	450	505	553	731	8.0	568	628	591	785	8.0	1891	2085	2314	3100
10.0	111	120	96	117	10.0	122	134	107	132	10.0	344	408	506	656	10.0	652	760	771	1004
12.5	220	258	258	330	12.5	281	310	224	296	12.5	198	225	226	305	12.5	229	249	260	351
16.0	—	—	—	—	16.0	—	—	164	193	16.0	237	260	162	190	16.0	245	272	—	—
20.0	—	—	—	—	20.0	—	—	—	—	20.0	—	—	233	270	20.0	102	120	246	291
25.0	—	—	—	—	25.0	—	—	—	—	25.0	—	—	—	—	25.0	—	—	509	596
TOTAL	972 Kg	1.088 Kg	1.100 Kg	1.427 Kg	TOTAL	1.554 Kg	1.731 Kg	1.810 kg	2.376 Kg	TOTAL	2.199 Kg	2.458 Kg	2.808 Kg	3.672 Kg	TOTAL	3.352 Kg	3.746 Kg	4.331 kg	5.651 Kg

ALCANTARILLA TRIPLE

1.50 x 1.50					2.00 x 2.00					2.50 x 2.50					3.00 x 3.00				
Ø	α=0°	α=15°	α=30°	α=45°	Ø	α=0°	α=15°	α=30°	α=45°	Ø	α=0°	α=15°	α=30°	α=45°	Ø	α=0°	α=15°	α=30°	α=45°
6.3	748	828	817	1093	6.3	865	960	1041	1398	6.3	1217	1338	1558	2098	6.3	273	300	271	364
8.0	46	52	81	98	8.0	514	560	630	832	8.0	644	710	657	867	8.0	2296	2525	3094	4139
10.0	161	185	114	135	10.0	172	196	125	150	10.0	433	485	590	757	10.0	746	835	883	1137
12.5	274	312	333	424	12.5	368	412	214	288	12.5	223	245	254	342	12.5	250	280	290	391
16.0	—	—	—	—	16.0	—	—	292	350	16.0	339	385	291	345	16.0	390	176	—	—
20.0	—	—	—	—	20.0	—	—	—	—	20.0	—	—	320	376	20.0	198	224	413	489
25.0	—	—	—	—	25.0	—	—	—	—	25.0	—	—	—	—	25.0	—	—	648	736
TOTAL	1.229 Kg	1.377 Kg	1.345 Kg	1.750 Kg	TOTAL	1.919 Kg	2.128 Kg	2.302 kg	3.018 Kg	TOTAL	2.856 Kg	3.163 Kg	3.670 Kg	4.785 Kg	TOTAL	4.153 Kg	4.340 Kg	5.599 kg	7.256 Kg

CORTE DE VIGA DE BORDE DE LA LOSA INFERIOR (2x)
ESC. 1:50

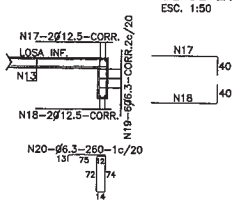

NOTAS

1– LA CANTIDAD DE ARMADURAS SERA DETERMINADA POR LAS MEDIDAS REALES DEL ENCOFRADO PARA CADA TIPO DE ALCANTARILLA
2– EN LA TABLA ESTAN COMPUTADAS AMBAS CABECERAS

EMPALME DE LAS ALCANTARILLAS CON LAS CABECERAS (LOSA INFERIOR)
ESC. 1:50

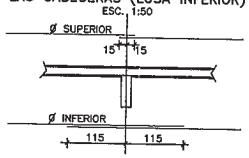

CORTE 2–2 (4x)
ESC. 1:50

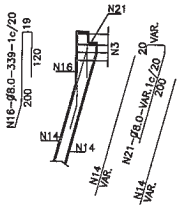

TABLA DE ARMADURAS PARA CABECERAS DE ALCANTARILLA CELULAR – 3.00x3.00

No.	1	2	3	4	5	6	7	8	9	10	11	12	13	14	15	16	17	18	19	20	21
Ø	12.5	12.5	10.0	10.0	8.0	8.0	8.0	6.3	8.0	8.0	10.0	8.0	8.0	8.0	6.3	8.0	12.5	12.5	6.3	6.3	8.0
C	8	8	36	—	—	—	—	—	—	—	—	—	—	16	16	—	4	4	12	—	—
LONG.	VAR.	VAR.	400	VAR.	VAR.	VAR.	VAR.	105	181	181	175	175	VAR.	VAR.	VAR.	339	CORR.	CORR.	CORR.	260	VAR.

EMPALME DE LAS VARILLAS CORRIDAS (CUANDO SEA NECESARIO)

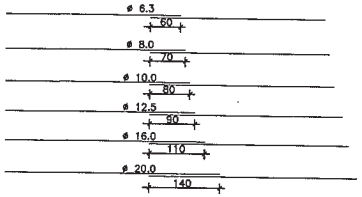

COLOCAR LOS EMPALMES EN PUNTOS ALTERNADOS

POSICION DE LA ARMADURA SUPERIOR E INFERIOR DE LAS PAREDES EN LAS EXTREMIDADES

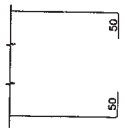

SOPORTE PARA APOYO DE LA ARMADURA SUPERIOR EN LAS LOSAS

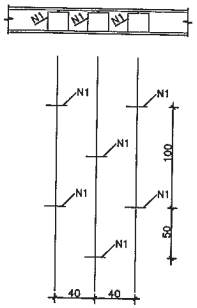

ESTA ARMADURA NO ESTA COMPUTADA EN LOS RESUMENES DE HIERRO.

RECUBRIMIENTO

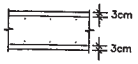

NOTAS

1– CARACTERISTICAS DEL HIERRO: ACERO C.A–50
2– ARMADURAS MEDIDAS EN CENTIMETROS.
3– CANTIDAD DE HIERROS EN CENTIMETROS.
4– RESUMEN DE HIERRO SIN DESPERDICIOS.
5– DEBERAN SER PREVISTOS DADOS DE HORMIGON PARA ASEGURAR EL RECUBRIMIENTO DE 3 cm.
6– LAS CANTIDADES Y MEDIDAS DE LAS ARMADURAS DE LAS CABECERAS SERAN DETERMINADAS POR LAS MEDIDAS REALES DEL ENCOFRADO DE CADA TIPO DE ALCANTARILLA.

CONSORCIO CAAZAPA

ityac

CIALPA S.A.
CONSULTORA DE INGENIERIA ALTO PARAGUAY

eurostudios

Consorcio CAAZAPA
México 700 c/ L.A. Hernandez
Teléf.: 447.357

BANCO INTERAMERICANO DE DESARROLLO (BID)

PROGRAMA DE PAVIMENTACION DE CORREDORES Y REHABILIATACION Y MANTENIMIENTO VIALES

CONTRATO DE PRESTAMO 1822/OC - PR

MOPC

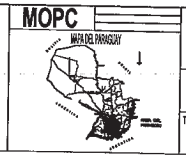

REPUBLICA DEL PARAGUAY
MINISTERIO DE OBRAS PUBLICAS Y COMUNICACIONES

DISEÑO FINAL DE INGENIERIA
RUTA Nº 8 - "DR. BLAS GARAY" - TRAMO NORTE: CAAZAPA - YUTY Y ACCESOS

TITULO DEL PLANO: **ALCANTARILLAS CELULARES**
ARMADURAS DE CABECERA - DETALLES

ESCALAS: 1: 100

LAMINA: 4.2.5

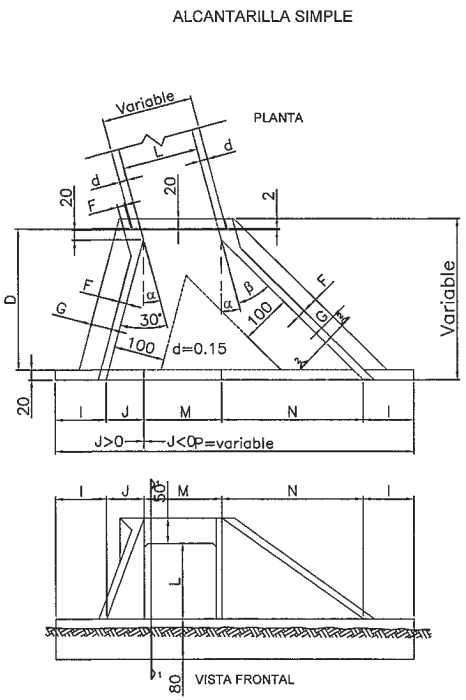

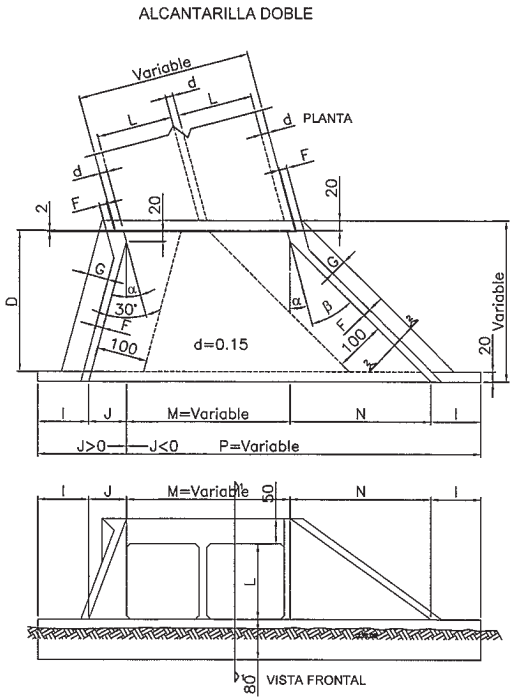

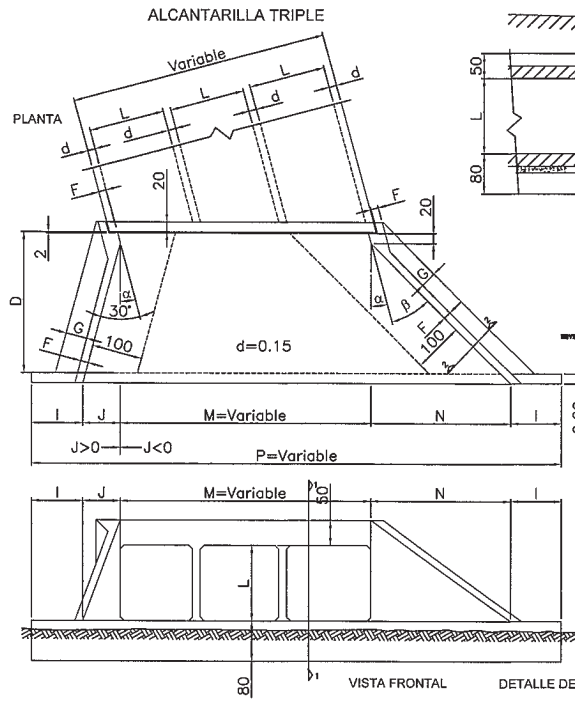

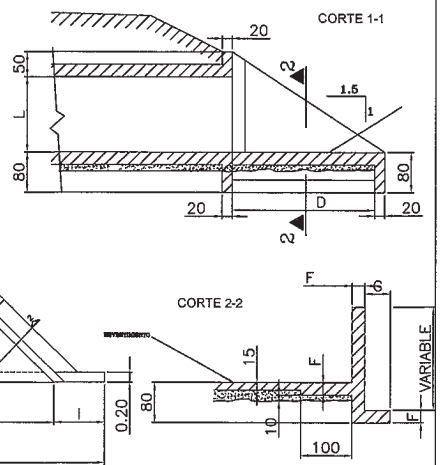

DETALLE DE VISTA EN PLANTA

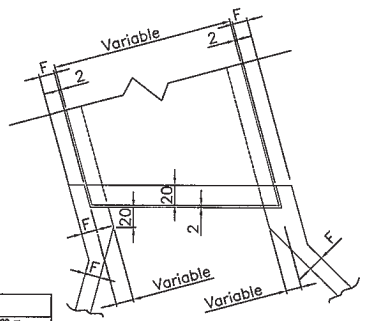

CANTIDADES Y MEDIDAS PARA AMBAS CABECERAS

DESCRIPCIÓN	α	UNIT.	ALCANTARILLA CELULAR SIMPLE 1.50x1.50 m	2.00x2.00 m	2.50x2.50 m	3.00x3.00 m
CONTRAPISO		m²	2.20	3.53	5.12	7.09
ENCOFRADO	15°	m²	87.00	113.00	146.00	183.00
HORMIGÓN		m³	11.50	18.66	27.55	40.53
CONTRAPISO		m²	2.44	3.92	5.70	7.88
ENCOFRADO	30°	m²	92.00	125.00	162.00	203.00
HORMIGÓN		m³	13.40	21.00	29.21	43.88
CONTRAPISO		m²	3.00	4.90	7.20	9.90
ENCOFRADO	45°	m²	112.00	153.00	192.00	243.00
HORMIGÓN		m³	15.50	26.25	35.53	52.57

DESCRIPCIÓN	α	UNIT.	ALCANTARILLA CELULAR DOBLE 1.50x1.50 m	2.00x2.00 m	2.50x2.50 m	3.00x3.00 m
CONTRAPISO		m²	3.30	5.24	7.65	10.60
ENCOFRADO	15°	m²	99.00	133.00	170.00	211.00
HORMIGÓN		m³	14.10	23.86	32.55	47.53
CONTRAPISO		m²	3.62	5.83	7.60	11.80
ENCOFRADO	30°	m²	109.00	147.00	168.00	235
HORMIGÓN		m³	16.00	26.00	32.21	52.88
CONTRAPISO		m²	4.50	7.24	11.00	14.60
ENCOFRADO	45°	m²	133.00	180.00	232.00	289.00
HORMIGÓN		m³	19.50	32.25	44.53	64.57

DESCRIPCIÓN	α	UNIT.	ALCANTARILLA CELULAR TRIPLE 1.50x1.50 m	2.00x2.00 m	2.50x2.50 m	3.00x3.00 m
CONTRAPISO		m²	4.31	5.94	10.16	14.04
ENCOFRADO	15°	m²	114.00	152.40	194.40	240.00
HORMIGÓN		m³	17.50	27.85	38.55	56.03
CONTRAPISO		m²	4.80	7.73	11.30	15.70
ENCOFRADO	30°	m²	126.00	169.00	216.00	267.00
HORMIGÓN		m³	19.50	31.50	43.21	61.38
CONTRAPISO		m²	5.93	9.60	14.03	19.40
ENCOFRADO	45°	m²	154.00	206.60	264.80	328.00
HORMIGÓN		m³	24.00	38.65	52.83	76.07

ALCANTARILLA CELULAR SIMPLE

DIMENSIONES		1.50x1.50 m fe>0.05kg/m²			2.00x2.00 m fe>0.05kg/m²			2.50x2.50 m fe>1.00kg/m²			3.00x3.00 m fe>1.00kg/m²		
MEDIDAS (cm) / α		15°	30°	45°	15°	30°	45°	15°	30°	45°	15°	30°	45°
ESPECIALES	J	74.49	0	−74.49	94.60	0	−94.60	114.68	0	−114.68	134.78	0	−134.78
	M	135.29	173.21	212.13	207.08	230.84	282.84	258.82	256.68	353.55	310.56	346.41	424.26
	N	278	397.03	598.17	353	504.14	757.01	428	611.24	917.85	503	718.38	1078.69
	P	707.78	770.24	933.81	854.68	935.08	1145.25	1001.50	1099.92	1156.72	1148.36	1284.77	1368.17
	β	30°	25°	20°	30°	25°	20°	30°	25°	20°	30°	25°	20°
GENERALES	D	280			355			430			505		
	E	150			200			250			300		
	F	15			20			20			25		
	G	30			30			50			50		
	I	100			100			100			100		
	L	150			200			250			300		

ALCANTARILLA CELULAR DOBLE

DIMENSIONES		1.50x1.50 m fe>1.00kg/m²			2.00x2.00 m fe>1.00kg/m²			2.50x2.50 m fe>1.00kg/m²			3.00x3.00 m fe>1.00kg/m²		
MEDIDAS (cm) / α		15°	30°	45°	15°	30°	45°	15°	30°	45°	15°	30°	45°
ESPECIALES	J	74.49	0	−74.49	94.60	0	−94.60	114.68	0	−114.68	134.78	0	−134.78
	M	1035 E	1155 E	1414 E	1035 E	1155 E	1414 E	1035 E	1155 E	1414 E	1035 E	1155 E	1414 E
	N	278	397.03	598.17	353	504.14	757.01	428	611.24	917.85	503	718.38	1078.69
	β	30°	25°	20°	30°	25°	20°	30°	25°	20°	30°	25°	20°
GENERALES	P	200+J+M+N			200+J+M+N			200+J+M+N			200+J+M+N		
	D	280			355			430			505		
	E	2L+d			2L+d			2L+d			2L+d		
	F	15			20			20			25		
	G	30			30			50			50		
	I	100			100			100			100		
	L	150			200			250			300		

ALCANTARILLA CELULAR TRIPLE

DIMENSIONES		1.50x1.50 m fe>1.00kg/m²			2.00x2.00 m fe>1.00kg/m²			2.50x2.50 m fe>1.00kg/m²			3.00x3.00 m fe>1.00kg/m²		
MEDIDAS (cm) / α		15°	30°	45°	15°	30°	45°	15°	30°	45°	15°	30°	45°
ESPECIALES	J	74.49	0	−74.49	94.60	0	−94.60	114.68	0	−114.68	134.78	0	−134.78
	M	1035 E	1155 E	1414 E	1035 E	1155 E	1414 E	1035 E	1155 E	1414 E	1035 E	1155 E	1414 E
	N	278	397.03	598.17	353	504.14	757.01	428	611.24	917.85	503	718.38	1078.69
	β	30°	25°	20°	30°	25°	20°	30°	25°	20°	30°	25°	20°
GENERALES	P	200+J+M+N			200+J+M+N			200+J+M+N			200+J+M+N		
	D	280			355			430			505		
	E	3L+2d			3L+2d			3L+2d			3L+2d		
	F	15			20			20			25		
	G	30			30			50			50		
	I	100			100			100			100		
	L	150			150			150			150		

NOTAS

1– EL PROYECTO DE LAS CABECERAS SE APLICA A TODOS LOS TIPOS DE ALCANTARILLAS CELULARES OBLICUAS, ESTANDO REPRESENTADA LA ALCANTARILLA DE 2.00 x 2.00 m. PLANTA , VISTA FRONTAL Y CORTES EN ESCALA 1:100 Y DETALLE EN ESCALA 1:25

LAS CANTIDADES INDICADAS EN LAS TABLAS SON PARA DOS CABECERAS COMPLETAS, ESTANDO COMPUTADAS: LAS ALAS (4x); LOSA DE PISO ENTRE ALAS (2x); VIGA DE BORDE DEFINIDA POR LA LONGITUD P(2x),VIGA DE BORDE SUPERIOR DEL CUERPO DE LA ALCANTARILLA (2x) Y VIGA DE BORDE INFERIOR DEL CUERPO DE LA ALC. (2x)

3– EL CONTRAPISO BAJO LA LOSA DE PISO ENTRE ALAS ES DE H POBRE DE UN ESPESOR DE 10 cm.
4– HORMIGON PARA CABECERAS fck > 15 MPa.
5– NOMENCLATURA: fe = TENSION ADMISIBLE DEL SUELO BAJO LA GALERIA.

CONSORCIO CAAZAPA

Ityac — CIALPA S.A. CONSULTORA DE INGENIERIA ALTO PARAGUAY — eurocestudios

Consorcio CAAZAPA México 707 c/ L.A. Herrera Tel.: 447.357

BANCO INTERAMERICANO DE DESARROLLO (BID)

PROGRAMA DE PAVIMENTACION DE CORREDORES Y REHABILIATACION Y MANTENIMIENTO VIALES

CONTRATO DE PRESTAMO 1822/OC - PR

MOPC

REPUBLICA DEL PARAGUAY
MINISTERIO DE OBRAS PUBLICAS Y COMUNICACIONES

DISEÑO FINAL DE INGENIERIA
RUTA Nº 8 - "DR. BLAS GARAY" - TRAMO NORTE: CAAZAPA - YUTY Y ACCESOS

TITULO DEL PLANO:	ESCALAS:	LAMINA:
ALCANTARILLAS CELULARES CABECERAS OBLICUAS	1/100	4.2.6

ALCANTARILLAS CELULARES DE 2.00 x 2.00

SECCION TRANSVERSAL SIMPLE

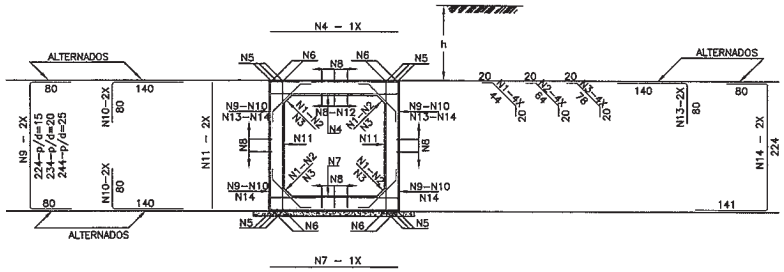

SECCION TRANSVERSAL DOBLE

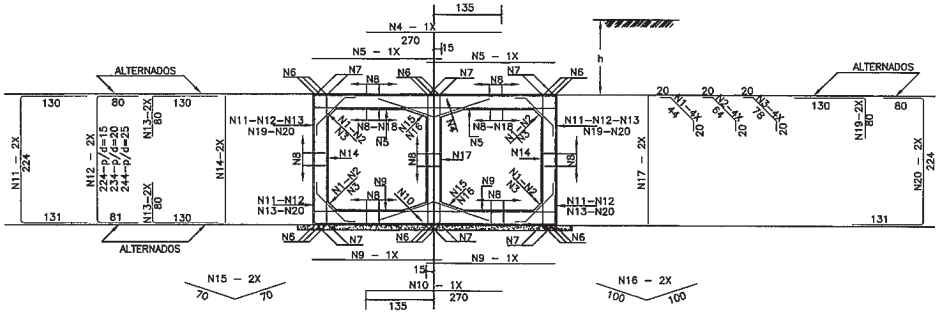

SECCION TRANSVERSAL TRIPLE

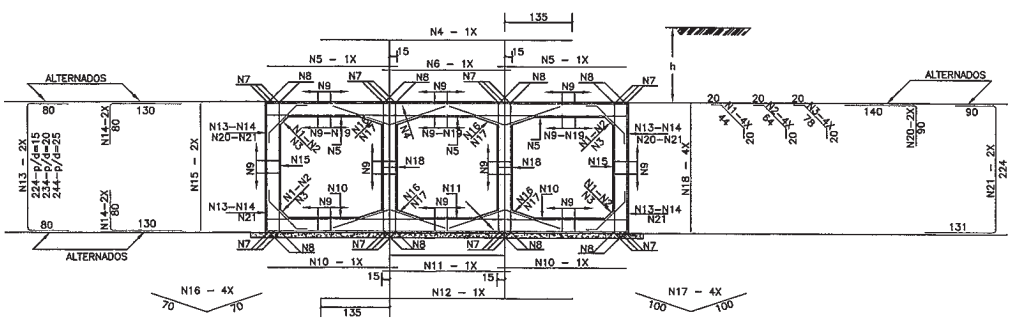

TABLAS DE ARMADURAS POR METRO DE GALERIA

0 ≤ h ≤ 100					100 ≤ h ≤ 250					250 ≤ h ≤ 500					500 ≤ h ≤ 750				
$\bar{f}s \geq 0.09$ MPa					$\bar{f}s \geq 0.10$ MPa					$\bar{f}s \geq 0.15$ MPa					$\bar{f}s \geq 0.20$ MPa				
No.	Ø	C	LONG.	SEP.	No.	Ø	C	LONG.	SEP.	No.	Ø	C	LONG.	SEP.	No.	Ø	C	LONG.	SEP.
1	6.3	20	84	c/20cm	1	6.3	20	84	c/20cm	1	—	—	—	—	1	—	—	—	—
2	—	—	—	—	2	—	—	—	—	2	6.3	20	104	c/20cm	2	6.3	20	104	c/20cm
3	—	—	—	—	3	—	—	—	—	3	—	—	—	—	3	—	—	—	—
4	12.5	6	225	c/16cm	4	10.0	8	225	c/13cm	4	10.0	10	235	c/10cm	4	12.5	9	235	c/11cm
5	12.5	12	CORR.	—	5	—	—	—	—	5	—	—	—	—	5	—	—	—	—
6	—	—	—	—	6	16.0	8	CORR.	—	6	16.0	8	CORR.	—	6	16.0	8	CORR.	—
7	12.5	6	225	c/16cm	7	10.0	9	225	c/11cm	7	10.0	10	235	c/10cm	7	12.5	10	235	c/10cm
8	6.3	63	CORR.	c/20cm	8	6.3	72	CORR.	c/20cm	8	6.3	72	CORR.	c/20cm	8	6.3	72	CORR.	c/20cm
9	—	—	—	—	9	10.0	6	385	c/34cm	9	10.0	7	395	c/30cm	9	12.5	7	395	c/30cm
10	—	—	—	—	10	10.0	12	220	c/34cm	10	10.0	13	220	c/30cm	10	12.5	13	220	c/30cm
11	6.3	10	225	c/20cm	11	6.3	10	225	c/20cm	11	6.3	13	235	c/15cm	11	6.3	13	235	c/15cm
12	10.0	9	CORR.	c/20cm	12	—	—	—	—	12	—	—	—	—	12	—	—	—	—
13	12.5	8	220	c/24cm	13	—	—	—	—	13	—	—	—	—	13	—	—	—	—
14	12.5	8	445	c/24cm	14	—	—	—	—	14	—	—	—	—	14	—	—	—	—

RESUMEN			RESUMEN			RESUMEN			RESUMEN		
Ø	Kg/m	PESO(Kg)	Ø	Kg/m	PESO(Kg)	Ø	Kg/m	PESO(Kg)	Ø	Kg/m	PESO(Kg)
6.3	0.252	27	6.3	0.252	29	6.3	0.252	32	6.3	0.252	32
10.0	0.624	6	10.0	0.624	55	10.0	0.624	65	12.5	0.988	100
12.5	0.988	93	16.0	1.570	14	16.0	1.570	14	16.0	1.570	14
TOTAL		126 Kg	TOTAL		98 Kg	TOTAL		111 Kg	TOTAL		146 Kg

0 ≤ h ≤ 100					100 ≤ h ≤ 250					250 ≤ h ≤ 500					500 ≤ h ≤ 750				
$\bar{f}s \geq 0.13$ MPa					$\bar{f}s \geq 0.15$ MPa					$\bar{f}s \geq 0.23$ MPa					$\bar{f}s \geq 0.26$ MPa				
No.	Ø	C	LONG.	SEP.	No.	Ø	C	LONG.	SEP.	No.	Ø	C	LONG.	SEP.	No.	Ø	C	LONG.	SEP.
1	6.3	20	84	c/20cm	1	6.3	20	84	c/20cm	1	6.3	20	84	c/20cm	1	—	—	—	—
2	—	—	—	—	2	—	—	—	—	2	—	—	—	—	2	6.3	20	104	c/20cm
3	—	—	—	—	3	—	—	—	—	3	—	—	—	—	3	—	—	—	—
4	12.5	8	270	c/12cm	4	10.0	6	270	c/18cm	4	12.5	6	270	c/16cm	4	12.5	7	270	c/14cm
5	10.0	17	230	c/12cm	5	10.0	13	230	c/16cm	5	12.5	14	230	c/14cm	5	12.5	14	240	c/14cm
6	—	—	—	—	6	—	—	—	—	6	—	—	—	—	6	12.5	18	CORR.	—
7	12.5	12	CORR.	—	7	12.5	12	CORR.	—	7	12.5	12	CORR.	—	7	—	—	—	—
8	6.3	108	CORR.	c/20cm	8	6.3	126	CORR.	c/20cm	8	6.3	126	CORR.	c/20cm	8	6.3	126	CORR.	c/20cm
9	10.0	13	230	c/15cm	9	10.0	15	230	c/13cm	9	12.5	17	230	c/12cm	9	12.5	17	240	c/12cm
10	10.0	5	270	c/20cm	10	10.0	7	270	c/15cm	10	12.5	7	270	c/15cm	10	12.5	8	270	c/12cm
11	—	—	—	—	11	10.0	10	485	c/20cm	11	—	—	—	—	11	—	—	—	—
12	—	—	—	—	12	—	—	—	—	12	10.0	8	385	c/26cm	12	10.0	8	385	c/26cm
13	—	—	—	—	13	—	—	—	—	13	10.0	15	210	c/26cm	13	10.0	15	210	c/26cm
14	6.3	13	225	c/15cm	14	6.3	13	225	c/15cm	14	6.3	13	225	c/15cm	14	10.0	8	235	c/25cm
15	6.3	10	140	c/20cm	15	6.3	10	140	c/20cm	15	6.3	10	140	c/20cm	15	—	—	—	—
16	—	—	—	—	16	—	—	—	—	16	—	—	—	—	16	6.3	10	200	c/20cm
17	6.3	10	225	c/20cm	17	6.3	10	225	c/20cm	17	6.3	10	225	c/20cm	17	10.0	7	235	c/30cm
18	10.0	20	CORR.	c/18cm	18	—	—	—	—	18	—	—	—	—	18	—	—	—	—
19	12.5	10	210	c/20cm	19	—	—	—	—	19	—	—	—	—	19	—	—	—	—
20	12.5	10	435	c/20cm	20	—	—	—	—	20	—	—	—	—	20	—	—	—	—

RESUMEN			RESUMEN			RESUMEN			RESUMEN		
Ø	Kg/m	PESO(Kg)	Ø	Kg/m	PESO(Kg)	Ø	Kg/m	PESO(Kg)	Ø	Kg/m	PESO(Kg)
6.3	0.252	50	6.3	0.252	55	6.3	0.252	55	6.3	0.252	44
10.0	0.624	65	10.0	0.624	93	10.0	0.624	39	10.0	0.624	62
12.5	0.988	99	12.5	0.988	13	12.5	0.988	119	12.5	0.988	133
TOTAL		214 Kg	TOTAL		161 Kg	TOTAL		213 Kg	TOTAL		239 Kg

0 ≤ h ≤ 100					100 ≤ h ≤ 250					250 ≤ h ≤ 500					500 ≤ h ≤ 750				
$\bar{f}s \geq 0.12$ MPa					$\bar{f}s \geq 0.14$ MPa					$\bar{f}s \geq 0.21$ MPa					$\bar{f}s \geq 0.21$ MPa				
No.	Ø	C	LONG.	SEP.	No.	Ø	C	LONG.	SEP.	No.	Ø	C	LONG.	SEP.	No.	Ø	C	LONG.	SEP.
1	6.3	20	84	c/20cm	1	6.3	20	84	c/20cm	1	6.3	20	84	c/20cm	1	—	—	—	—
2	—	—	—	—	2	—	—	—	—	2	—	—	—	—	2	6.3	20	104	c/20cm
3	—	—	—	—	3	—	—	—	—	3	—	—	—	—	3	—	—	—	—
4	12.5	7	485	c/15cm	4	10.0	6	485	c/17cm	4	10.0	9	485	c/11cm	4	10.0	8	490	c/12cm
5	12.5	10	230	c/20cm	5	10.0	13	230	c/16cm	5	12.5	15	230	c/13cm	5	12.5	15	240	c/13cm
6	12.5	5	230	c/20cm	6	10.0	5	230	c/20cm	6	12.5	5	230	c/20cm	6	12.5	6	240	c/18cm
7	—	—	—	—	7	—	—	—	—	7	12.5	24	CORR.	—	7	12.5	24	CORR.	—
8	12.5	16	CORR.	—	8	12.5	16	CORR.	—	8	—	—	—	—	8	—	—	—	—
9	6.3	153	CORR.	c/20cm	9	6.3	180	CORR.	c/20cm	9	6.3	180	CORR.	c/20cm	9	6.3	180	CORR.	c/20cm
10	8.0	20	230	c/10cm	10	10.0	17	230	c/12cm	10	12.5	18	230	c/11cm	10	12.5	18	240	c/11cm
11	8.0	9	230	c/11cm	11	10.0	7	230	c/14cm	11	12.5	8	230	c/13cm	11	12.5	7	240	c/14cm
12	8.0	8	485	c/13cm	12	10.0	8	485	c/17cm	12	10.0	9	485	c/11cm	12	10.0	10	490	c/10cm
13	—	—	—	—	13	10.0	6	385	c/34cm	13	10.0	8	385	c/26cm	13	10.0	7	395	c/30cm
14	—	—	—	—	14	10.0	12	210	c/34cm	14	10.0	15	210	c/26cm	14	10.0	13	210	c/30cm
15	6.3	13	225	c/15cm	15	6.3	13	225	c/15cm	15	6.3	13	225	c/15cm	15	10.0	7	235	c/30cm
16	6.3	20	140	c/20cm	16	6.3	20	140	c/20cm	16	6.3	20	140	c/20cm	16	—	—	—	—
17	—	—	—	—	17	—	—	—	—	17	—	—	—	—	17	6.3	20	200	c/20cm
18	6.3	27	225	c/15cm	18	6.3	27	225	c/15cm	18	6.3	27	225	c/15cm	18	10.0	13	235	c/30cm
19	8.0	42	CORR.	c/13cm	19	—	—	—	—	19	—	—	—	—	19	—	—	—	—
20	12.5	10	230	c/20cm	20	—	—	—	—	20	—	—	—	—	20	—	—	—	—
21	12.5	10	445	c/20cm	21	—	—	—	—	21	—	—	—	—	21	—	—	—	—

RESUMEN			RESUMEN			RESUMEN			RESUMEN		
Ø	Kg/m	PESO(Kg)	Ø	Kg/m	PESO(Kg)	Ø	Kg/m	PESO(Kg)	Ø	Kg/m	PESO(Kg)
6.3	0.252	75	6.3	0.252	82	6.3	0.252	82	6.3	0.252	63
8.0	0.393	59	10.0	0.624	127	10.0	0.624	94	10.0	0.624	119
12.5	0.988	152	12.5	0.988	18	12.5	0.988	131	12.5	0.988	136
TOTAL		286 Kg	TOTAL		227 Kg	TOTAL		307 Kg	TOTAL		318 Kg

CONSORCIO CAAZAPA

Consorcio CAAZAPA
México 707 c/ L.A. Herrera
Teléf. 447.357

ityac

CIALPA S.A.
CONSULTORA DE INGENIERIA ALTO PARAGUAY

euroestudios

BANCO INTERAMERICANO DE DESARROLLO (BID)

PROGRAMA DE PAVIMENTACION DE CORREDORES Y REHABILIATACION Y MANTENIMIENTO VIALES

CONTRATO DE PRESTAMO 1822/OC - PR

MOPC

MAPA DEL PARAGUAY

REPUBLICA DEL PARAGUAY
MINISTERIO DE OBRAS PUBLICAS Y COMUNICACIONES

DISEÑO FINAL DE INGENIERIA
RUTA Nº 8 - "DR. BLAS GARAY" - TRAMO NORTE: CAAZAPA - YUTY Y ACCESOS

TITULO DEL PLANO:	ESCALAS:	LAMINA:
ALCANTARILLAS CELULARES 2.00X2.00 ARMADURAS	1: 100	4.2.7

ALCANTARILLAS CELULARES DE 2.50 x 2.50

SECCION TRANSVERSAL SIMPLE

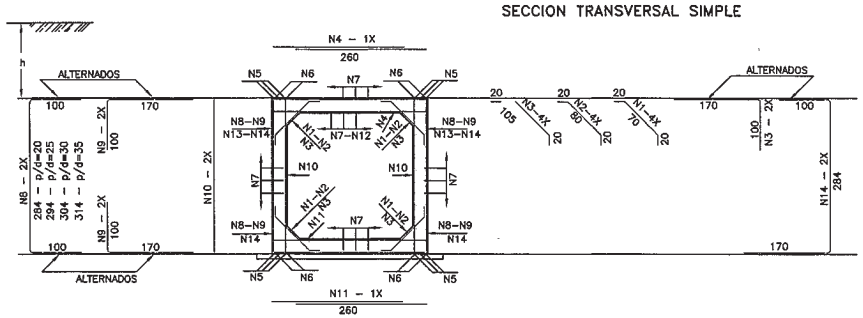

SECCION TRANSVERSAL DOBLE

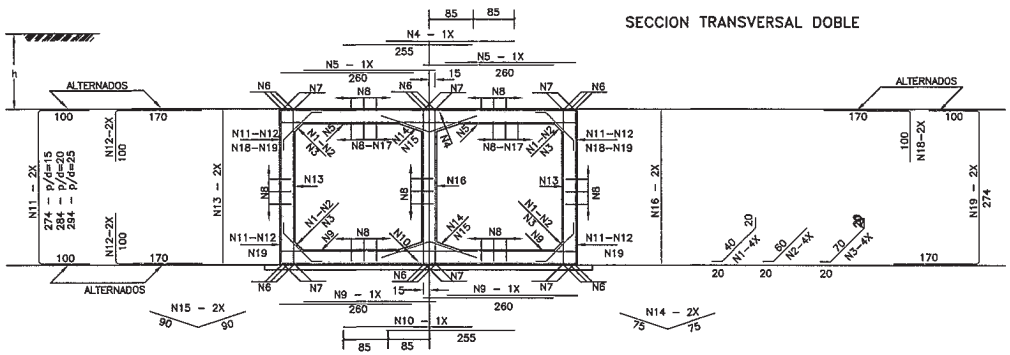

SECCION TRANSVERSAL TRIPLE

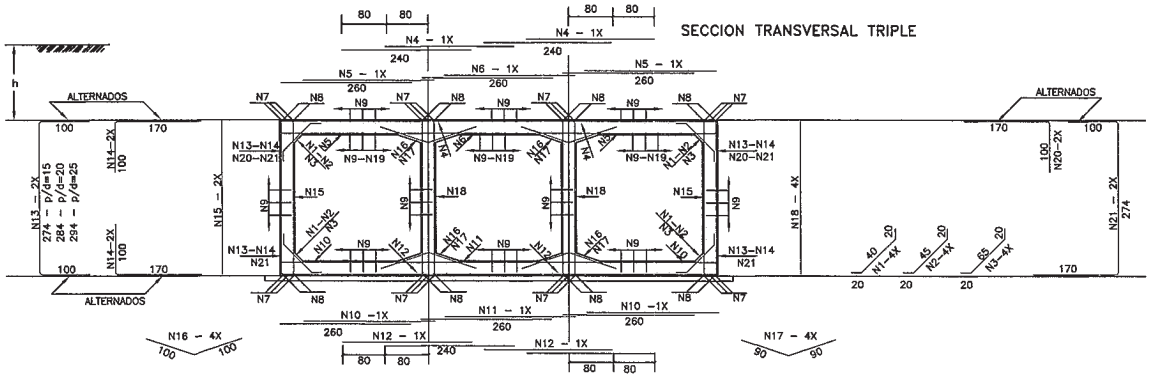

TABLAS DE ARMADURAS POR METRO DE GALERIA

0 ≤ h ≤ 100					100 ≤ h ≤ 250					250 ≤ h ≤ 500					500 ≤ h ≤ 750				
$\bar{f}s \geq 0.10$ MPa					$\bar{f}s \geq 0.11$ MPa					$\bar{f}s \geq 0.16$ MPa					$\bar{f}s \geq 0.21$ MPa				
No.	ø	C	LONG.	SEP.	No.	ø	C	LONG.	SEP.	No.	ø	C	LONG.	SEP.	No.	ø	C	LONG.	SEP.
1	6.3	20	110	c/20cm	1	6.3	20	110	c/20cm	1	6.3	20	110	c/20cm	1	—	—	—	—
2	—	—	—	—	2	—	—	—	—	2	—	—	—	—	2	6.3	20	120	c/20cm
3	—	—	—	—	3	—	—	—	—	3	—	—	—	—	3	—	—	—	—
4	12.5	6	260	c/16cm	4	10.0	9	260	c/11cm	4	12.5	10	260	c/10cm	4	16.0	7	260	c/14cm
5	—	—	—	—	5	—	—	—	—	5	—	—	—	—	5	16.0	12	CORR.	—
6	16.0	8	CORR.	—	6	16.0	8	CORR.	—	6	16.0	8	CORR.	—	6	—	—	—	—
7	6.3	84	CORR.	c/20cm	7	6.3	96	CORR.	c/20cm	7	6.3	96	CORR.	c/20cm	7	6.3	96	CORR.	c/20cm
8	—	—	—	—	8	10.0	6	484	c/30cm	8	12.5	8	484	c/30cm	8	12.5	8	494	c/28cm
9	—	—	—	—	9	10.0	16	270	c/30cm	9	12.5	16	270	c/30cm	9	12.5	16	270	c/26cm
10	6.3	16	285	c/12cm	10	6.3	16	285	c/12cm	10	6.3	16	285	c/12cm	10	6.3	20	295	c/10cm
11	12.5	6	260	c/16cm	11	10.0	10	260	c/10cm	11	12.5	11	250	c/9cm	11	16.0	7	260	c/13cm
12	12.5	10	CORR.	c/25cm	12	—	—	—	—	12	—	—	—	—	12	—	—	—	—
13	12.5	8	270	c/26cm	13	—	—	—	—	13	—	—	—	—	13	—	—	—	—
14	12.5	8	554	c/26cm	14	—	—	—	—	14	—	—	—	—	14	—	—	—	—

RESUMEN			RESUMEN			RESUMEN			RESUMEN		
ø	Kg/m	PESO(Kg)	ø	Kg/m	PESO(Kg)	ø	Kg/m	PESO(Kg)	ø	Kg/m	PESO(Kg)
6.3	0.252	41	6.3	0.252	44	6.3	0.252	44	6.3	0.252	48
12.5	0.988	107	10.0	0.624	82	12.5	0.988	135	12.5	0.988	82
16.0	1.570	14	16.0	1.570	14	16.0	1.570	14	16.0	1.570	78
TOTAL		162 Kg	TOTAL		140 Kg	TOTAL		193 Kg	TOTAL		208 Kg

0 ≤ h ≤ 100					100 ≤ h ≤ 250					250 ≤ h ≤ 500					500 ≤ h ≤ 750				
$\bar{f}s \geq 0.21$ MPa					$\bar{f}s \geq 0.21$ MPa					$\bar{f}s \geq 0.23$ MPa					$\bar{f}s \geq 0.28$ MPa				
No.	ø	C	LONG.	SEP.	No.	ø	C	LONG.	SEP.	No.	ø	C	LONG.	SEP.	No.	ø	C	LONG.	SEP.
1	6.3	20	80	c/20cm	1	6.3	20	30	c/20cm	1	—	—	—	—	1	—	—	—	—
2	—	—	—	—	2	—	—	—	—	2	6.3	20	100	c/20cm	2	6.3	20	100	c/20cm
3	—	—	—	—	3	—	—	—	—	3	—	—	—	—	3	—	—	—	—
4	12.5	10	255	c/10cm	4	10.0	6	255	c/15cm	4	12.5	6	255	c/15cm	4	16.0	6	255	c/16cm
5	10.0	20	260	c/10cm	5	10.0	20	260	c/10cm	5	12.5	14	260	c/13cm	5	16.0	14	260	c/14cm
6	—	—	—	—	6	—	—	—	—	6	12.5	18	CORR.	—	6	—	—	—	—
7	12.5	12	CORR.	—	7	12.5	12	CORR.	—	7	—	—	—	—	7	16.0	12	CORR.	—
8	6.3	156	CORR.	c/20cm	8	6.3	168	CORR.	c/20cm	8	6.3	168	CORR.	c/20cm	8	6.3	168	CORR.	c/20cm
9	10.0	14	260	c/14cm	9	10.0	16	260	c/12cm	9	12.5	14	260	c/13cm	9	16.0	14	260	c/14cm
10	10.0	6	255	c/15cm	10	10.0	6	255	c/15cm	10	12.5	6	255	c/15cm	10	16.0	6	255	c/16cm
11	—	—	—	—	11	10.0	8	474	c/26cm	11	10.0	8	484	c/28cm	11	12.5	8	484	c/28cm
12	—	—	—	—	12	10.0	16	270	c/26cm	12	10.0	16	270	c/28cm	12	12.5	16	270	c/28cm
13	6.3	9	275	c/11cm	13	10.0	8	275	c/25cm	13	10.0	8	283	c/25cm	13	6.3	14	285	c/13cm
14	6.3	10	150	c/20cm	14	6.3	10	150	c/20cm	14	—	—	—	—	14	—	—	—	—
15	—	—	—	—	15	—	—	—	—	15	6.3	10	180	c/20cm	15	6.3	10	180	c/20cm
16	6.3	12	275	c/15cm	16	10.0	8	275	c/30cm	16	10.0	8	285	c/30cm	16	6.3	12	285	c/15cm
17	10.0	16	CORR.	c/15cm	17	—	—	—	—	17	—	—	—	—	17	—	—	—	—
18	12.5	12	270	c/16cm	18	—	—	—	—	18	—	—	—	—	18	—	—	—	—
19	12.5	12	544	c/16cm	19	—	—	—	—	19	—	—	—	—	19	—	—	—	—

RESUMEN			RESUMEN			RESUMEN			RESUMEN		
ø	Kg/m	PESO(Kg)	ø	Kg/m	PESO(Kg)	ø	Kg/m	PESO(Kg)	ø	Kg/m	PESO(Kg)
6.3	0.252	65	6.3	0.252	55	6.3	0.252	57	6.3	0.252	75
10.0	0.624	76	10.0	0.624	156	10.0	0.624	80	12.5	0.988	81
12.5	0.988	135	12.5	0.988	13	12.5	0.988	122	16.0	1.570	183
TOTAL		276 Kg	TOTAL		224 Kg	TOTAL		259 Kg	TOTAL		339 Kg

0 ≤ h ≤ 100					100 ≤ h ≤ 250					250 ≤ h ≤ 500					500 ≤ h ≤ 750				
$\bar{f}s \geq 0.21$ MPa					$\bar{f}s \geq 0.21$ MPa					$\bar{f}s \geq 0.23$ MPa					$\bar{f}s \geq 0.28$ MPa				
No.	ø	C	LONG.	SEP.	No.	ø	C	LONG.	SEP.	No.	ø	C	LONG.	SEP.	No.	ø	C	LONG.	SEP.
1	6.3	20	80	c/20cm	1	6.3	20	80	c/20cm	1	—	—	—	—	1	—	—	—	—
2	—	—	—	—	2	—	—	—	—	2	6.3	20	85	c/20cm	2	6.3	20	85	c/20cm
3	—	—	—	—	3	—	—	—	—	3	—	—	—	—	3	—	—	—	—
4	12.5	20	240	c/10cm	4	10.0	12	240	c/15cm	4	10.0	20	240	c/10cm	4	12.5	18	240	c/11cm
5	12.5	14	260	c/14cm	5	12.5	12	260	c/15cm	5	12.5	14	260	c/13cm	5	16.0	14	260	c/14cm
6	10.0	6	260	c/17cm	6	10.0	7	260	c/13cm	6	10.0	8	260	c/12cm	6	12.5	7	260	c/13cm
7	—	—	—	—	7	—	—	—	—	7	12.5	24	CORR.	—	7	16.0	24	CORR.	—
8	12.5	16	CORR.	—	8	12.5	16	CORR.	—	8	—	—	—	—	8	—	—	—	—
9	6.3	204	CORR.	c/20cm	9	6.3	240	CORR.	c/20cm	9	6.3	240	CORR.	c/20cm	9	6.3	240	CORR.	c/20cm
10	10.0	14	260	c/14cm	10	12.5	12	260	c/15cm	10	12.5	14	260	c/13cm	10	16.0	12	260	c/15cm
11	10.0	6	260	c/16cm	11	10.0	9	260	c/11cm	11	10.0	10	260	c/10cm	11	12.5	9	260	c/11cm
12	10.0	12	240	c/15cm	12	10.0	12	240	c/15cm	12	10.0	20	240	c/10cm	12	12.5	18	240	c/11cm
13	—	—	—	—	13	10.0	8	474	c/25cm	13	10.0	8	484	c/26cm	13	12.5	8	484	c/24cm
14	—	—	—	—	14	10.0	16	270	c/26cm	14	10.0	16	270	c/26cm	14	12.5	16	270	c/24cm
15	6.3	20	275	c/10cm	15	6.3	16	275	c/12cm	15	6.3	14	285	c/13cm	15	6.3	14	285	c/13cm
16	—	—	—	—	16	—	—	—	—	16	6.3	20	200	c/20cm	16	6.3	20	200	c/20cm
17	6.3	20	180	c/20cm	17	6.3	20	180	c/20cm	17	—	—	—	—	17	—	—	—	—
18	6.3	20	275	c/20cm	18	6.3	20	275	c/20cm	18	6.3	24	285	c/15cm	18	6.3	24	285	c/15cm
19	10.0	48	CORR.	c/15cm	19	—	—	—	—	19	—	—	—	—	19	—	—	—	—
20	12.5	12	270	c/16cm	20	—	—	—	—	20	—	—	—	—	20	—	—	—	—
21	12.5	12	544	c/16cm	21	—	—	—	—	21	—	—	—	—	21	—	—	—	—

RESUMEN			RESUMEN			RESUMEN			RESUMEN		
ø	Kg/m	PESO(Kg)	ø	Kg/m	PESO(Kg)	ø	Kg/m	PESO(Kg)	ø	Kg/m	PESO(Kg)
6.3	0.252	98	6.3	0.252	105	6.3	0.252	109	6.3	0.252	109
10.0	0.624	94	10.0	0.624	113	10.0	0.624	141	12.5	0.988	208
12.5	0.988	198	12.5	0.988	79	12.5	0.988	96	16.0	1.570	148
TOTAL		390 Kg	TOTAL		297 Kg	TOTAL		346 Kg	TOTAL		465 Kg

CONSORCIO CAAZAPA

Consorcio CAAZAPA
México 707 c/ L.A. Herrera
Teléf. 447.357

Ityac
CIALPA S.A. CONSULTORA DE INGENIERIA ALTO PARAGUAY
eurosestudios

BANCO INTERAMERICANO DE DESARROLLO (BID)

PROGRAMA DE PAVIMENTACION DE CORREDORES Y REHABILIATACION Y MANTENIMIENTO VIALES

CONTRATO DE PRESTAMO 1822/OC - PR

MOPC
MAPA DEL PARAGUAY

REPUBLICA DEL PARAGUAY
MINISTERIO DE OBRAS PUBLICAS Y COMUNICACIONES

DISEÑO FINAL DE INGENIERIA

RUTA Nº 8 - "DR. BLAS GARAY" - TRAMO NORTE: CAAZAPA - YUTY Y ACCESOS

TITULO DEL PLANO:	ESCALAS:	LAMINA:
ALCANTARILLAS CELULARES 2.50X2.50 ARMADURAS	1: 100	4.2.8

ALCANTARILLAS CELULARES DE 3.00 x 3.00

SECCION TRANSVERSAL SIMPLE

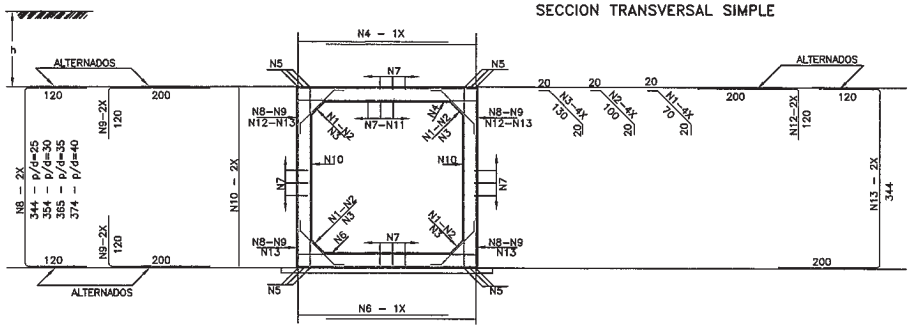

SECCION TRANSVERSAL DOBLE

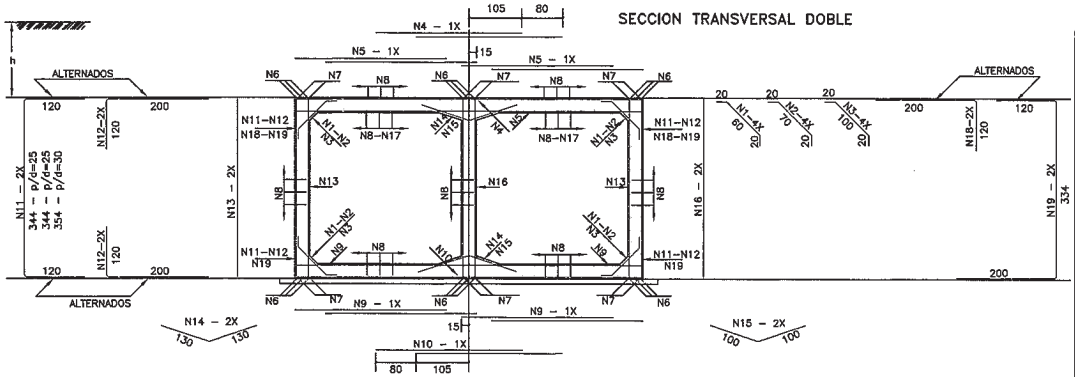

SECCION TRANSVERSAL TRIPLE

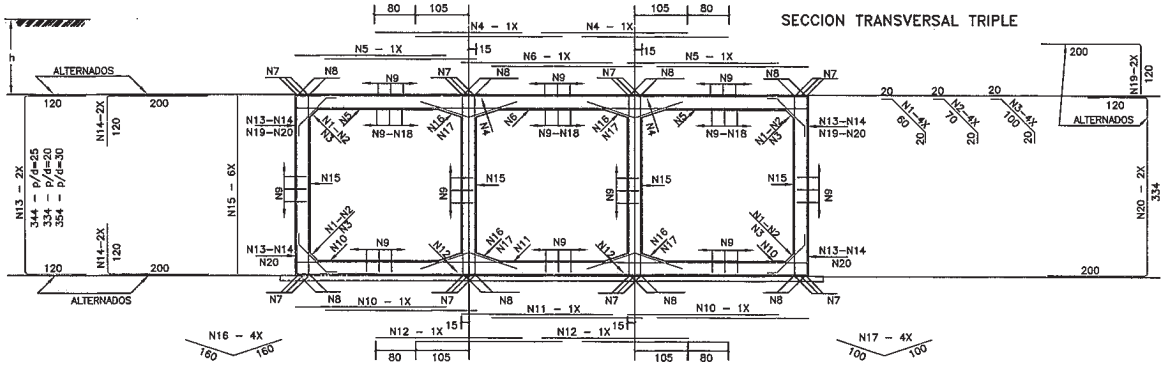

TABLAS DE ARMADURAS POR METRO DE GALERIA

0 ≤ h ≤ 100					100 ≤ h ≤ 250					250 ≤ h ≤ 500					500 ≤ h ≤ 750				
$\bar{f}s \geq 0.12$ MPa					$\bar{f}s \geq 0.12$ MPa					$\bar{f}s \geq 0.17$ MPa					$\bar{f}s \geq 0.22$ MPa				
No.	ø	C	LONG.	SEP.	No.	ø	C	LONG.	SEP.	No.	ø	C	LONG.	SEP.	No.	ø	C	LONG.	SEP.
1	6.3	20	110	c/20cm	1	6.3	20	110	c/20cm	1	—	—	—	—	1	—	—	—	—
2	—	—	—	—	2	—	—	—	—	2	8.0	16	140	c/25cm	2	8.0	16	140	c/25cm
3	—	—	—	—	3	—	—	—	—	3	—	—	—	—	3	—	—	—	—
4	12.5	6	310	c/15cm	4	12.5	6	310	c/16cm	4	12.5	9	310	c/11cm	4	16.0	8	310	c/12cm
5	16.0	12	CORR.	—	5	16.0	12	CORR.	—	5	16.0	12	CORR.	—	5	16.0	12	CORR.	—
6	12.5	6	310	c/15cm	6	12.5	7	310	c/13cm	6	12.5	10	310	c/10cm	6	16.0	9	310	c/11cm
7	6.3	98	CORR.	c/20cm	7	6.3	112	CORR.	c/20cm	7	8.0	68	CORR.	c/25cm	7	8.0	112	CORR.	c/20cm
8	—	—	—	—	8	12.5	6	584	c/40cm	8	12.5	8	594	c/30cm	8	12.5	10	594	c/22cm
9	—	—	—	—	9	12.5	12	320	c/40cm	9	12.5	16	320	c/30cm	9	12.5	20	320	c/22cm
10	6.3	16	345	c/12cm	10	6.3	16	345	c/12cm	10	8.0	10	355	c/20cm	10	8.0	10	355	c/20cm
11	6.3	28	CORR.	c/10cm	11	—	—	—	—	11	—	—	—	—	11	—	—	—	—
12	12.5	8	320	c/24cm	12	—	—	—	—	12	—	—	—	—	12	—	—	—	—
13	12.5	8	664	c/24cm	13	—	—	—	—	13	—	—	—	—	13	—	—	—	—

RESUMEN			RESUMEN			RESUMEN			RESUMEN		
ø	Kg/m	PESO(Kg)	ø	Kg/m	PESO(Kg)	ø	Kg/m	PESO(Kg)	ø	Kg/m	PESO(Kg)
6.3	0.252	55	6.3	0.252	51	8.0	0.393	61	8.0	0.393	72
12.5	0.988	115	12.5	0.988	113	12.5	0.988	156	12.5	0.988	122
16.0	1.570	21	16.0	1.570	21	16.0	1.570	21	16.0	1.570	104
TOTAL		191 Kg	TOTAL		185 Kg	TOTAL		238 Kg	TOTAL		298 Kg

0 ≤ h ≤ 100					100 ≤ h ≤ 250					250 ≤ h ≤ 500					500 ≤ h ≤ 750				
$\bar{f}s \geq 0.21$ MPa					$\bar{f}s \geq 0.21$ MPa					$\bar{f}s \geq 0.23$ MPa					$\bar{f}s \geq 0.23$ MPa				
No.	ø	C	LONG.	SEP.	No.	ø	C	LONG.	SEP.	No.	ø	C	LONG.	SEP.	No.	ø	C	LONG.	SEP.
1	6.3	20	100	c/20cm	1	6.3	20	100	c/20cm	1	—	—	—	—	1	—	—	—	—
2	—	—	—	—	2	—	—	—	—	2	6.3	20	110	c/20cm	2	6.3	20	110	c/20cm
3	—	—	—	—	3	—	—	—	—	3	—	—	—	—	3	—	—	—	—
4	12.5	10	290	c/10cm	4	10.0	10	290	c/11cm	4	12.5	5	290	c/20cm	4	16.0	6	290	c/15cm
5	10.0	20	290	c/10cm	5	10.0	20	290	c/10cm	5	12.5	16	300	c/12cm	5	16.0	16	300	c/12cm
6	—	—	—	—	6	—	—	—	—	6	12.5	18	CORR.	—	6	16.0	18	CORR.	—
7	12.5	12	CORR.	—	7	12.5	12	CORR.	—	7	—	—	—	—	7	—	—	—	—
8	6.3	168	CORR.	c/20cm	8	6.3	196	CORR.	c/20cm	8	6.3	196	CORR.	c/20cm	8	6.3	196	CORR.	c/20cm
9	10.0	14	290	c/13cm	9	10.0	18	290	c/11cm	9	12.5	14	290	c/13cm	9	16.0	12	300	c/15cm
10	12.5	5	290	c/20cm	10	10.0	9	290	c/11cm	10	12.5	5	290	c/20cm	10	16.0	7	290	c/14cm
11	—	—	—	—	11	10.0	8	574	c/28cm	11	10.0	6	584	c/34cm	11	16.0	6	584	c/38cm
12	—	—	—	—	12	10.0	16	320	c/28cm	12	10.0	12	320	c/34cm	12	16.0	12	320	c/38cm
13	10.0	8	335	c/25cm	13	10.0	8	335	c/25cm	13	10.0	10	345	c/20cm	13	10.0	10	345	c/20cm
14	—	—	—	—	14	—	—	—	—	14	—	—	—	—	14	—	—	—	—
15	6.3	10	200	c/20cm	15	6.3	10	200	c/20cm	15	6.3	10	200	c/20cm	15	6.3	10	200	c/20cm
16	10.0	8	335	c/30cm	16	10.0	8	335	c/25cm	16	10.0	8	345	c/25cm	16	10.0	10	345	c/20cm
17	10.0	32	CORR.	c/18cm	17	—	—	—	—	17	—	—	—	—	17	—	—	—	—
18	12.5	10	320	c/20cm	18	—	—	—	—	18	—	—	—	—	18	—	—	—	—
19	12.5	10	654	c/20cm	19	—	—	—	—	19	—	—	—	—	19	—	—	—	—

RESUMEN			RESUMEN			RESUMEN			RESUMEN		
ø	Kg/m	PESO(Kg)	ø	Kg/m	PESO(Kg)	ø	Kg/m	PESO(Kg)	ø	Kg/m	PESO(Kg)
6.3	0.252	57	6.3	0.252	65	6.3	0.252	65	6.3	0.252	65
10.0	0.624	117	10.0	0.624	199	10.0	0.624	85	10.0	0.624	43
12.5	0.988	153	12.5	0.988	13	12.5	0.988	136	16.0	1.570	338
TOTAL		327 Kg	TOTAL		276 Kg	TOTAL		286 Kg	TOTAL		446 Kg

0 ≤ h ≤ 100					0 ≤ h ≤ 100					250 ≤ h ≤ 500					500 ≤ h ≤ 750				
$\bar{f}s \geq 0.21$ MPa					$\bar{f}s \geq 0.21$ MPa					$\bar{f}s \geq 0.23$ MPa					$\bar{f}s \geq 0.29$ MPa				
No.	ø	C	LONG.	SEP.	No.	ø	C	LONG.	SEP.	No.	ø	C	LONG.	SEP.	No.	ø	C	LONG.	SEP.
1	6.3	20	100	c/20cm	1	6.3	20	100	c/20cm	1	—	—	—	—	1	—	—	—	—
2	—	—	—	—	2	—	—	—	—	2	6.3	20	110	c/20cm	2	8.0	20	110	c/20cm
3	—	—	—	—	3	—	—	—	—	3	—	—	—	—	3	—	—	—	—
4	12.5	20	290	c/10cm	4	12.5	10	290	c/20cm	4	12.5	14	290	c/13cm	4	16.0	12	290	c/15cm
5	12.5	12	290	c/15cm	5	12.5	12	290	c/15cm	5	12.5	16	300	c/12cm	5	16.0	16	300	c/12cm
6	12.5	6	280	c/15cm	6	8.0	10	280	c/10cm	6	10.0	10	280	c/10cm	6	12.5	9	280	c/11cm
7	—	—	—	—	7	—	—	—	—	7	12.5	24	CORR.	—	7	16.0	24	CORR.	—
8	12.5	16	CORR.	—	8	12.5	16	CORR.	—	8	—	—	—	—	8	—	—	—	—
9	6.3	238	CORR.	c/20cm	9	6.3	280	CORR.	c/20cm	9	6.3	280	CORR.	c/20cm	9	8.0	220	CORR.	c/25cm
10	8.0	20	290	c/10cm	10	12.5	12	290	c/17cm	10	12.5	16	300	c/12cm	10	16.0	12	300	c/15cm
11	8.0	10	280	c/10cm	11	8.0	10	280	c/10cm	11	10.0	10	280	c/10cm	11	12.5	9	280	c/11cm
12	8.0	20	290	c/10cm	12	12.5	10	290	c/20cm	12	12.5	14	290	c/14cm	12	16.0	12	290	c/15cm
13	—	—	—	—	13	8.0	12	574	c/18cm	13	10.0	8	584	c/24cm	13	12.5	8	584	c/24cm
14	—	—	—	—	14	8.0	24	320	c/18cm	14	10.0	16	320	c/24cm	14	12.5	16	320	c/24cm
15	8.0	30	335	c/20cm	15	8.0	36	335	c/15cm	15	10.0	24	345	c/25cm	15	8.0	36	345	c/15cm
16	—	—	—	—	16	—	—	—	—	16	—	—	—	—	16	—	—	—	—
17	6.3	20	200	c/20cm	17	6.3	20	200	c/20cm	17	6.3	20	200	c/20cm	17	8.0	20	200	c/20cm
18	8.0	66	CORR.	c/13cm	18	—	—	—	—	18	—	—	—	—	18	—	—	—	—
19	12.5	10	320	c/20cm	19	—	—	—	—	19	—	—	—	—	19	—	—	—	—
20	12.5	10	654	c/20cm	20	—	—	—	—	20	—	—	—	—	20	—	—	—	—

RESUMEN			RESUMEN			RESUMEN			RESUMEN		
ø	Kg/m	PESO(Kg)	ø	Kg/m	PESO(Kg)	ø	Kg/m	PESO(Kg)	ø	Kg/m	PESO(Kg)
6.3	0.252	81	6.3	0.252	93	6.3	0.252	94	8.0	0.393	169
8.0	0.393	125	8.0	0.393	127	10.0	0.624	148	12.5	0.988	147
12.5	0.988	222	12.5	0.988	144	12.5	0.988	201	16.0	1.570	283
TOTAL		428 Kg	TOTAL		364 Kg	TOTAL		443 Kg	TOTAL		599 Kg

CONSORCIO CAAZAPA

ITYAC — CIALPA S.A. CONSULTORA DE INGENIERIA ALTO PARAGUAY — eurosudios

Consorcio CAAZAPA
México 701 c/ L.A. Hotel
Teléf.: 447.357

BANCO INTERAMERICANO DE DESARROLLO (BID)

PROGRAMA DE PAVIMENTACION DE CORREDORES Y REHABILIATACION Y MANTENIMIENTO VIALES

CONTRATO DE PRESTAMO 1822/OC - PR

MOPC — MAPA DEL PARAGUAY

REPUBLICA DEL PARAGUAY
MINISTERIO DE OBRAS PUBLICAS Y COMUNICACIONES

DISEÑO FINAL DE INGENIERIA

RUTA Nº 8 - "DR. BLAS GARAY" - TRAMO NORTE: CAAZAPA - YUTY Y ACCESOS

TITULO DEL PLANO:	ESCALAS:	LAMINA:
PLANIALTIMETRIA PROG. 0+000 - 1+500	1: 100	4.2.9

ALCANTARILLA CELULAR SIMPLE

VIGAS DE BORDE DE LA LOSA SUPERIOR – OC= 0° A 15°

L=300 (2x) L=250 (2x) L=200 (2x) L=150 (2x)

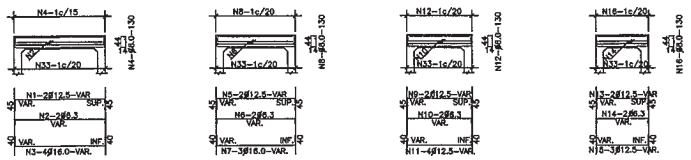

VIGAS DE BORDE DE LA LOSA INFERIOR

L=300 (2x) L=250 (2x) L=200 (2x) L=150 (2x)

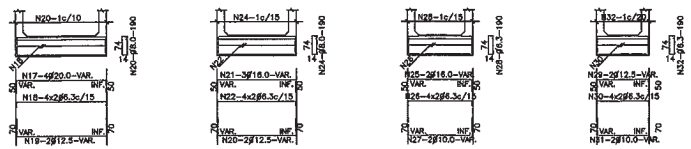

MENSULA

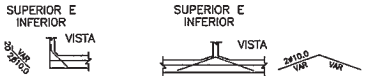

VIGA DE BORDE SUPERIOR

CORTE

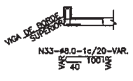

TABLA DE ARMADURAS PARA VIGAS DE BORDE DE LOSA SUPERIOR E INFERIOR – CELULAR SIMPLE																															
No.	1	2	3	4	5	6	7	8	9	10	11	12	13	14	15	16	17	18	19	20	21	22	23	24	25	26	27	28	29	30	31	32	33
Ø	12.5	6.3	16.0	8.0	12.5	6.3	16.0	8.0	12.5	6.3	12.5	8.0	12.5	6.3	12.5	8.0	20.0	6.3	12.5	8.0	16.0	6.3	12.5	8.0	16.0	6.3	10.0	6.3	12.5	6.3	10.0	6.3	8.0
C	4	4	8	—	4	4	6	—	4	4	8	—	4	4	6	—	8	16	4	—	6	16	4	—	4	16	4	—	4	16	4	—	—
LONG	VAR.	VAR.	VAR.	130	VAR.	VAR.	VAR.	130	VAR.	VAR.	VAR.	130	VAR.	VAR.	VAR.	130	VAR.	VAR.	VAR.	190	VAR.	VAR.	VAR.	190	VAR.	VAR.	VAR.	190	VAR.	VAR.	VAR.	190	VAR.

ALCANTARILLA CELULAR SIMPLE

VIGAS DE BORDE DE LA LOSA SUPERIOR – OC = 30° A 45°

L=300 (2x) L=250 (2x) L=200 (2x) L=150 (2x)

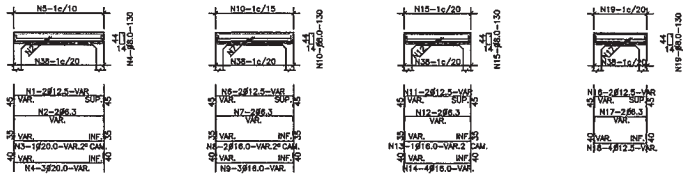

VIGAS DE BORDE DE LA LOSA INFERIOR – OC = 30° A 45°

L=300 (2x) L=250 (2x) L=200 (2x) L=150 (2x)

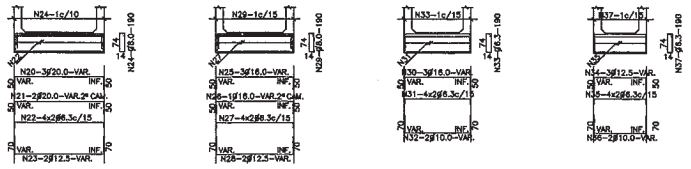

MENSULA

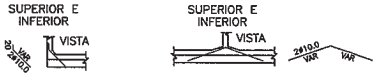

VIGA DE BORDE SUPERIOR

CORTE

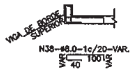

TABLA DE ARMADURAS PARA VIGAS DE BORDE DE LOSA SUPERIOR E INFERIOR – CELULAR SIMPLE																																													
No.	1	2	3	4	5	6	7	8	9	10	11	12	13	14	15	16	17	18	19	20	21	22	23	24	25	26	27	28	29	30	31	32	33	34	35	36	37	38
Ø	12.5	6.3	20.0	20.0	8.0	12.5	6.3	16.0	16.0	8.0	12.5	6.3	16.0	16.0	8.0	12.5	6.3	12.5	8.0	20.0	20.0	6.3	12.5	8.0	16.0	16.0	6.3	12.5	8.0	16.0	6.3	10.0	6.3	12.5	6.3	10.0	6.3	8.0
C	4	4	2	6	—	4	4	4	6	—	4	4	2	6	—	4	4	8	—	6	4	16	4	—	6	2	16	4	—	6	16	4	—	6	16	4	—	—
LONG	VAR.	VAR.	VAR.	VAR.	130	VAR.	VAR.	VAR.	VAR.	130	VAR.	VAR.	VAR.	VAR.	130	VAR.	VAR.	VAR.	130	VAR.	VAR.	VAR.	VAR.	190	VAR.	VAR.	VAR.	VAR.	190	VAR.	VAR.	VAR.	190	VAR.	VAR.	VAR.	190	VAR.

NOTAS

1– LA CANTIDAD DE ARMADURAS SERA DETERMINADA POR LAS MEDIDAS REALES DEL ENCOFRADO PARA CADA TIPO DE ALCANTARILLA

2– EN LA TABLA ESTAN COMPUTADAS AMBAS CABECERAS

Consorcio CAAZAPA
Edificio 707 c/ L.A. Herrera
Teléf.: 447.357

CONSORCIO CAAZAPA

ityac

CIALPA S.A.
CONSULTORA DE INGENIERIA ALTO PARAGUAY

eurostudios

BANCO INTERAMERICANO DE DESARROLLO (BID)

PROGRAMA DE PAVIMENTACION DE CORREDORES Y REHABILIATACION Y MANTENIMIENTO VIALES

CONTRATO DE PRESTAMO 1822/OC - PR

MOPC

REPUBLICA DEL PARAGUAY
MINISTERIO DE OBRAS PUBLICAS Y COMUNICACIONES

DISEÑO FINAL DE INGENIERIA
RUTA Nº 8 - "DR. BLAS GARAY" - TRAMO NORTE: CAAZAPA - YUTY Y ACCESOS

TITULO DEL PLANO:	ESCALAS:	LAMINA:
ALCANTARILLA CELUAR SIMPLE ARMADURAS VIGAS DE BORDE	1: 200	4.3

99 Acuerdo w Nuebe

DISIPADOR DE ENERGIA PARA SALIDA DE CUNETAS

ESC. 1:20

PLANTA

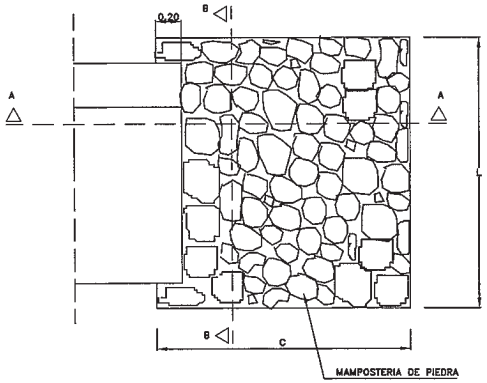

CORTE B – B

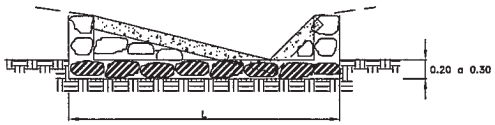

CORTE A – A

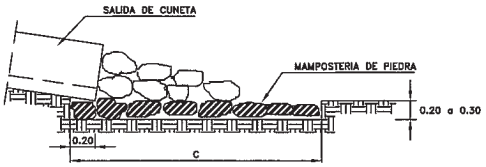

DIMENSIONES Y CONSUMO MEDIO POR UNIDAD			
C	L	MAMPOSTERIA DE PIEDRA(m3)	EXCAVACION (m3)
2.00	2.10	1.52	1.26

CORDON CUNETA

ESC. 1:10

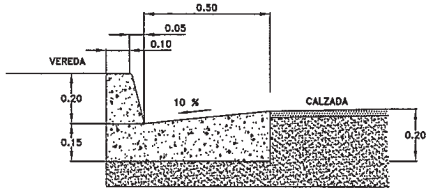

CUNETA DE PROTECCION DE PIE DE TERRAPLEN

ESC. 1:20

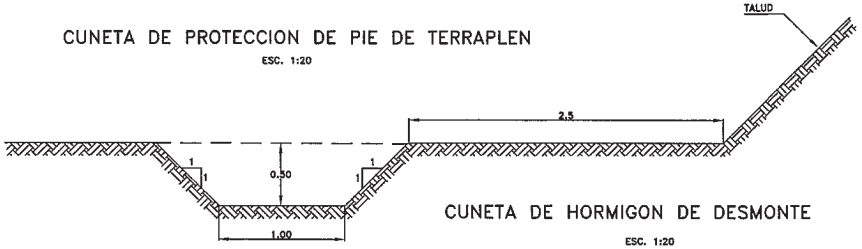

CUNETA DE HORMIGON DE DESMONTE

ESC. 1:20

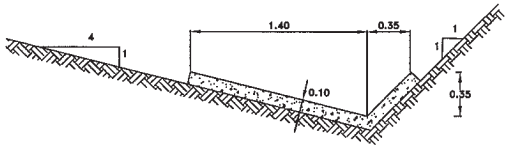

NOTA

1. DIMENSIONES EN METROS
2. LAS GUIAS DE MADERA SERAN INSTALADAS SEGUN LA SECCION TRANSVERSAL DE LA CUNETA.
3. SE EJECUTARAN JUNTAS CON ASFALTO CADA 3 m.

MATERIALES	UNIDAD	CANTIDADES
HORMIGON Fck>11 MPa	m3/m	0.19
GUIA DE MADERA	m2/m	0.26
CEMENTO ASFALTICO	Kg.	0.63

PLANTA

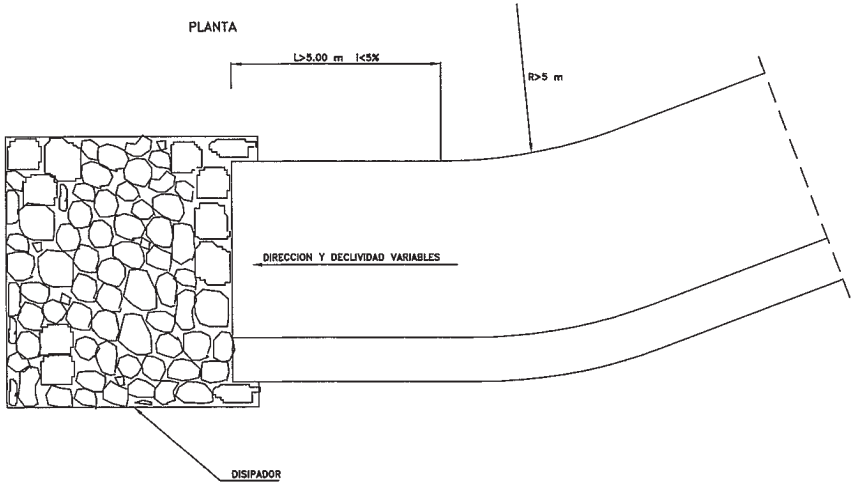

CUNETA DE CORONACION

ESC. 1:20

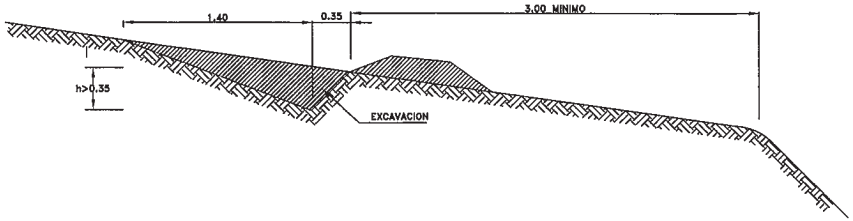

CONSORCIO CAAZAPA

ityac

CIALPA S.A. CONSULTORA DE INGENIERIA ALTO PARAGUAY

eurcestudios

Consorcio CAAZAPA
México 702 c/ L.A. Herrera
Teléf.: 447.357

BANCO INTERAMERICANO DE DESARROLLO (BID)

PROGRAMA DE PAVIMENTACION DE CORREDORES Y REHABILIATACION Y MANTENIMIENTO VIALES

CONTRATO DE PRESTAMO 1822/OC - PR

MOPC

MAPA DEL PARAGUAY

REPUBLICA DEL PARAGUAY
MINISTERIO DE OBRAS PUBLICAS Y COMUNICACIONES

DISEÑO FINAL DE INGENIERIA

RUTA Nº 8 - "DR. BLAS GARAY" - TRAMO NORTE: CAAZAPA - YUTY Y ACCESOS

TITULO DEL PLANO:	ESCALAS:	LAMINA:
CUNETAS Y DISIPADOR	VARIAS 1: 2000	4.4

180 cilh

DREN LONGITUDINAL PROFUNDO

ESC. 1:20

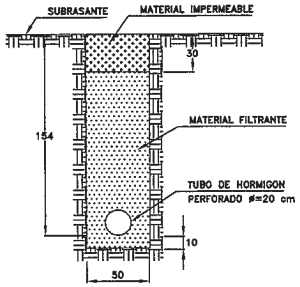

CONSUMOS MEDIOS		
DESCRIPCION	UNIDAD	CANTIDAD
EXCAVACION EN SUELO	m3/m	0.80
MATERIAL DRENANTE	m3/m	0.65
TUBO DE HORMIGON PERFORADO	m/m	1.00
MATERIAL IMPERMEABLE	m3/m	0.15

GRANULOMETRIA PARA EL MATERIAL DRENANTE

UNIDAD	35% O MAS PASA TAMIZ Nø 200 % EN PESO	35% O MENOS PASA TAMIZ Nø 200 % EN PESO
3/4	95	60
1/2	90	15
4	10	15
10	5	-
200	2	-

NOTA

1. DIMENSIONES EN CENTIMETROS
2. LOS TUBOS PERFORADOS SERAN INSTALADOS EN LAS ZANJAS CON LAS PERFORACIONES HACIA ABAJO

DETALLE DE LOS TUBOS DE HORMIGON PERFORADOS

ESC. 1:10

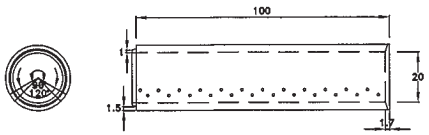

N° DE LINEAS DE PERFORACION 4

N° DE PERFORACIONES POR LINEA 12

DIAMETRO DE LA PERFORACION 3/8"

UBICACION EN PLANTA DE LAS SALIDAS DE LOS DRENES PROFUNDOS

ESC. 1:50

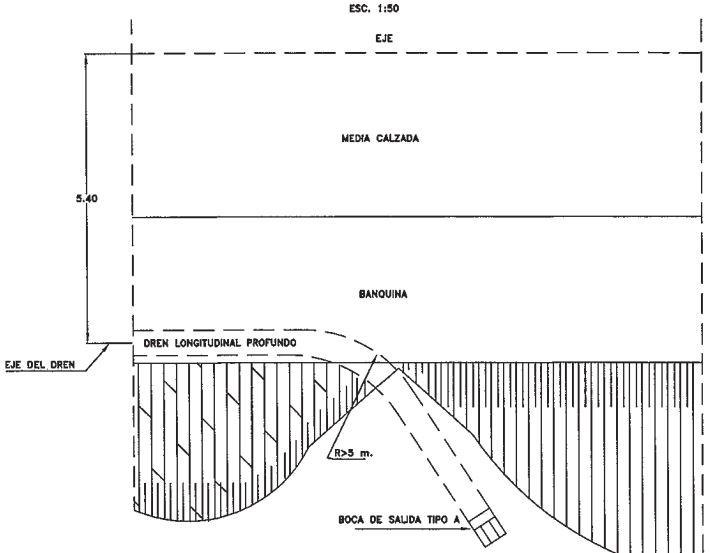

BOCA DE SALIDA DE HORMIGON TIPO A

ESC. 1:20

VISTA FRONTAL

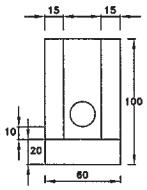

CONSUMOS MEDIOS POR UNIDAD	
TUBO DE HORMIGON ø=20 cm	1 m
HORMIGON fck> 11 MPa	0.21 m3
ENCOFRADO	2.2 m2

PLANTA

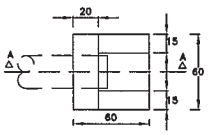

CORTE A – A

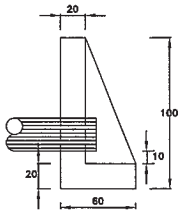

DREN DE BANQUINAS

CORTE A–A

ESC. 1:50

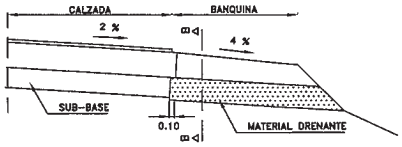

CORTE B–B

ESC. 1:10

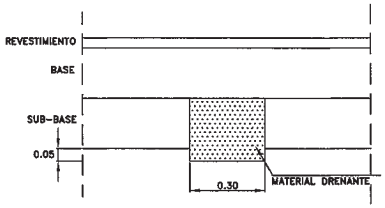

CONSUMOS MEDIOS POR METRO DE DREN		
DESCRIPCION	UNIDAD	CANTIDAD
EXCAVACION	m3/m	0.15
MATERIAL DRENANTE	m3/m	0.15

DREN TRANSVERSAL RASO

SECCION TRANSVERSAL

ESC. 1:10

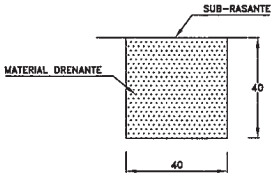

SECCION LONGITUDINAL

ESC. 1:50

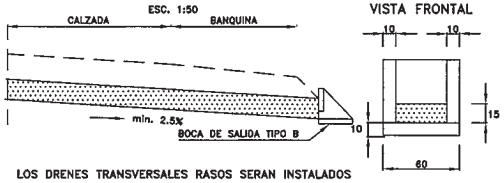

LOS DRENES TRANSVERSALES RASOS SERAN INSTALADOS EN TODOS LOS PUNTOS BAJOS DE CONCORDANCIA CONCAVA

CONSUMOS MEDIOS		
DESCRIPCION	UNIDAD	CANTIDAD
EXCAVACION	m3/m	0.16
MATERIAL DRENANTE	m3/m	0.16

BOCA DE SALIDA DE HORMIGON TIPO B

ESC. 1:20

PLANTA

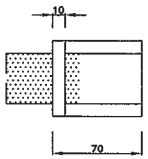

CORTE

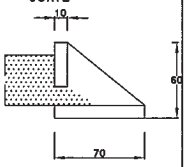

CONSUMOS POR UNIDAD	
ENCOFRADO	1.35 m2
HORMIGON fck>11 MPa	0.1 m3

UBICACION DE DRENES DE BANQUINAS

PLANTA

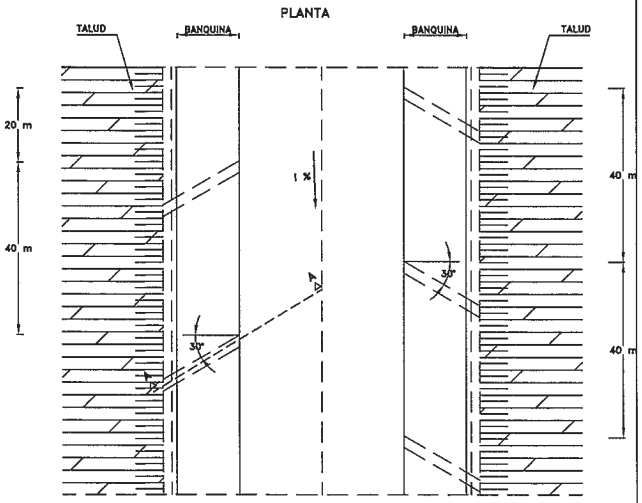

CONSORCIO CAAZAPA

ityac

CIALPA S.A. CONSULTORA DE INGENIERIA ALTO PARANAGUA

euroestudios

Consorcio CAAZAPA
México 767 c/ L.A. Herrera
Teléf.: 447.357

BANCO INTERAMERICANO DE DESARROLLO (BID)

PROGRAMA DE PAVIMENTACION DE CORREDORES Y REHABILIATACION Y MANTENIMIENTO VIALES

CONTRATO DE PRESTAMO 1822/OC - PR

MOPC

MAPA DEL PARAGUAY

REPUBLICA DEL PARAGUAY
MINISTERIO DE OBRAS PUBLICAS Y COMUNICACIONES

DISEÑO FINAL DE INGENIERIA

RUTA N° 8 - "DR. BLAS GARAY" - TRAMO NORTE: CAAZAPA - YUTY Y ACCESOS

TITULO DEL PLANO:	ESCALAS:	LAMINA:
DRENES Y BOCAS DE SALIDA	1: 2000	4.5

101 obete ure

SUMIDERO LATERAL CON REJILLA

ESCALA: 1:20

PLANTA

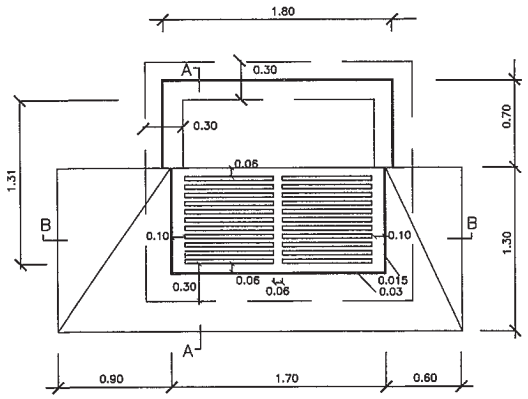

PLANTA DE ARMADURA

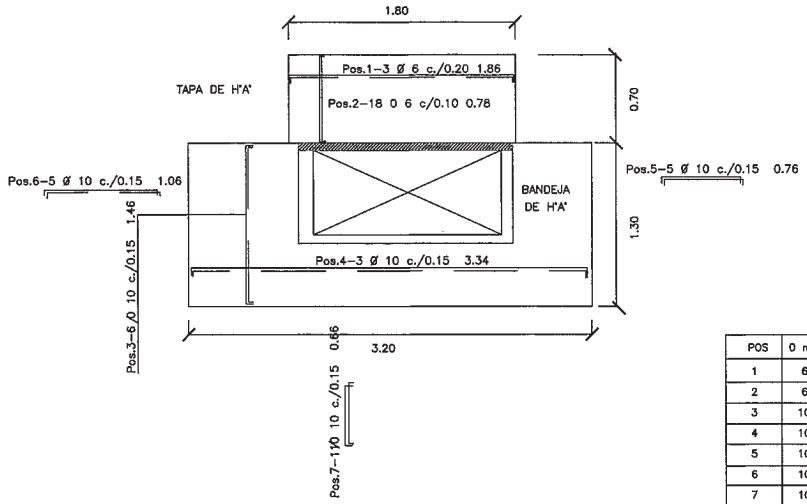

DETALLE VIGA DE H°A°

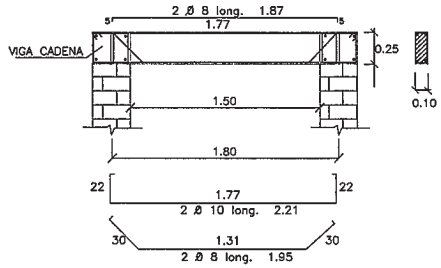

POS	Ø mm.	CANT.	LONG. UNIT.	LONG. TOTAL
1	6	6	1.88	11.28
2	6	18	0.78	14.04
3	10	12	1.46	17.52
4	10	6	3.34	20.04
5	10	18	0.76	13.68
6	10	18	1.06	19.08
7	10	22	0.66	14.52
8	8	30	2.40	7.20
9	8	32	2.20	70.40
VIGA CADENA	8	8	1.95	15.60
VIGA CADENA	8	8	2.10	16.80
ESTRIBO	6	40	1.00	40

CORTE A–A

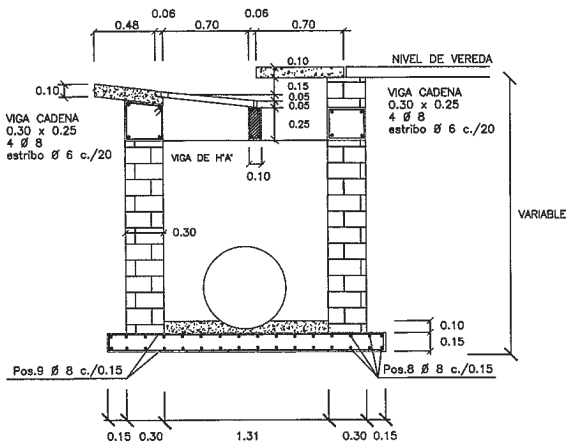

CORTE B–B

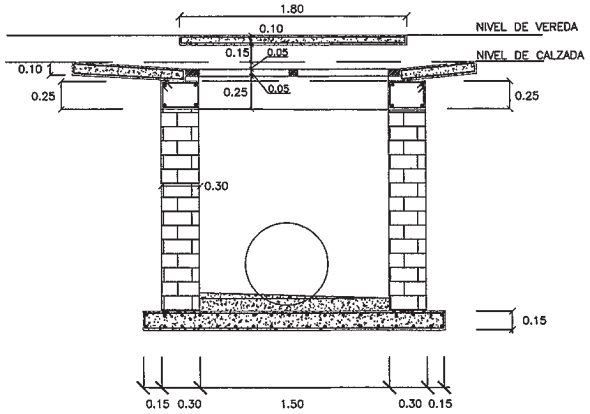

ZANJA DE DRENAJE

ESCALA: 1:50

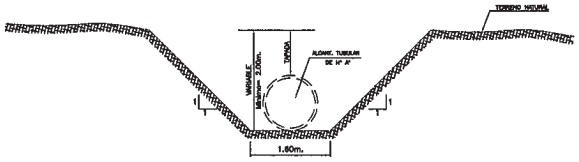

NOTA: PENDIENTE DEL LECHO=1.5%
LA ZANJA DE DRENAJE ES UTILIZADA EN LAS SALIDAS Y/O ENTRADAS DE ALCANTARILLAS TUBULARES Ø 1.00 m., EN LUGARES ESPECIFICOS E INDICADOS EN LOS PLANOS.

CONSORCIO CAAZAPA

ityac — CIALPA S.A. CONSULTORA DE INGENIERIA ALTO PARAGUAY — eurocestudios

Consorcio CAAZAPA
México 701 c/ L.A. Herrera
Teléf.: 447.357

BANCO INTERAMERICANO DE DESARROLLO (BID)

PROGRAMA DE PAVIMENTACION DE CORREDORES Y REHABILIATACION Y MANTENIMIENTO VIALES

CONTRATO DE PRESTAMO 1822/OC - PR

MOPC

REPUBLICA DEL PARAGUAY
MINISTERIO DE OBRAS PUBLICAS Y COMUNICACIONES

DISEÑO FINAL DE INGENIERIA
RUTA Nº 8 - "DR. BLAS GARAY" - TRAMO NORTE: CAAZAPA - YUTY Y ACCESOS

TITULO DEL PLANO:	ESCALAS:	LAMINA:
SUMIDERO - ZANJA DE DRENAJE-	1: 2000	4.6

102 ciento dos

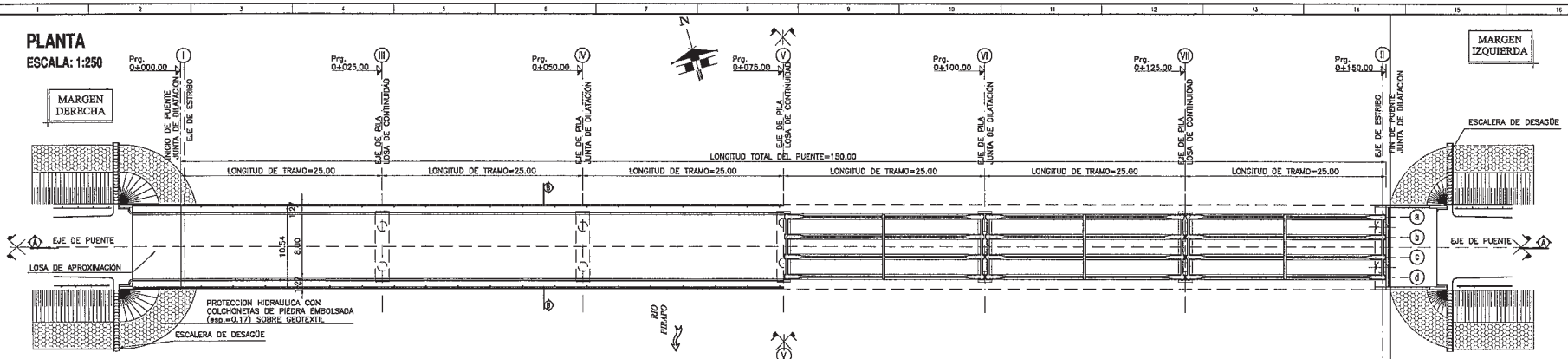

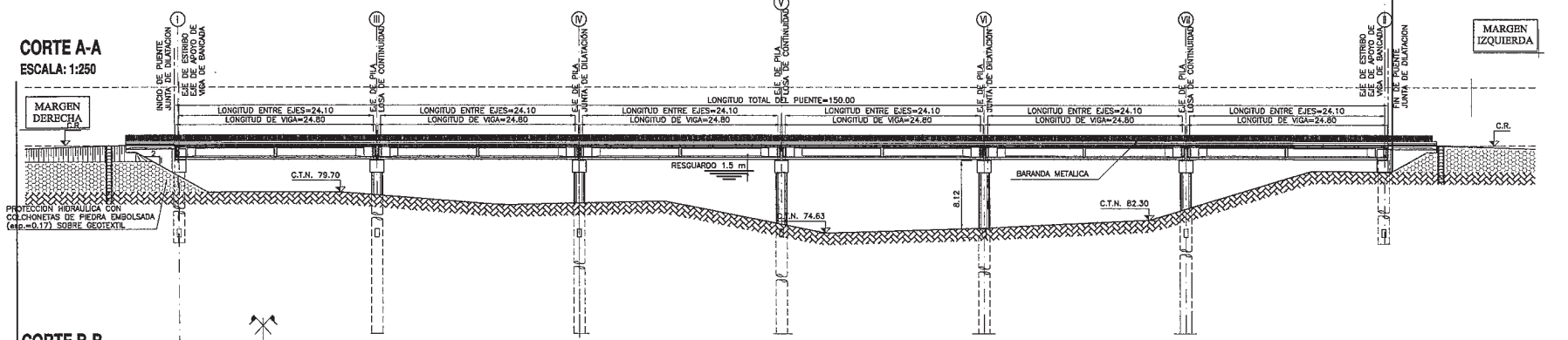

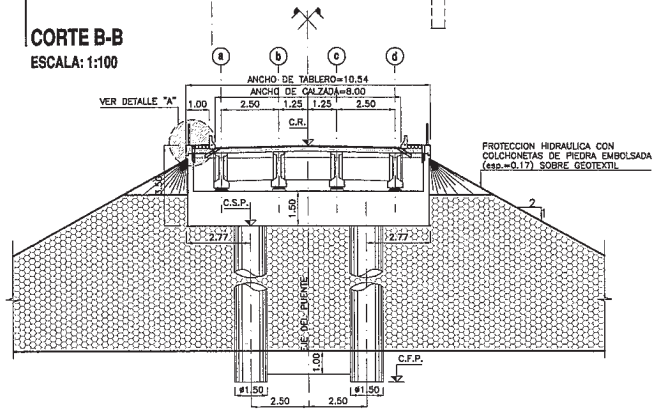

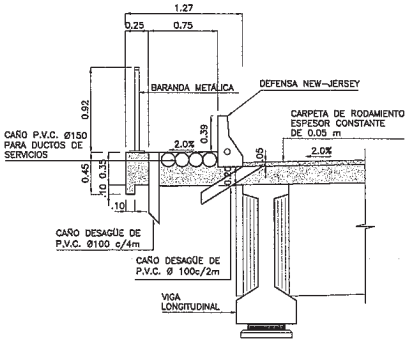

REFERENCIAS:

C.R. INDICA COTA DE RASANTE
C.F.V. INDICA COTA DE FONDO DE VIGA
C.M.C INDICA COTA DE MAXIMA CRECIDA
C.T.N INDICA COTA DE TERRENO NATURAL
C.S.P. COTA SUPERIOR DE PILOTE
C.F.P. INDICA COTA DE FUNDACION DE PILOTE

MATERIALES:

HORMIGÓN: H-25 DE fc = 25 [MPa]
ACERO PARA HORMIGÓN ARMADO: ADN-420 DE fy = 420 [MPa]

RECUBRIMIENTO:
PILOTES= 7.5cm
OTRAS ESTRUCTURAS= 3cm

ESCALA GRAFICA 1:25
ESCALA GRAFICA 1:250
ESCALA GRAFICA 1:100

CONSORCIO CAAZAPA

Consorcio CAAZAPA
México 707 c/ L.A. Herrera
Teléf.: 447.357

Ityac
CIALPA S.A. CONSULTORA DE INGENIERIA ALTO PARAGUAY
eurocesuelos

BANCO INTERAMERICANO DE DESARROLLO (BID)

PROGRAMA DE PAVIMENTACION DE CORREDORES Y REHABILITACION Y MANTENIMIENTO VIALES

CONTRATO DE PRESTAMO 1822/OC - PR

MOPC

REPUBLICA DEL PARAGUAY
MINISTERIO DE OBRAS PUBLICAS Y COMUNICACIONES

DISEÑO FINAL DE INGENIERIA
RUTA Nº 8 - "DR. BLAS GARAY" - TRAMO NORTE: CAAZAPA - YUTY Y ACCESOS

TITULO DEL PLANO:	ESCALAS:	LAMINA:
PUENTE SOBRE RIO PIRAPO	H : 1/4000 V : 1/400	5.1

01-PY-GRL-01-R0.DWG

103 cuatro tres

PLANTA

ESCALA: 1:200

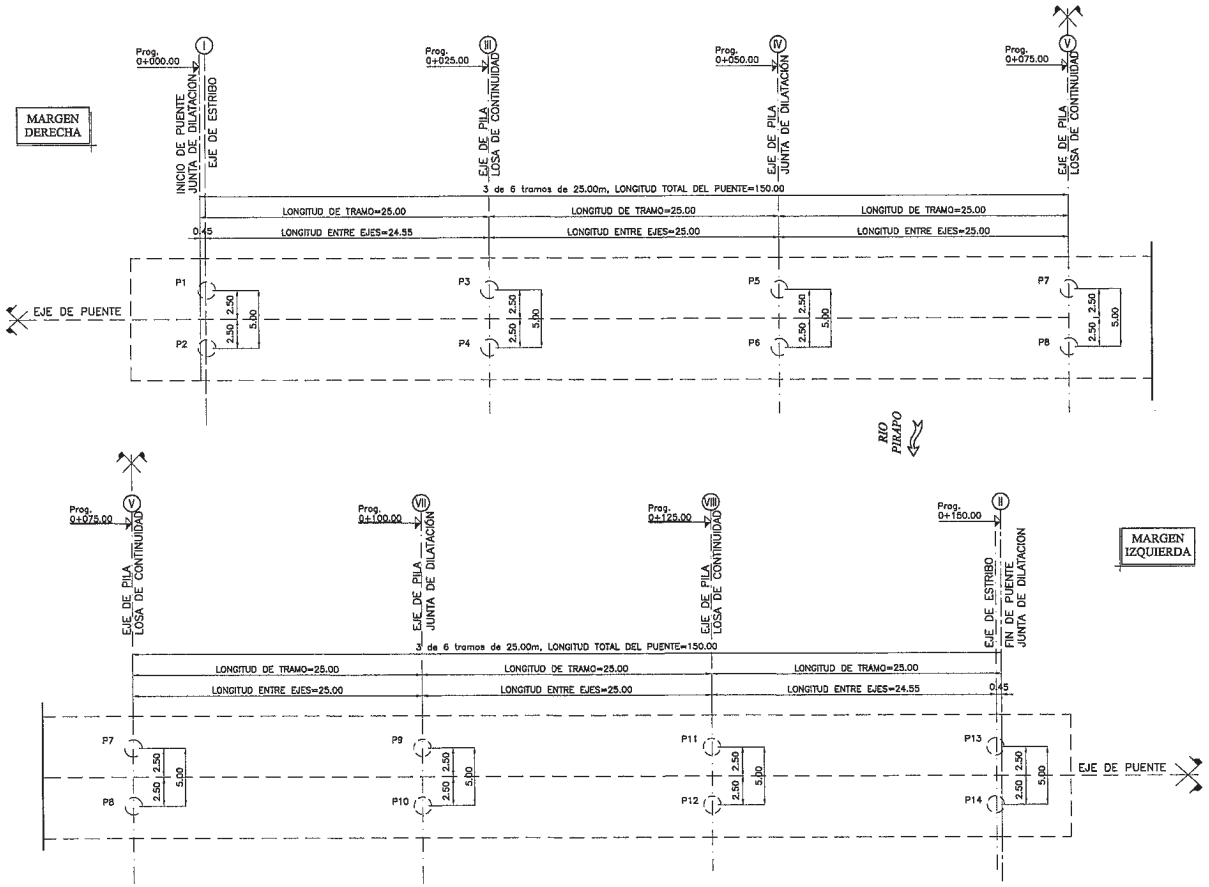

PLANOS DE REFERENCIA:

PY-PT(PIRAPO)-GRL-01	PLANO GENERAL
PY-PT(PIRAPO)-EST-01	PLANO DE ESTRIBOS -ENCOFRADO-
PY-PT(PIRAPO)-DIN-01	PLANO DE PILA -ENCOFRADO-

ESCALA GRAFICA 1:200

4m 0 4 8m

CONSORCIO CAAZAPA

Consorcio CAAZAPA
México 707 c/ L.A. Herrera
Teléf.: 447 357

itydc

CIALPA S.A.
CONSULTORA DE INGENIERIA ALTO PARAGUAY

eurocaminos

BANCO INTERAMERICANO DE DESARROLLO (BID)

PROGRAMA DE PAVIMENTACION DE CORREDORES Y REHABILITACION Y MANTENIMIENTO VIALES

CONTRATO DE PRESTAMO 1822/OC - PR

MOPC

MAPA DEL PARAGUAY

REPUBLICA DEL PARAGUAY
MINISTERIO DE OBRAS PUBLICAS Y COMUNICACIONES

DISEÑO FINAL DE INGENIERIA

RUTA Nº 8 - "DR. BLAS GARAY" - TRAMO NORTE: CAAZAPA - YUTY Y ACCESOS

TITULO DEL PLANO:	ESCALAS:	LAMINA:
PUENTE SOBRE RIO PIRAPO	H : 1/4000 V : 1/400	5.2

104 cuatro cuatro

VISTA FRONTAL
Escala: 1:50

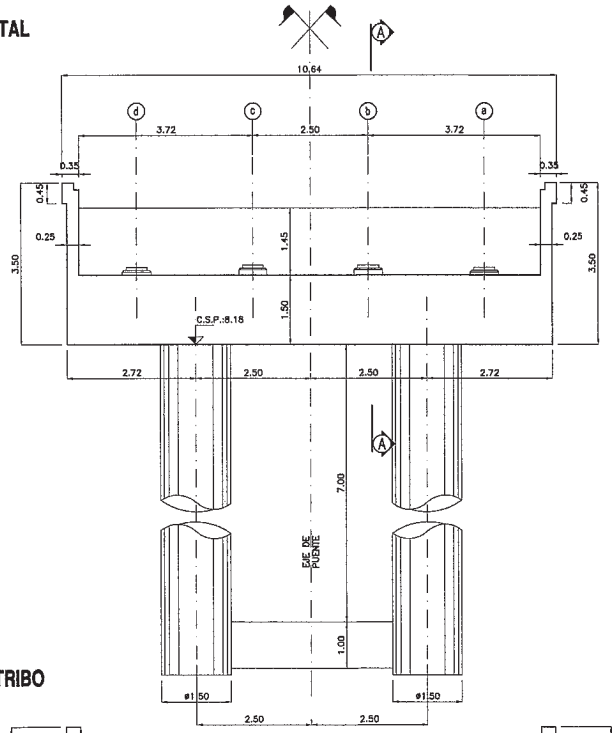

CORTE A - A
Escala: 1:50

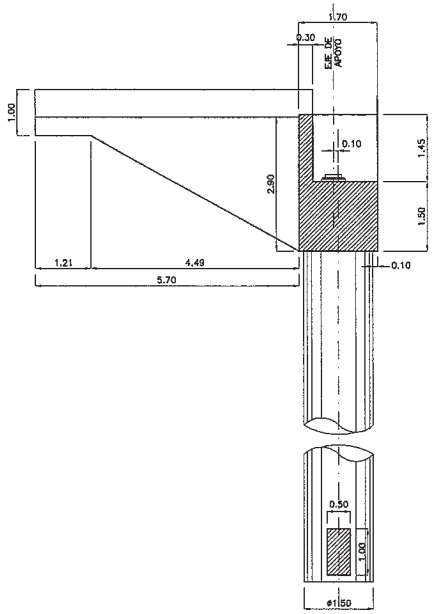

VISTA LATERAL
Escala: 1:50

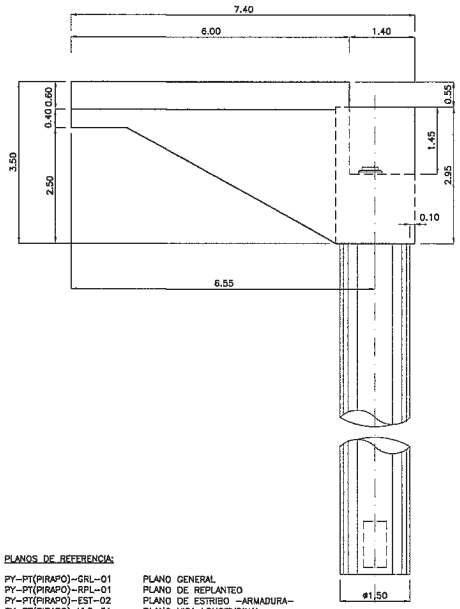

PLANTA ESTRIBO
Escala: 1:50

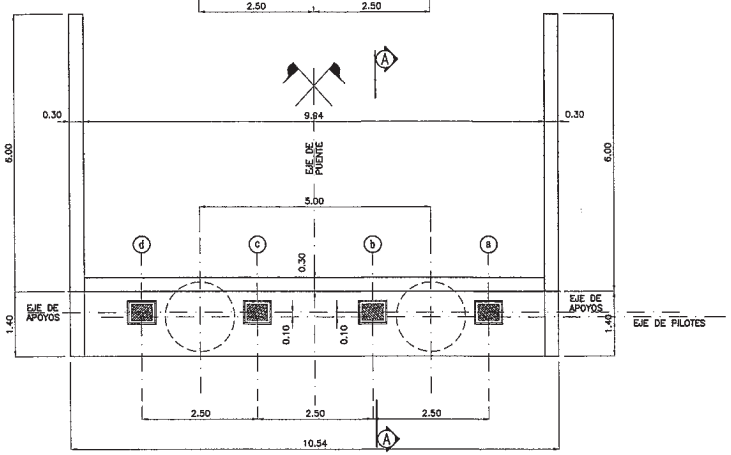

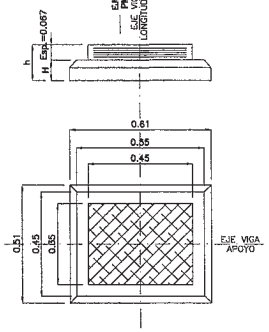

APOYO DE NEOPRENO
Escala: 1:10

PLANOS DE REFERENCIA:

PY-PT(PIRAPO)-GRL-01	PLANO GENERAL
PY-PT(PIRAPO)-RPL-01	PLANO DE REPLANTEO
PY-PT(PIRAPO)-EST-02	PLANO DE ESTRIBO -ARMADURA-
PY-PT(PIRAPO)-VLO-01	PLANO VIGA LONGITUDINAL
PY-PT(PIRAPO)-LAP-01	PLANO DE LOSA DE APROXIMACION M.D
PY-PT(PIRAPO)-LAP-02	PLANO DE LOSA DE APROXIMACION M.I

MATERIALES:

HORMIGÓN PARA VIGAS PRETENSADAS: H-30 DE fc = 30 [MPa]
HORMIGÓN PARA OTRAS ESTRUCTURAS: H-25 DE fc = 25 [MPa]
ACERO PARA PRETENSADO: fy = 1700 [MPa]
ACERO PARA HORMIGÓN ARMADO: ADN-420 DE fy = 420 [MPa]

RECUBRIMIENTO:
PILOTES= 7.5cm
OTRAS ESTRUCTURAS= 3cm

fc: RESISTENCIA ESPECIFICADA A LA COMPRESION DEL HORMIGON
fy: TENSION DE FLUENCIA DEL ACERO

COTA SUPERIOR DE APOYO DE NEOPRENO -ESTRIBO -

APOYO	Eje de Viga Longitudinal			
	a	b	c	d
ALTURA del DADO H [m]	0,083	0,133	0,133	0,083

NOTA:

APOYOS DE NEOPRENO 350 x 450 mm
5 CAPAS DE NEOPRENO= 10mm
6 CHAPAS DE ACERO= 2mm
2 CAPAS DE COBERTURA DEL PAQUETE= 2,5mm
ACERO F24 Y DUREZA SHORE 60.

REFERENCIAS:

C.S.P. COTA SUPERIOR DE PILOTE
C.F.P. INDICA COTA DE FUNDACION DE PILOTE

ESCALA GRAFICA 1:10 (0.2m 0 0.2 0.4m)
ESCALA GRAFICA 1:50 (1m 0 1 2m)

CONSORCIO CAAZAPA

Consorcio CAAZAPA
México 707 c/ L.A. Herrera
Teléf.: 447.357

ityac
CIALPA S.A. CONSULTORA DE INGENIERIA ALTO PARAGUAY
eurostudios

BANCO INTERAMERICANO DE DESARROLLO (BID)
PROGRAMA DE PAVIMENTACION DE CORREDORES Y REHABILITACION Y MANTENIMIENTO VIALES
CONTRATO DE PRESTAMO 1822/OC - PR

MOPC
MAPA DE PARAGUAY

REPUBLICA DEL PARAGUAY
MINISTERIO DE OBRAS PUBLICAS Y COMUNICACIONES

DISEÑO FINAL DE INGENIERIA
RUTA Nº 8 - "DR. BLAS GARAY" - TRAMO NORTE: CAAZAPA - YUTY Y ACCESOS

TITULO DEL PLANO:	ESCALAS:	LAMINA:
PUENTE SOBRE RIO PIRAPO	H : 1/4000 V : 1/400	5.3

105

VISTA FRONTAL ESTRIBO
Escala: 1:50

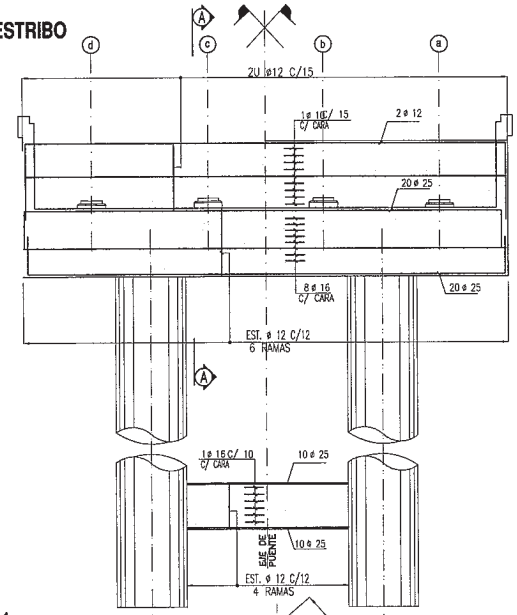

CORTE A - A
Escala: 1:50

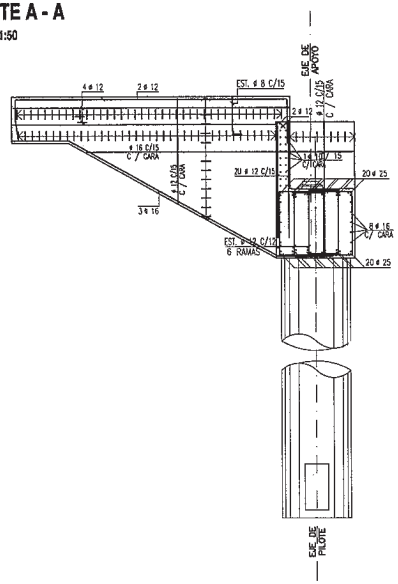

PILOTE COLUMNA
Escala: 1:50

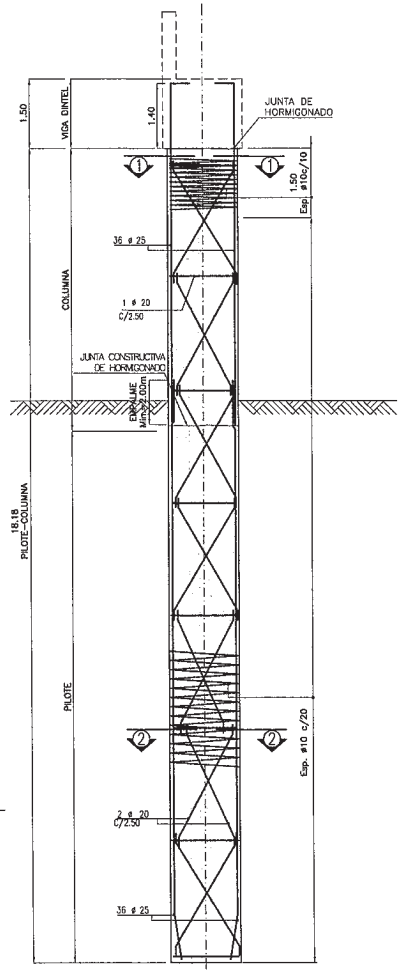

CORTE PILOTE 1-1
Escala: 1:20

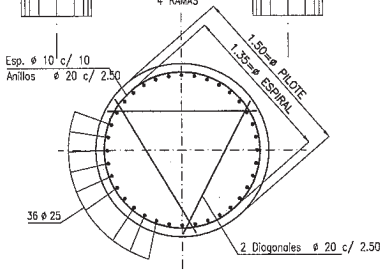

APOYO DE NEOPRENOS
Escala: 1:20

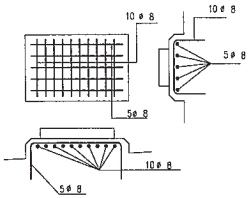

CORTE PILOTE 2-2
Escala: 1:20

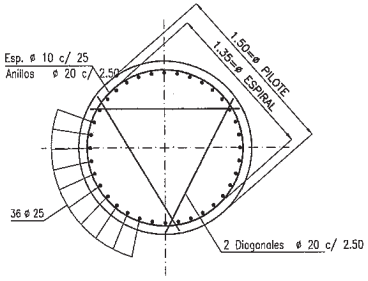

MATERIALES:

HORMIGÓN PARA VIGAS PRETENSADAS: H-30 DE fc = 30 [MPa]
HORMIGÓN PARA OTRAS ESTRUCTURAS: H-25 DE fc = 25 [MPa]
ACERO PARA PRETENSADO: fy = 1700 [MPa]
ACERO PARA HORMIGÓN ARMADO: ADN-420 DE fy = 420 [MPa]

RECUBRIMIENTO:
PILOTES= 7.5cm
OTRAS ESTRUCTURAS= 3cm

fc: RESISTENCIA ESPECIFICADA A LA COMPRESION DEL HORMIGON
fy: TENSION DE FLUENCIA DEL ACERO

NOTA:

SE DEBERÁ CONSTATAR AL MOMENTO DE LA CONSTRUCCIÓN LA COTA DE FUNDACIÓN DE LOS PILOTES. VERIFICANDO QUE EL SUELO PORTANTE CUMPLA CON LAS CARACTERÍSTICAS ESPECIFICADA EN LOS ESTUDIOS DE SUELO. DE SURGIR LA NECESIDAD DE MODIFICAR LA LONGITUD DE LOS PILOTES O CARACTERÍSITCAS DE LA FUNDACIÓN SE DEBERA COMUNICAR OPORTUNAMENTE A LA FISCALIZACIÓN DE LA OBRA.

PLANOS DE REFERENCIA:

PY-PT(MONDAY)-EST-01 PLANO DE ESTRIBOS -ENCOFRADO-

REFERENCIAS:

C.S.P. COTA SUPERIOR DE PILOTE
C.F.P. INDICA COTA DE FUNDACION DE PILOTE

ESCALA GRAFICA 1:20 (0.4m 0 0.4 0.8m)
ESCALA GRAFICA 1:50 (1m 0 1 2m)

CONSORCIO CAAZAPA

itytac
CIALPA S.A. CONSULTORA DE INGENIERIA ALTO PARAGUAY
eurostudios

Consorcio CAAZAPA
México 707 c/ L.A. Herrera
Teléf.: 447.357

BANCO INTERAMERICANO DE DESARROLLO (BID)
PROGRAMA DE PAVIMENTACION DE CORREDORES Y REHABILITACION Y MANTENIMIENTO VIALES

CONTRATO DE PRESTAMO 1822/OC - PR

MOPC

REPUBLICA DEL PARAGUAY
MINISTERIO DE OBRAS PUBLICAS Y COMUNICACIONES

DISEÑO FINAL DE INGENIERIA
RUTA Nº 8 - "DR. BLAS GARAY" - TRAMO NORTE: CAAZAPA - YUTY Y ACCESOS

TITULO DEL PLANO:	ESCALAS:	LAMINA:
PUENTE SOBRE RIO PIRAPO	H : 1/4000 V : 1/400	5.4

106 Ciento seis