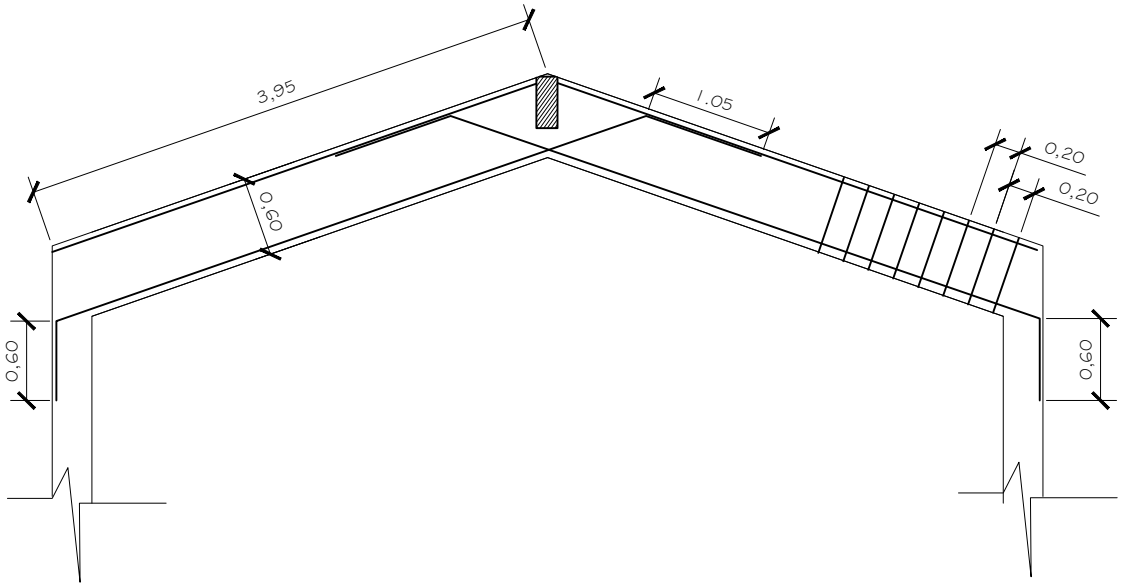

DETALLE DE PÓRTICO

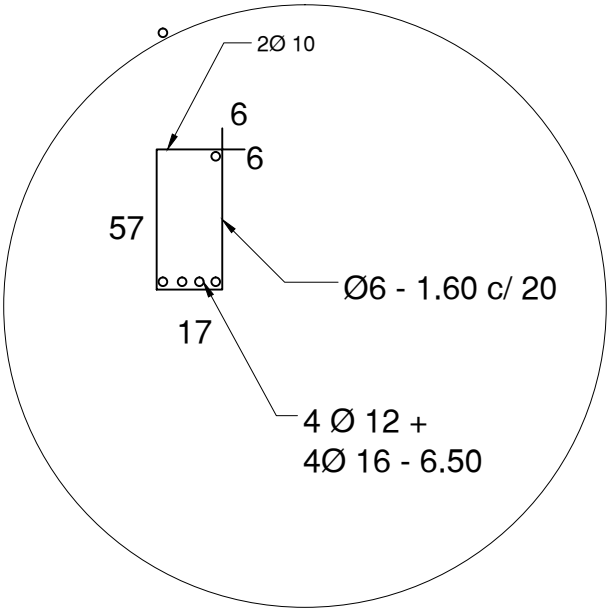

DETALLE VIGA DE CABRIADA

MINISTERIO DE EDUCACION Y CULTURA DIRECCIÓN DE INFRAESTRUCTURA		07
Comedor Escolar	DETALLE DE PORTICO - ESTRUCTURA	