PLANILLA DE COMPUTO METRICO

LOTE N° 1

1-Esc. Basica N° 147 Esteban Tomboli: Construcción de un bloque de tres aulas, una cocina y un SS.HH. Diferenciado

N°	RUBRO	UNIDAD	CANTIDAD
1	Preparación de la obra		
	a-Retiro de materiales limpieza y preparación del terreno	GL.	3
	b- Replanteo	M2	191,1
2	Excavación y carga de cimiento con PBC.	M3	36
3	Estructura de H° A° :		
	a- Vigas y dado de H° A°	M3	2,46
	b- Encadenados de H° A°	M3	6,51
4	Muros de nivelación :		
	a- De 0,45 cm.	M2	10,8
	b- De 0,30 cm.	M2	22,5
	c- De 0,60 cm.	M2	1,8
5	Relleno y apisonado de interiores	M3	69,9
6	Aislación asfaltica :		
	a- De paredes	M2	19,2
7	Muros de elevación :		
	a- De 0,15 para revocar	M2	10,2
	b- De 0,30 visto ambas caras de ladrillos comunes	M2	112,5
	c- De 0,30 visto a una cara de ladrillos comunes	M2	40,5
	d- De 0,15 visto a una cara de ladrillos comunes	M2	102,9
	e- Envarillado bajo aberturas 2 Ø 8 por hilada (2 hiladas)	ML	36
8	Pilares :		
	b- De 0,45 x 0,45 visto para corredor	ML.	19,8
9	Techo :		
	a- De tejas y tejuelones prensadas a maquina con tijeras de madera 2" x6"	M2	271,5
	b- Viga de madera y planchuela en galeria	GL.	3
10	Revoques :		
	a- De paredes interior y exterior a una capa	M2	102,9
	b- De viga cumbrera de H° A°	M2	30,9
11	Contrapiso de H° de cascotes	M2	174
12	Piso de baldosa calcarea	M2	174
13	Zocalo calcareo	ML	102
14	Aberturas de madera :		
	b- Puerta madera de 1,20 x 2,10 con herrajes y cerraduras, instalado	UN.	3
15	Aberturas metálicas :		
	a- Ventanas tipo balancines	M2	20,52
16	Alfeizar de ventanas :		
	a- De revoque 1 : 3 (cemento - arena)	ML	15
17	Pinturas :		

	a- De paredes con pintura acrilica	M2	192,9
	b-De pilares vistos con pintura ceramico	M2	35,7
	c- De viga cumbrera con pintura acrilica	M2	30,9
	d- De aberturas metálicas con pintura sintética	M2	20,52
	e- De ladrillos vistos con pintura acrilico	M2	333,9
	f- De maderamen y tejuelones con barniz	M2	271,5
	g- De abertura de madera con barniz	M2	16,5
18	Vidrios dobles	M2	20,52
19	Desague Pluvial		
	a- Canaleta y caño de bajada Nº 26 - desarrollo 33 cms.	ML	69
20	Instalación eléctrica	GL.	3
21	Artefactos eléctricos, Fluorescente 3x 40W	UN.	12
22	Artefactos eléctricos, Fluorescente 1x 40W	UN.	6
23	Ventiladores de Techo, pesado de 7 velocidades, instalado	UN.	6
24	Mobiliarios		
	Pizarrones, pintados	Un	3
25	Limpieza final	M2	191,1

Construcción de cocina comedor

N°	RUBRO	UNIDAD	CANTIDAD
1	Preparación de la obra		
	a- Limpieza y preparación del terreno	M2	63,7
	b- Replanteo	M2	63,7
2	Excavación y carga de cimiento con PBC.	M3	14
3	Estructura de H° A° :		
	a- Vigas y dado de H° A°	M3	0,82
	b- Encadenados de H° A°	M3	2,17
4	Muros de nivelación :		
	a- De 0,45 cm.	M2	3,6
	b- De 0,30 cm.	M2	7,5
	c- De 0,60 cm.	M2	0,6
5	Relleno y apisonado de interiores	M3	23,3
6	Aislación asfaltica :		
	a- De paredes	M2	6,4
7	Muros de elevación :		
	a- De 0,15 para revocar	M2	3,4
	b- De 0,30 visto ambas caras de ladrillos comunes	M2	34,5
	c- De 0,30 visto a una cara de ladrillos comunes	M2	13,5
	d- De 0,15 visto a una cara de ladrillos comunes	M2	34,3
	e- Envarillado bajo aberturas 2 Ø 8 por hilada (2 hiladas)	ML	12
8	Pilares :		
	b- De 0,45 x 0,45 visto para corredor	ML.	6,6
9	Techo :		

	a- De tejas y tejuelones prensadas a maquina y tijeras de hormigon	M2	90,5
	b- Viga de madera y planchuela en galeria	GL.	1
10	Revoques :		
	a- De paredes interior y exterior a una capa	M2	64,3
	b- De viga cumbrera de H° A°	M2	10,3
11	Contrapiso de H° de cascotes	M2	58
12	Piso de baldosa calcarea	M2	58
13	Zocalo calcareo	ML	34
	Aberturas de madera :		
	b- Puerta madera de 1,20 x 2,10 con herrajes y cerraduras, instalado	UN.	1
14	Aberturas metálicas :		
	a- Ventanas tipo balancines	M2	6,84
15	Alfeizar de ventanas :		
	a- De revoque 1 : 3 (cemento - arena)	ML	5
16	Pinturas :		
	a- De paredes con pintura acrilica	M2	64,3
	b-De pilares vistos con pintura acrilico	M2	11,9
	c- De viga cumbrera con pintura acrilica	M2	10,3
	d- De aberturas metálicas con pintura sintética	M2	6,84
	e- De ladrillos vistos con pintura acrilica	M2	111,3
	f- De maderamen y tejuelones con barniz	M2	90,5
	g- De abertura de madera con barniz	M2	5,5
17	Vidrios dobles	M2	6,84
18	Desague Pluvial		
	a- Canaleta y caño de bajada Nº 26 - desarrollo 33 cms.	ML	23
19	Instalación eléctrica	GL.	1
20	Artefactos eléctricos, Fluorescente 3x 40W	UN.	4
21	Artefactos eléctricos, Fluorescente 1x 40W	UN.	2
22	Ventiladores de Techo, pesado de 7 velocidades	UN.	2
23	Mobiliarios		
	Un estante de madera para la cocina de 2,5 mts x 1,8 mm	Un	1
24	Conexión e instalacion de agua corriente	UN.	1
25	Construcción de desagüe cloacal de la cocina, con desengrasador, y registros, cámara séptica (0,75x 1,50) y pozo ciego (1,50 x 2,50).	UN.	1
26	Mesada azulejada con piletas ,griferias e instalac de agua, puertas de madera	ML	3
27	Limpieza final	M2	59

Construcción de un Servicio Higiénico diferenciado

	RUBRO	UNIDAD	CANTIDAD
1	Preparación de la obra		
	a- Limpieza y preparación del terreno	M2	7,6
	b- Replanteo	M2	7,6
2	Excavación y carga de cimiento con PBC.	M3	2,2

3	Estructura de H° A° :		
	a- Encadenados de H° A°	M3	0,54
4	Muros de nivelación :		
	a- De 0,30 cm. Armado con 4 Ø 6	M2	5,5
5	Relleno y apisonado de interiores	M3	1,5
6	Aislación asfáltica de muros :		
	a- De 0,15 - Horizontal	M2	8,23
7	Muros de elevación :		
	a- De 0,15 para revocar	M2	20,5
	b- De 0,15 visto a una cara de ladrillos comunes	M2	35,6
	c- Envarillado bajo aberturas 2 Ø 8 por hilada (2 hiladas)	ML	12
8	Techo :		
	a- De tejas y tejuelones prensadas a máquina, 35% de pendiente con vigas y tirantes de Ybyrapyta	M2	17
	b- Viga de madera y planchuela	GL.	1
9	Revoques :		
	a- De paredes interior y exterior a una capa	M2	75
10	Contrapiso de H° de cascotes	M2	16,6
11	Piso de baldosa calcárea, con sócalo del mismo material	M2	16,6
12	Guarda Obra de alisada de cemento de 0,50 de ancho	ML	14
13	Aberturas de madera :		
	a- Marcos de 0,15 de madera dura con Puerta tablero de 0,70 x 2,10 , con herrajes y cerraduras	UN.	2
	b- Marcos de 0,15 madera dura con Puerta liza de 0,60 x 1,6	UN.	3
14	Aberturas metálicas :		
	a- Ventanas tipo balancines de 0,60 x 0,40	UN.	2
15	Alfeizar de ventanas :		
	a- Mocheta de revoque en aberturas	ML	12,5
16	Pinturas :		
	a- De paredes interior con pintura acrilica	M2	40
	b- De aberturas metálicas con pintura sintética	UN.	2
	c- De ladrillos vistos exterior con pintura acrilica	M2	35,6
	d- De maderamen y tejuelones con barniz	M2	17
	e- De abertura de madera con barniz	M2	5,5
17	Vidrios dobles	M2	6,84
18	Revestimiento con azulejos blanco 15 X 15 h: 1,20	M2	23
19	Instalación eléctrica conforme plano	GL.	1
20	Artefactos eléctricos, Fluorescente 1 x 20W	UN.	3
21	Artefactos sanitarios blanco y accesorios(Inodoro, lavatorio con pedestal, mingitorio, canillas y llaves)	GL.	1
22	Instalación de agua corriente en baño con tres (3) inodoros, dos (2) lavatorios y mingitorio colectivo	GL.	1

23	Construcción de desagüe cloacal de un (1) baño con tres (3) inodoros, dos (2) lavatorios y mingitorio colectivo, con registros, cámara séptica (0,75x 1,50) y pozo ciego (1,50 x 2,50).	Un	1
24	Limpieza final	GL.	1

LOTE 2

2-Esc. Basica N° 1893 San Miguel: Construcción de un bloque de tres aulas

	RUBRO	UNIDAD	CANTIDAD
1	Preparación de la obra		
	a-Retiro de materiales limpieza y preparación del terreno	GL.	3
	b- Replanteo	M2	191,1
2	Excavación y carga de cimiento con PBC.	M3	36
3	Estructura de H° A° :		
	a- Vigas y dado de H° A°	M3	2,46
	b- Encadenados de H° A°	M3	6,51
4	Muros de nivelación :		
	a- De 0,45 cm.	M2	10,8
	b- De 0,30 cm.	M2	22,5
	c- De 0,60 cm.	M2	1,8
5	Relleno y apisonado de interiores	M3	69,9
6	Aislación asfaltica :		
	a- De paredes	M2	19,2
7	Muros de elevación :		
	a- De 0,15 para revocar	M2	10,2
	b- De 0,30 visto ambas caras de ladrillos comunes	M2	112,5
	c- De 0,30 visto a una cara de ladrillos comunes	M2	40,5
	d- De 0,15 visto a una cara de ladrillos comunes	M2	102,9
	e- Envarillado bajo aberturas 2 Ø 8 por hilada (2 hiladas)	ML	36
8	Pilares :		
	b- De 0,45 x 0,45 visto para corredor	ML.	19,8
9	Techo :		
	a- De tejas y tejuelones prensadas a maquina con tijeras de madera 2" x6"	M2	271,5
	b- Viga de madera y planchuela en galeria	GL.	3
10	Revoques :		
	a- De paredes interior y exterior a una capa	M2	102,9
	b- De viga cumbrera de H° A°	M2	30,9
11	Contrapiso de H° de cascotes	M2	174
12	Piso de baldosa calcarea	M2	174
13	Zocalo calcareo	ML	102
14	Aberturas de madera :		
	b- Puerta madera de 1,20 x 2,10 con herrajes y cerraduras, instalado	UN.	3
15	Aberturas metálicas :		

	a- Ventanas tipo balancines	M2	20,52
16	Alfeizar de ventanas :		
	a- De revoque 1 : 3 (cemento - arena)	ML	15
17	Pinturas :		
	a- De paredes con pintura acrilica	M2	192,9
	b-De pilares vistos con pintura ceramico	M2	35,7
	c- De viga cumbrera con pintura acrilica	M2	30,9
	d- De aberturas metálicas con pintura sintética	M2	20,52
	e- De ladrillos vistos con pintura acrilico	M2	333,9
	f- De maderamen y tejuelones con barniz	M2	271,5
	g- De abertura de madera con barniz	M2	16,5
18	Vidrios dobles	M2	20,52
19	Desague Pluvial		
	a- Canaleta y caño de bajada Nº 26 - desarrollo 33 cms.	ML	69
20	Instalación eléctrica	GL.	3
21	Artefactos eléctricos, Fluorescente 3x 40W	UN.	12
22	Artefactos eléctricos, Fluorescente 1x 40W	UN.	6
23	Ventiladores de Techo, pesado de 7 velocidades, instalado	UN.	6
24	Mobiliarios		
	Pizarrones, pintados	Un	3
25	Limpieza final	M2	191,1

Planos o Diseños.
A-COCINA COMEDOR

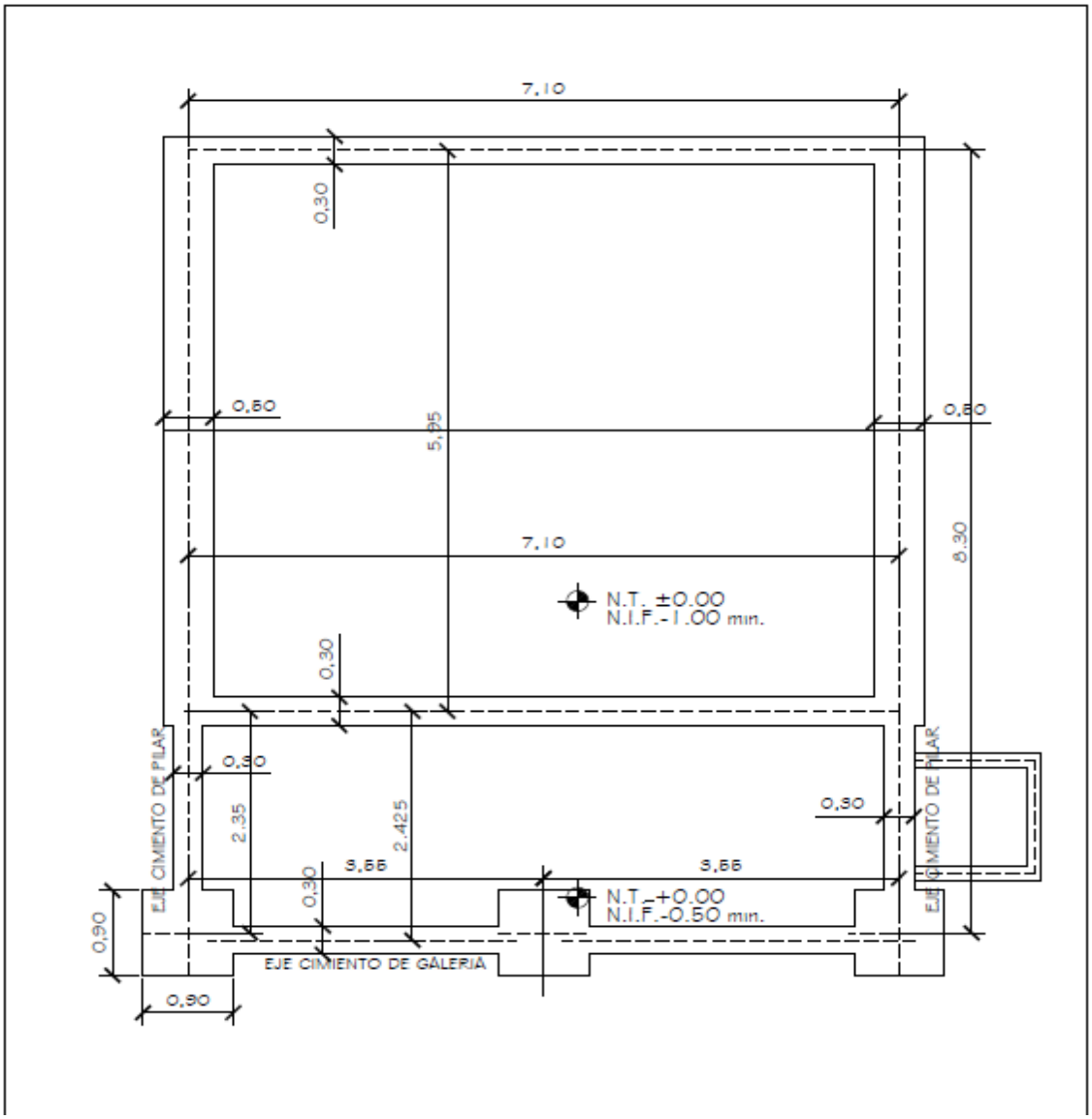

OJO:encadenado superior en las paredes de 0.30 y en las paredes de 0.15

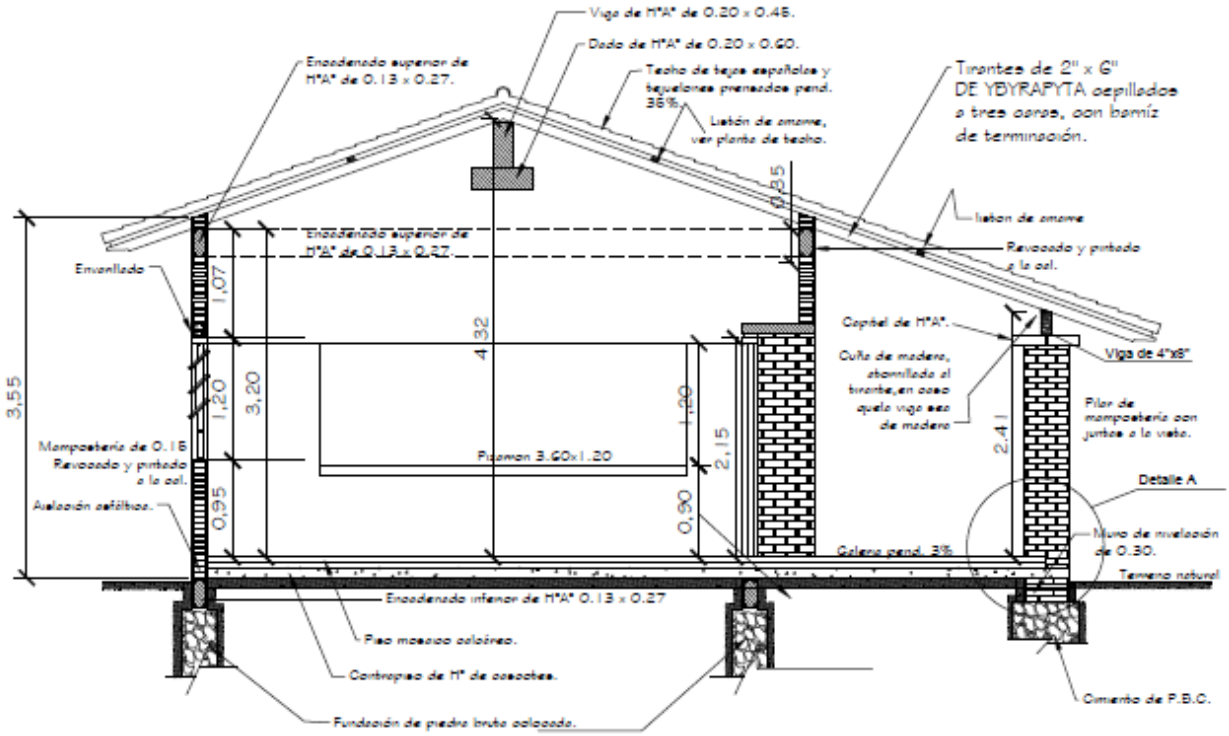

Obs. Los balcones deberán ser colocados en el proceso de construcción de los muros de elevación y pilares, siguiendo el eje de la viga de encadenado superior.

CORTE A - A

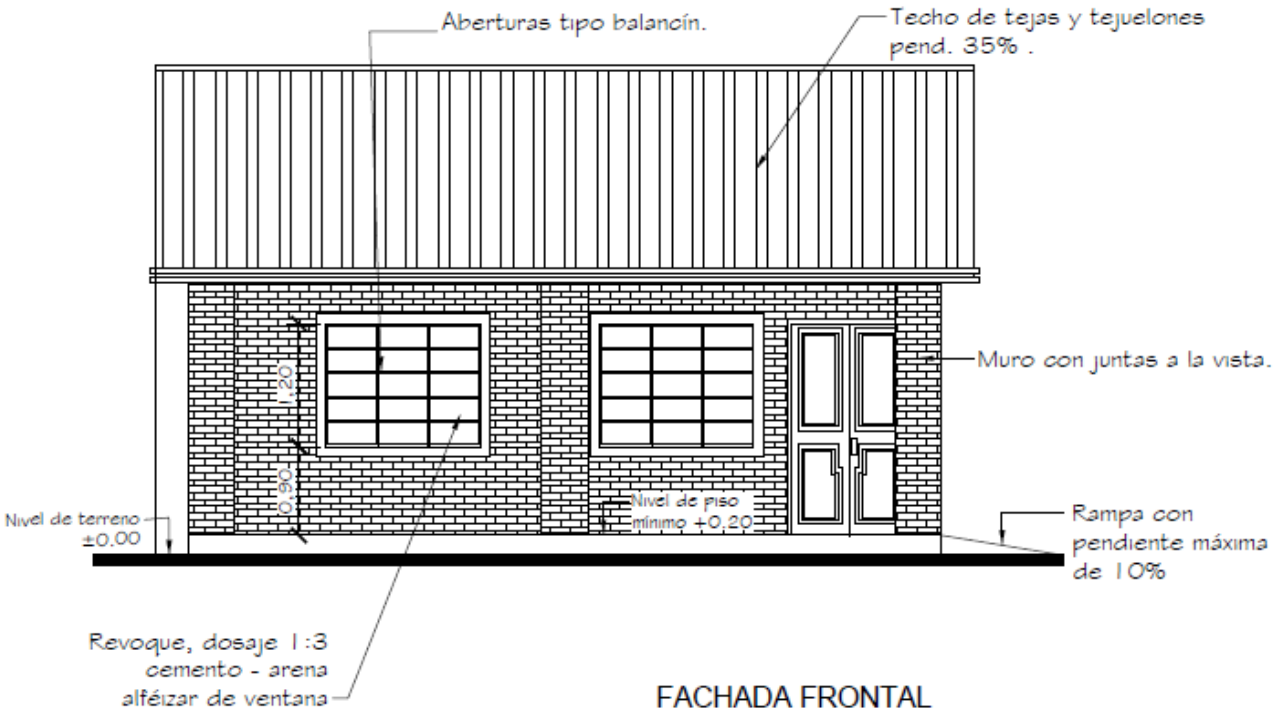

FACHADA FRONTAL

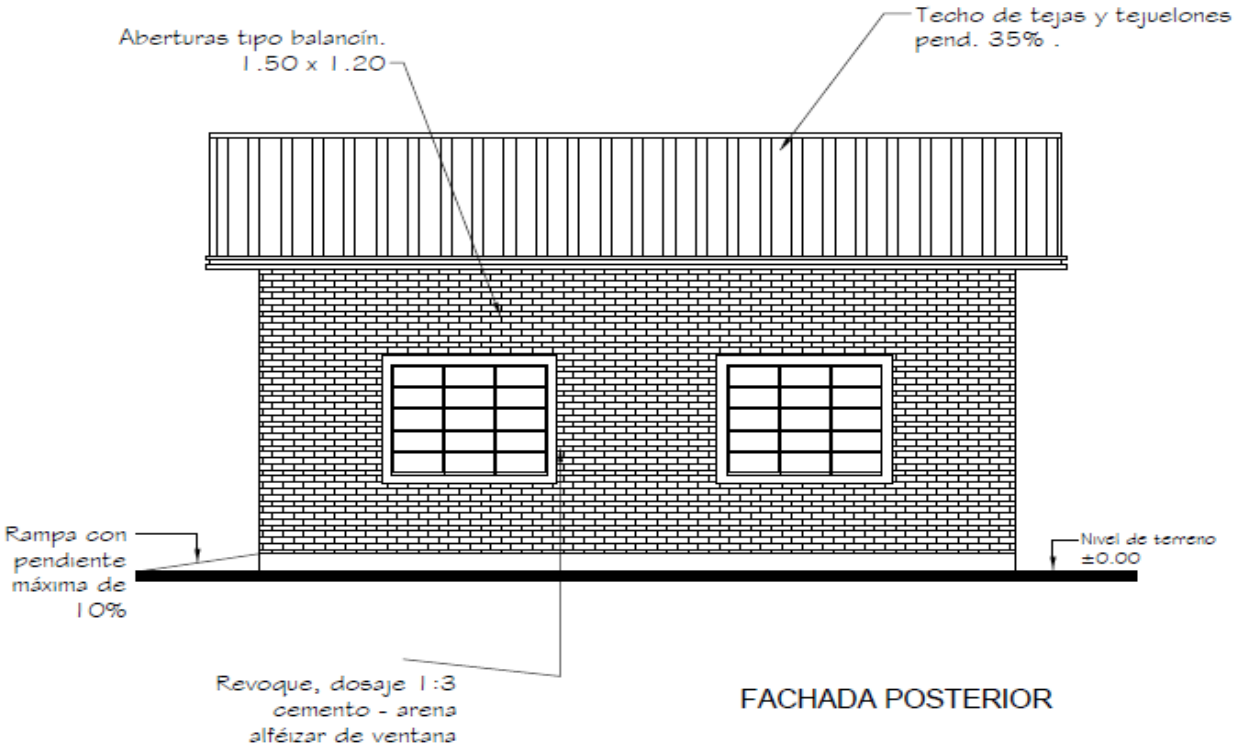

FACHADA POSTERIOR

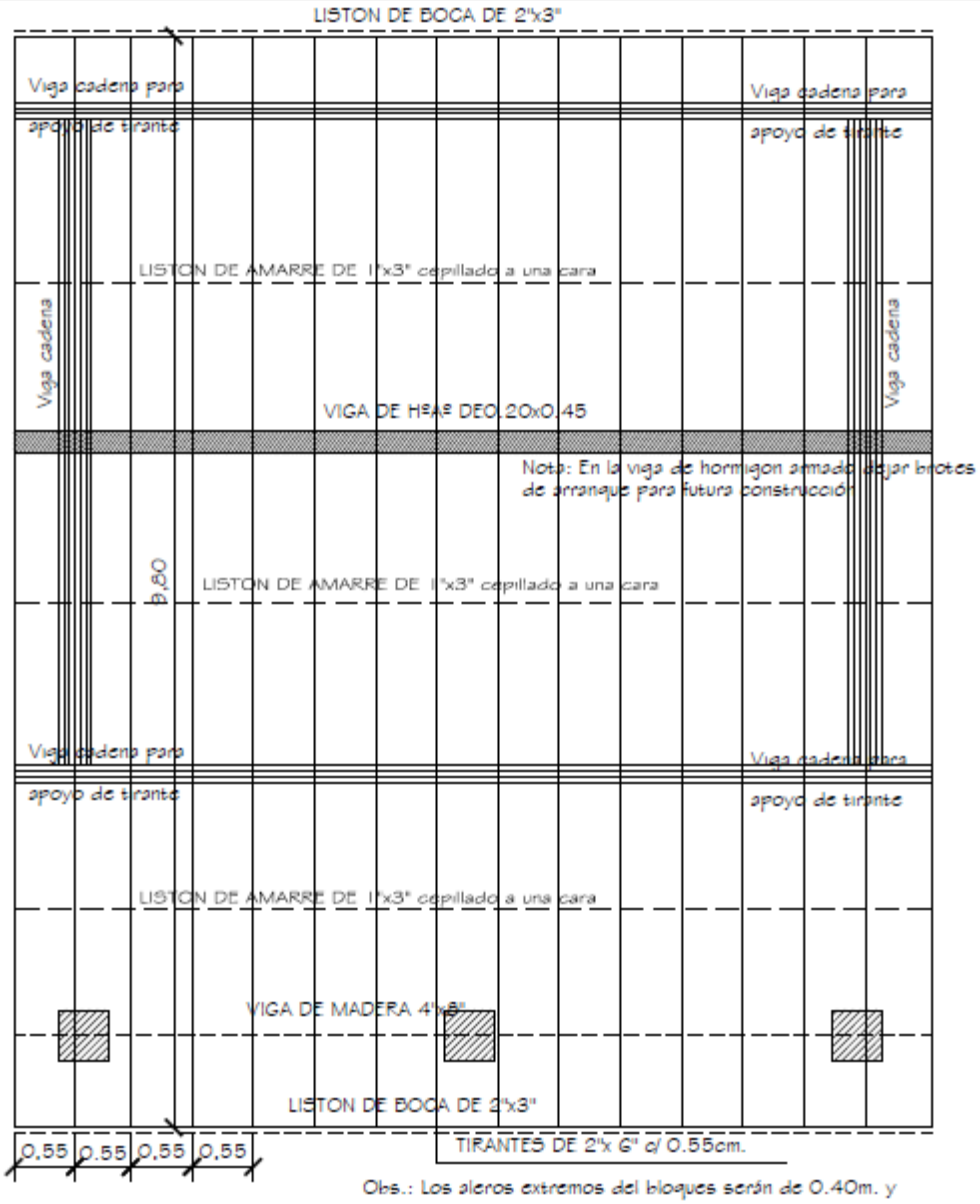

Obs.: Los aleros extremos del bloques serán de 0.40m. y los aleros longitudinales del bloque serán de 0.70m., contados del lado de la galeria apartir de la viga de apoyo del tirante, y en el opuesto apartir del muro.

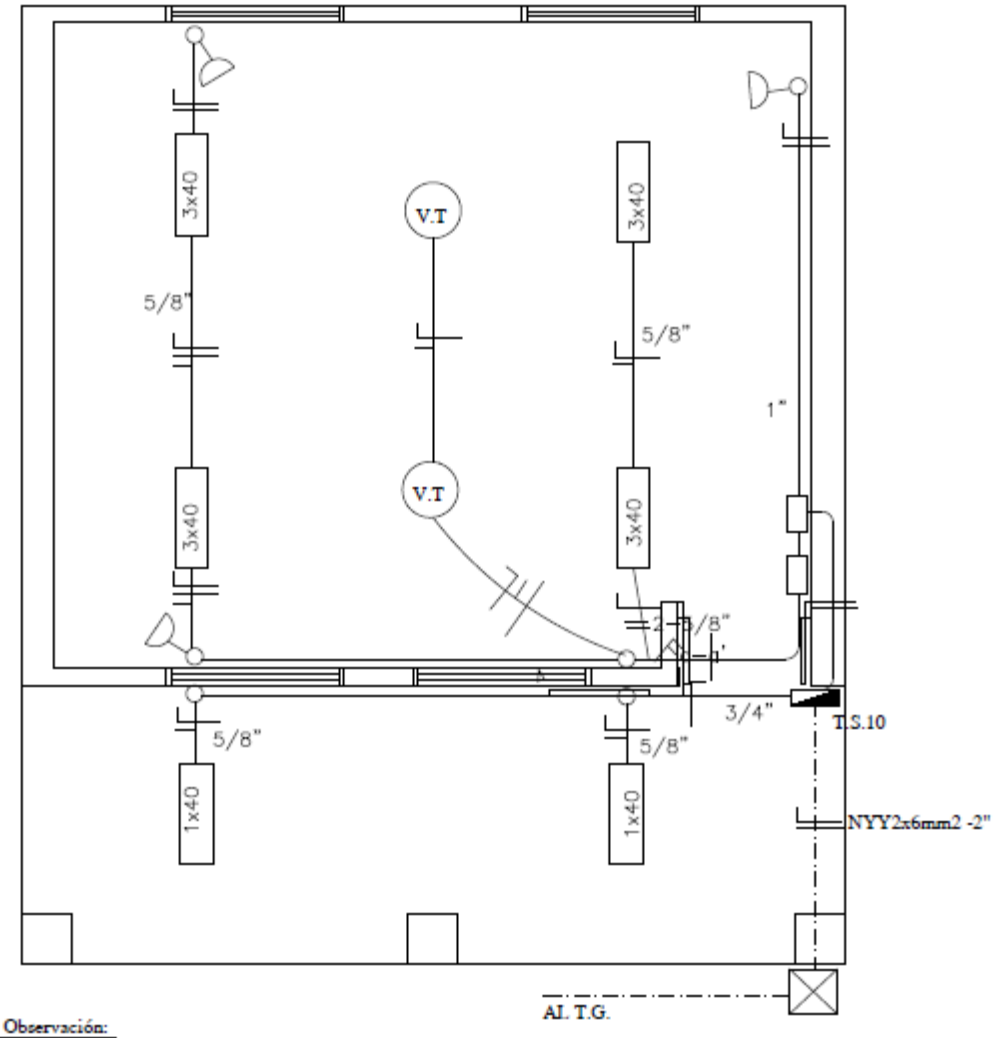

Observación:

*Los artefactos fluorescente son de 3x40W.
*Los artefactos fluorescentes deben ir colgados.
*Los condutores no acotados son de 2mm2.
*Los fluorescentes deben tener capacitores.
*Los TC son tableros de comando de luces y tomas.
*Los TCV son tableros de comando de ventiladores.

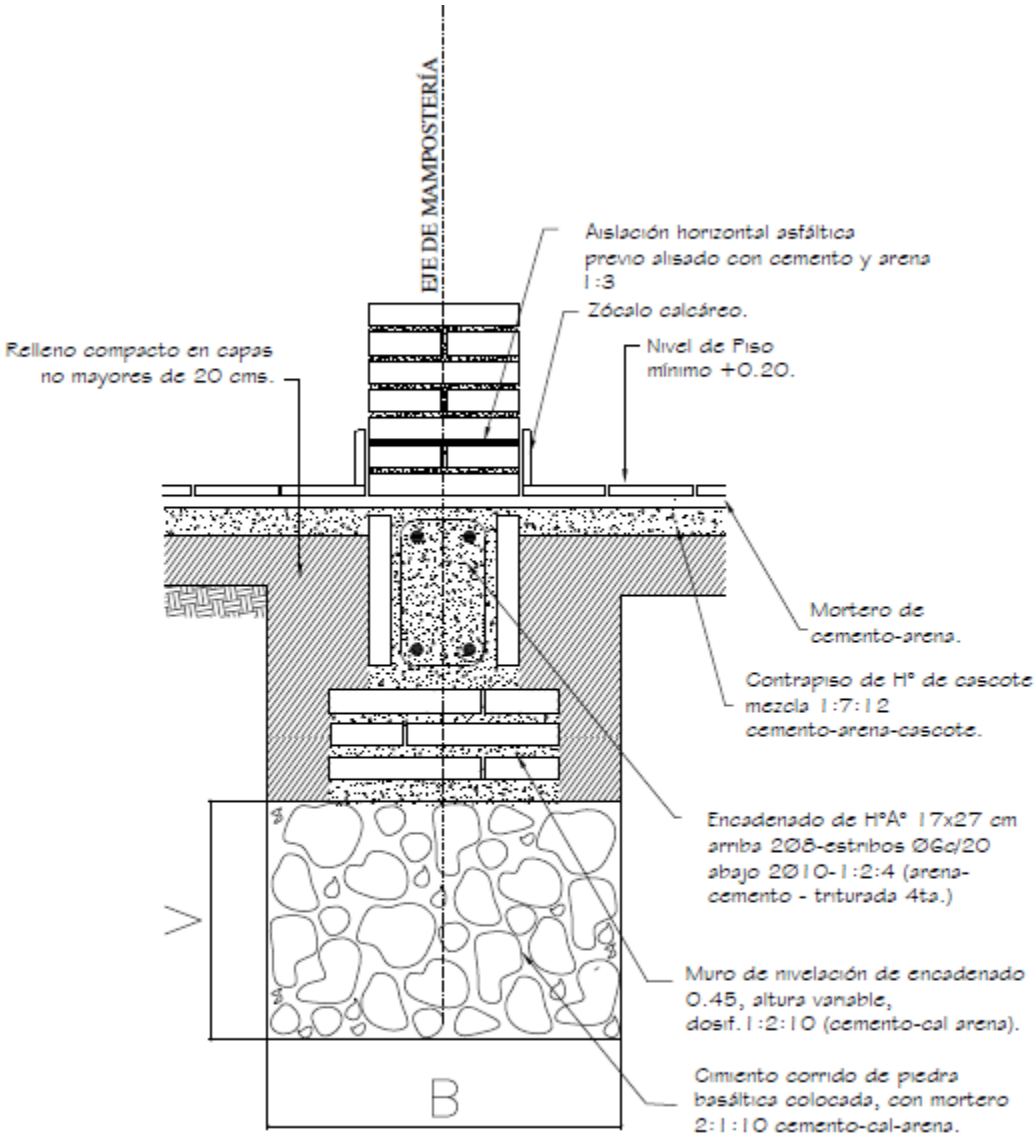

Obs.:

V = variable

B = ancho de cimentación

Encadenado Superior e Inferior para muro de 0.15

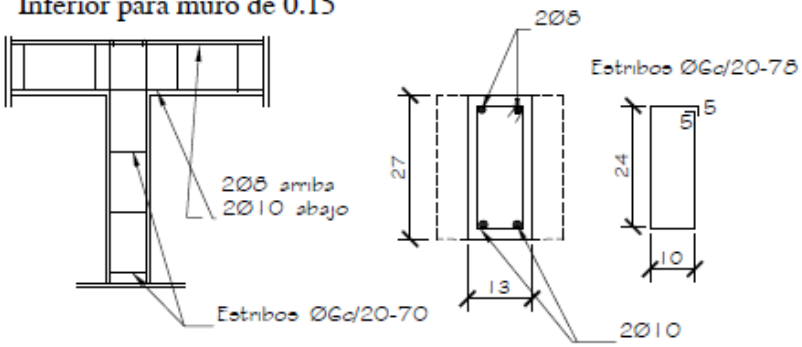

Dado de H°0.20x0.60

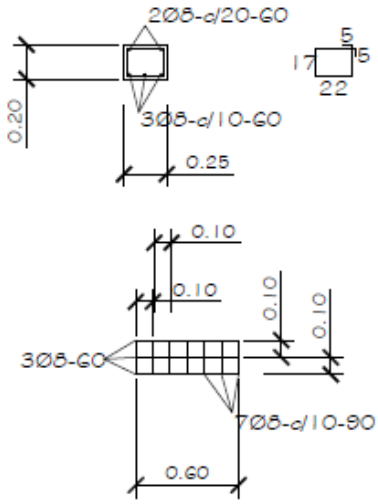

Viga H°A° 0.20x0.45

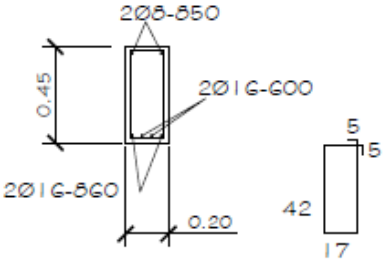

Viga de H°A° 0.20x0.45

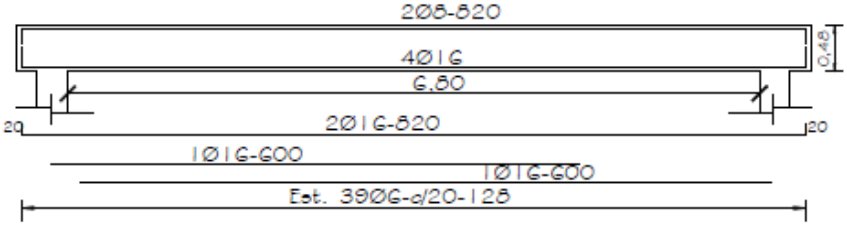

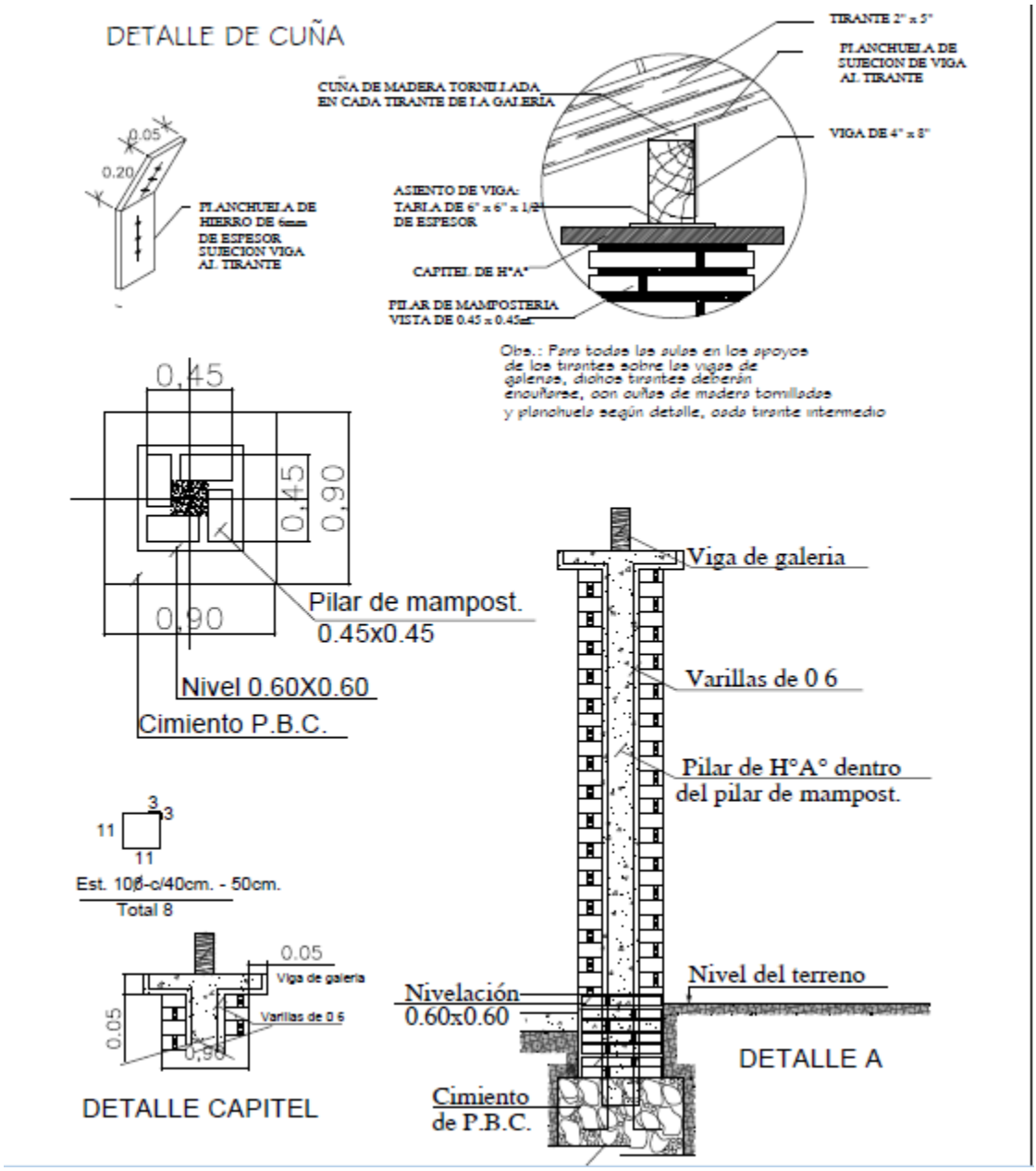
DETALLE DE CUÑA
0.05
0.20
PLANCHUELA DE HIERRO DE 6mm DE ESPESOR SUJECION VIGA AL TIRANTE
CUÑA DE MADERA TORNILLADA EN CADA TIRANTE DE LA GALERÍA
TIRANTE 2" x 5"
PLANCHUELA DE SUJECION DE VIGA AL TIRANTE
VIGA DE 4" x 8"
ASIENTO DE VIGA: TABLA DE 6" x 6" x 1/2" DE ESPESOR
CAPITEL DE H°A°
PILAR DE MAMPOSTERIA VISTA DE 0.45 x 0.45mt.
Obs.: Para todos los aulos en los apoyos de los tirantes sobre las vigas de galerías, dichos tirantes deberán encuñarse, con cuñas de madera tornilladas y planchuela según detalle, cada tirante intermedio
0,45
0,45
0,90
0,90
Pilar de mampost. 0.45x0.45
Nivel 0.60X0.60
Cimiento P.B.C.
Viga de galeria
Varillas de 0 6
Pilar de H°A° dentro del pilar de mampost.
3
3
11
11
Est. 10Ø-c/40cm. - 50cm.
Total 8
0.05
Viga de galeria
Varillas de 0 6
0.05
0,90
DETALLE CAPITEL
Nivel del terreno
Nivelación 0.60x0.60
DETALLE A
Cimiento de P.B.C.

DETALLE DADO DE Ho. Ao

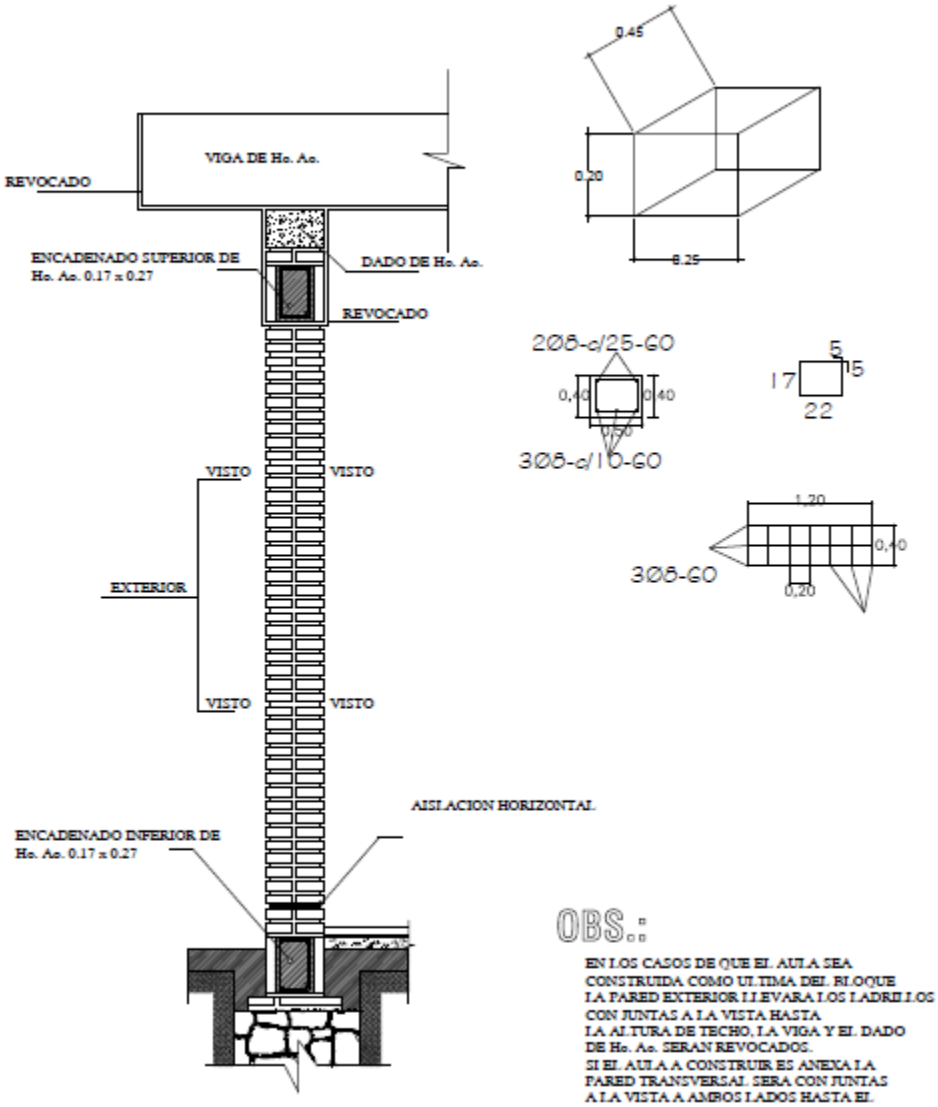

OBS.:

EN LOS CASOS DE QUE EL AULA SEA CONSTRUIDA COMO ULTIMA DEL BLOQUE LA PARED EXTERIOR LLEVARA LOS LADRILLOS CON JUNTAS A LA VISTA HASTA LA ALTURA DE TECHO, LA VIGA Y EL DADO DE Ho. Ao. SERAN REVOCADOS.
SI EL AULA A CONSTRUIR ES ANEXA LA PARED TRANSVERSAL SERA CON JUNTAS A LA VISTA A AMBOS LADOS HASTA EL ENCADENADO SUPERIOR Y REVOCADO HASTA EL TECHO, TAMBIEN LA VIGA Y EL DADO.

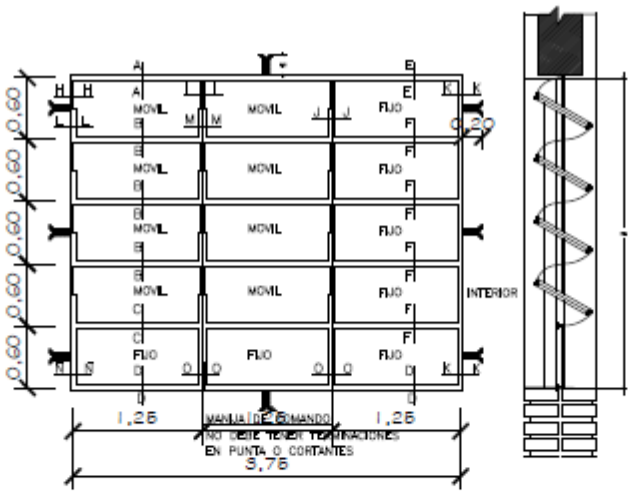

VENTANA BALANCIN

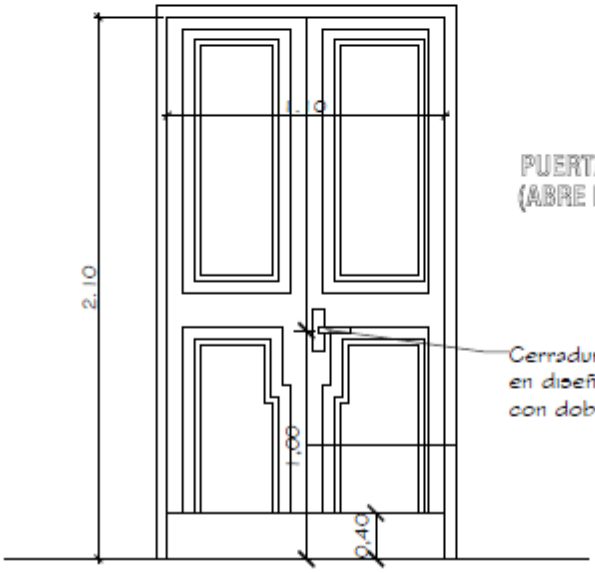

PUERTA DE ACCESO - TABLERO
(ABRE HACIA AFUERA)

Cerradura con picaporte
en diseño de líneas rectas
con doble perno.

Observaciones:

* El modelo de la puerta tablero puede variar, lo importante es respetar las medidas indicadas (1.10 x 2.10m).
* Se debe eliminar el uso del sistema tambor circular en las cerraduras.

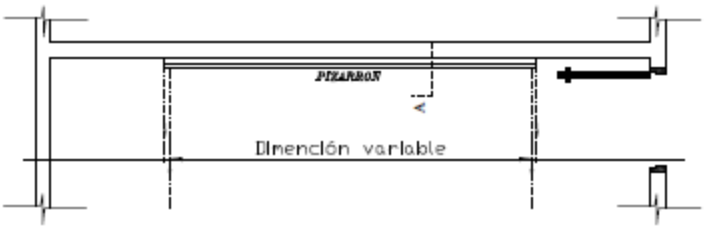

UBICACIÓN DEL PIZARRÓN

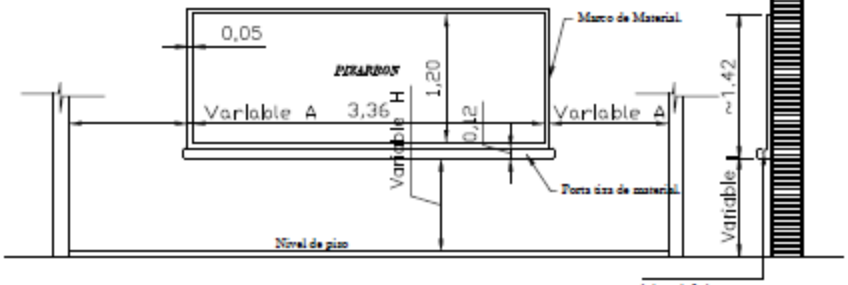

ALZADO FRONTAL

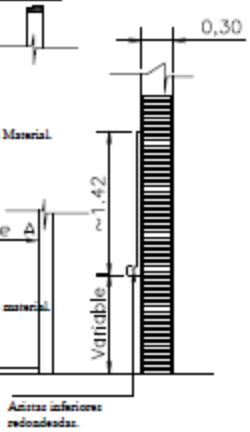

CORTE A

CONSTRUCCIÓN DE PIZARRON EMPOTRADO EN MURO

ESPECIFICACIONES TECNICAS

* 1- Sobre el muro de ladrillo marcar las dimenciones recomendadas preparar el marco de material y portatiza con ladrillos empotrados, revocados posteriormente con mortero, cemento-arena(1:3), dándole una terminación redondeada en las aristas interiores.

* 2- En la zona de pizarrón propiamente, aplicar una azotada con hidrófugo(cerezita), posteriormente revoque con mortero cemento-arena(1:3), y aplicación de tres manos de enduido plástico, con textura de terminación luego de la cantidad de alisado necesario.

* 3- Aplicar sellador o fijador plástico, posteriormente aplicar tres manos de pintura sintética para pizarrón color verde pizarra, en el marco y portatiza luego del mismo proceso pintura sintéticas color gris.

OBSERVACION

* 1- PARA ESCUELA	* 2- PARA COLEGIO
(A) 1.15 mts.	(A) 1.70 mts.
(H) 0.70 mts.	(H) 0.80 mts.

B- AULA CON GALERIA

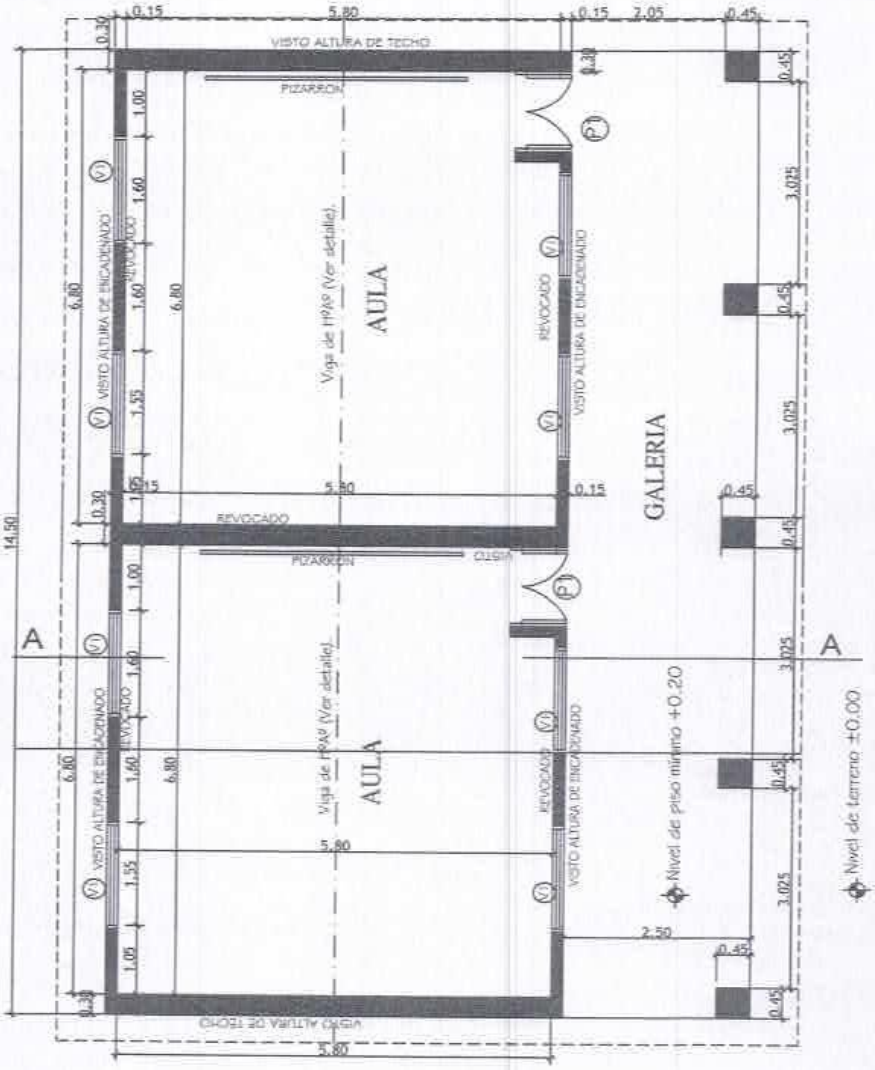

MINISTERIO DE EDUCACION Y CULTURA DIRECCIÓN DE INFRAESTRUCTURA		01
2 Aulas tipo 5.80 x 6.80 con techo de tejas	PLANTA ARQUITECTONICA	Esc.: 1/75

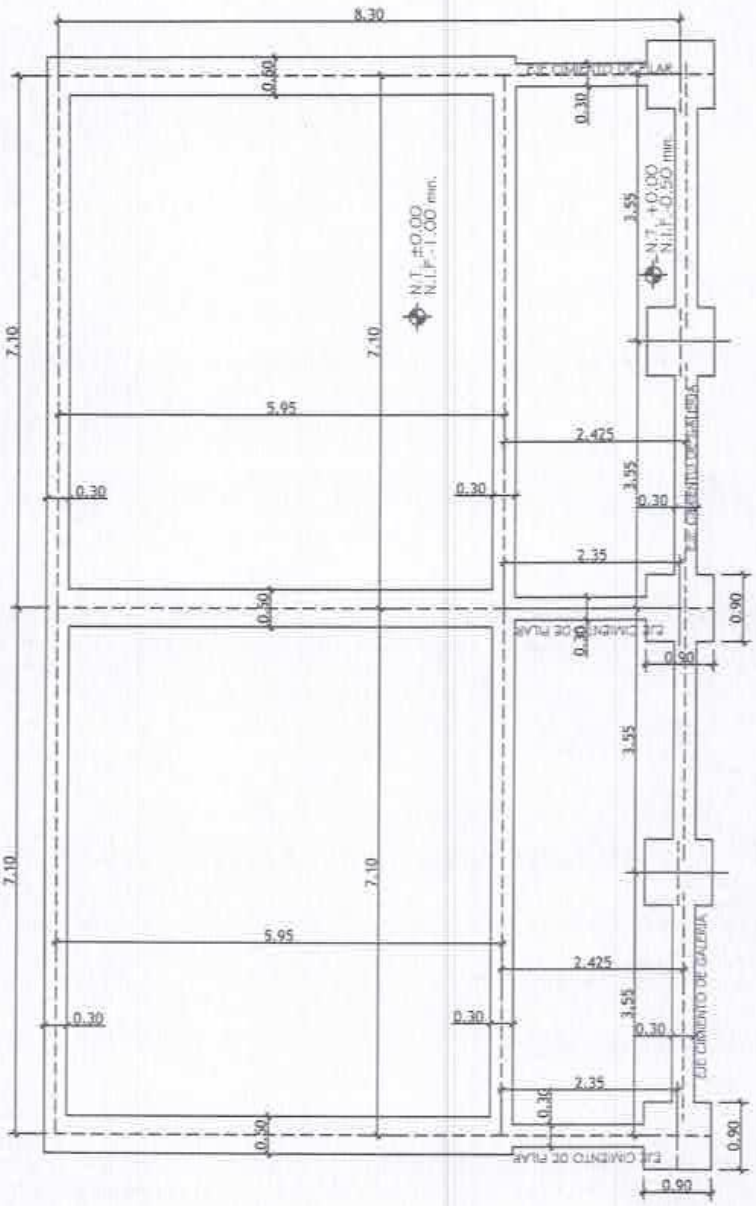

MINISTERIO DE EDUCACION Y CULTURA DIRECCIÓN DE INFRAESTRUCTURA		02
2 Aulas tipo 5.80 x 6.80 con techo de tejas	PLANTA FUNDACION	Esc.: 1/75

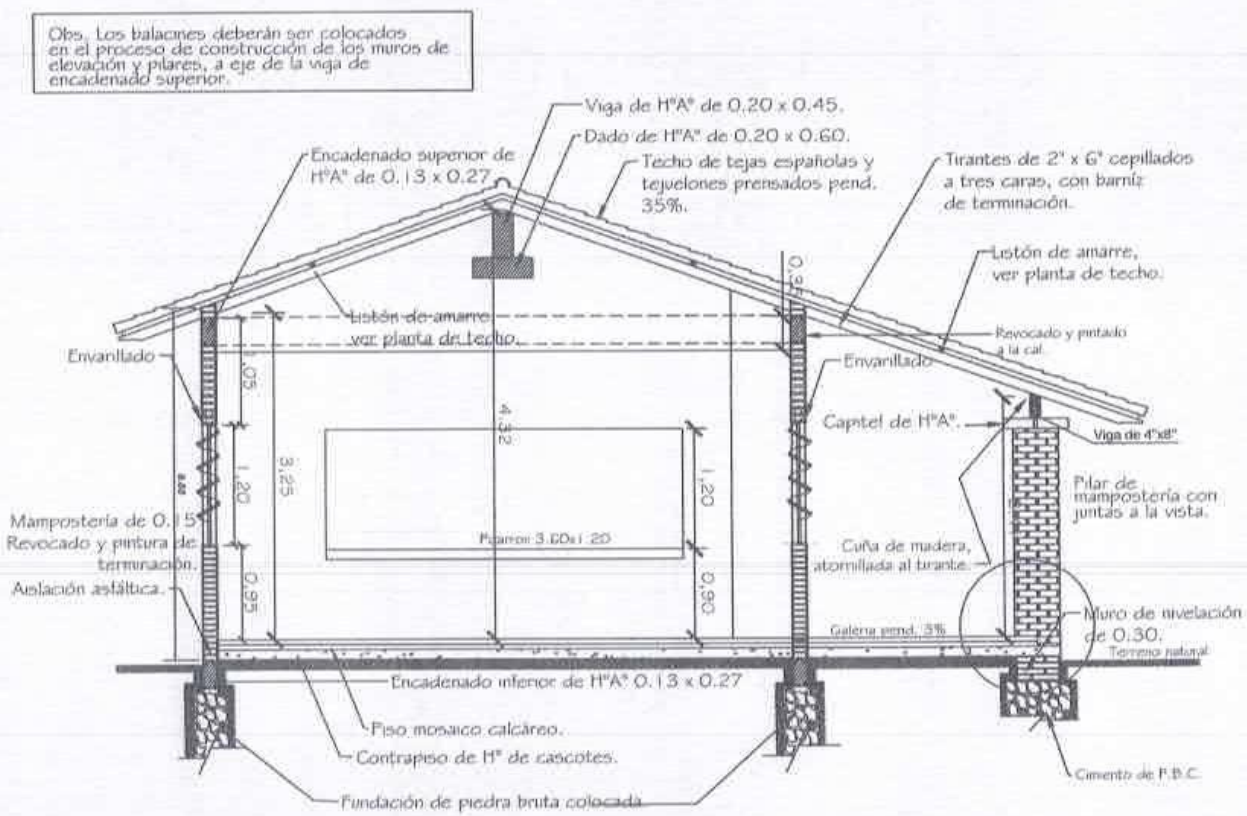

MINISTERIO DE EDUCACIÓN Y CULTURA

DIRECCIÓN DE INFRAESTRUCTURA

03

2 Aulas tipo 5.80 x 6.80 con techo de tejas

CORTE TRANSVERSAL

Esc.: 1/100

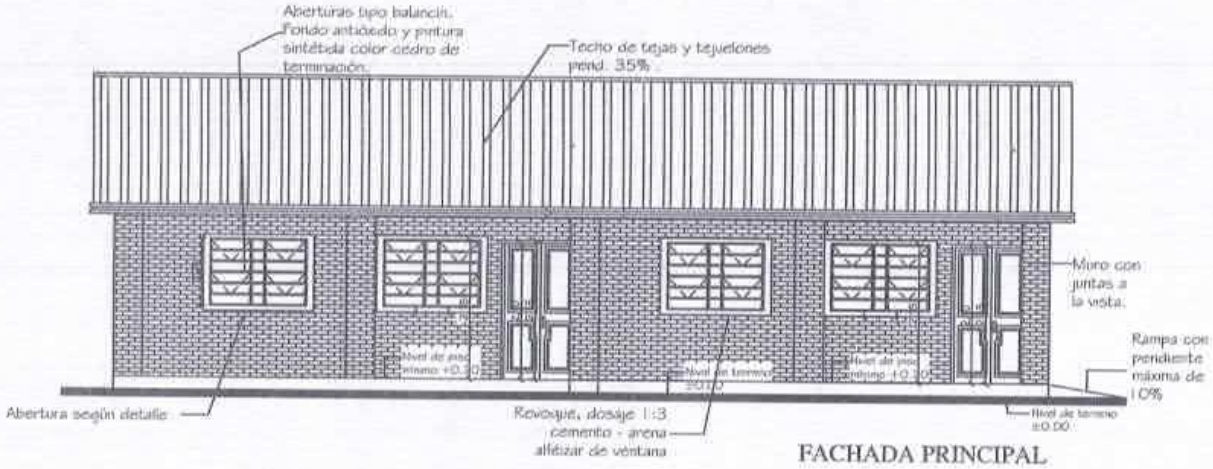

FACHADA PRINCIPAL

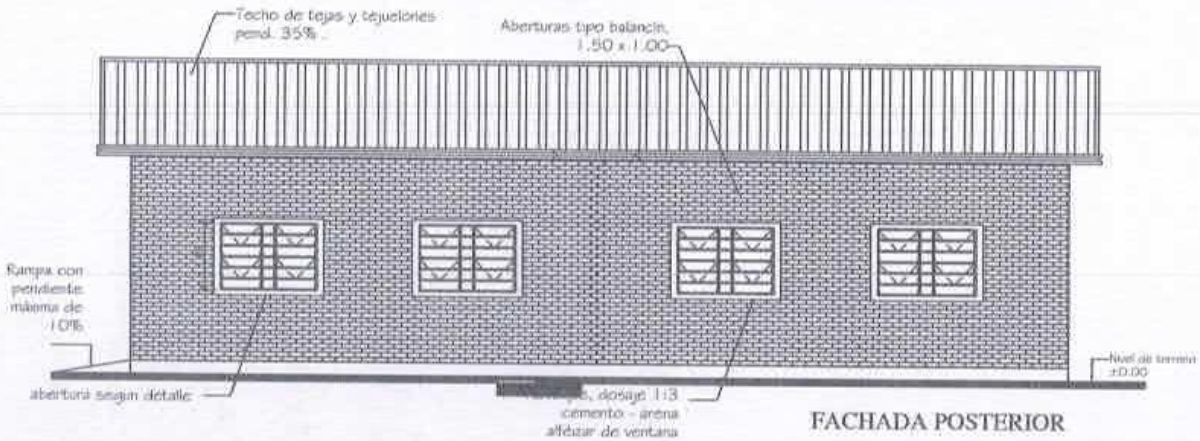

FACHADA POSTERIOR

MINISTERIO DE EDUCACIÓN Y CULTURA
DIRECCIÓN DE INFRAESTRUCTURA

2 Aulas tipo 5.80 x 6.80 con techo de tejas	FACHADA FRONTAL Y POSTERIOR	04
		Sin Escala

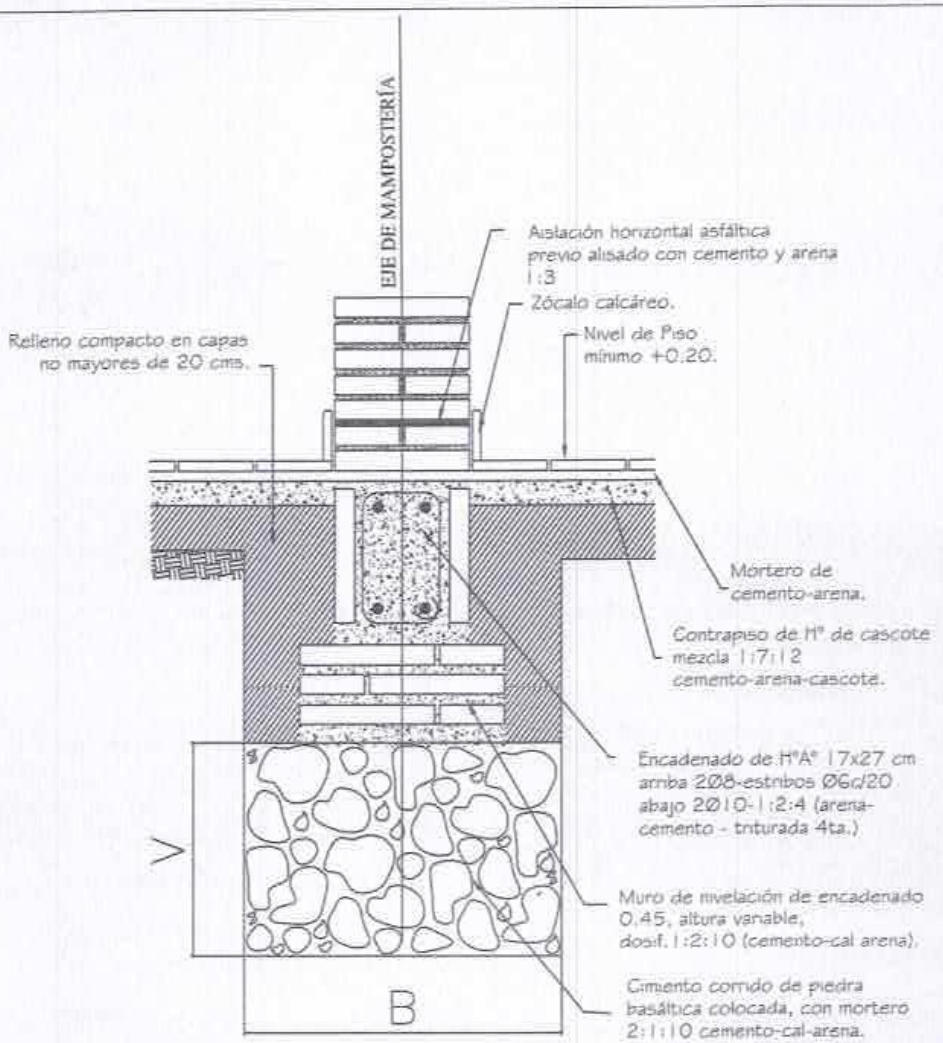

Obs.:

V = variable

B = ancho de cimentación

MINISTERIO DE EDUCACION Y CULTURA DIRECCIÓN DE INFRAESTRUCTURA		05
2 Aulas tipo 5.80 x 6.80 con techo de tejas	DETALLE FUNDACION	Sin Escala

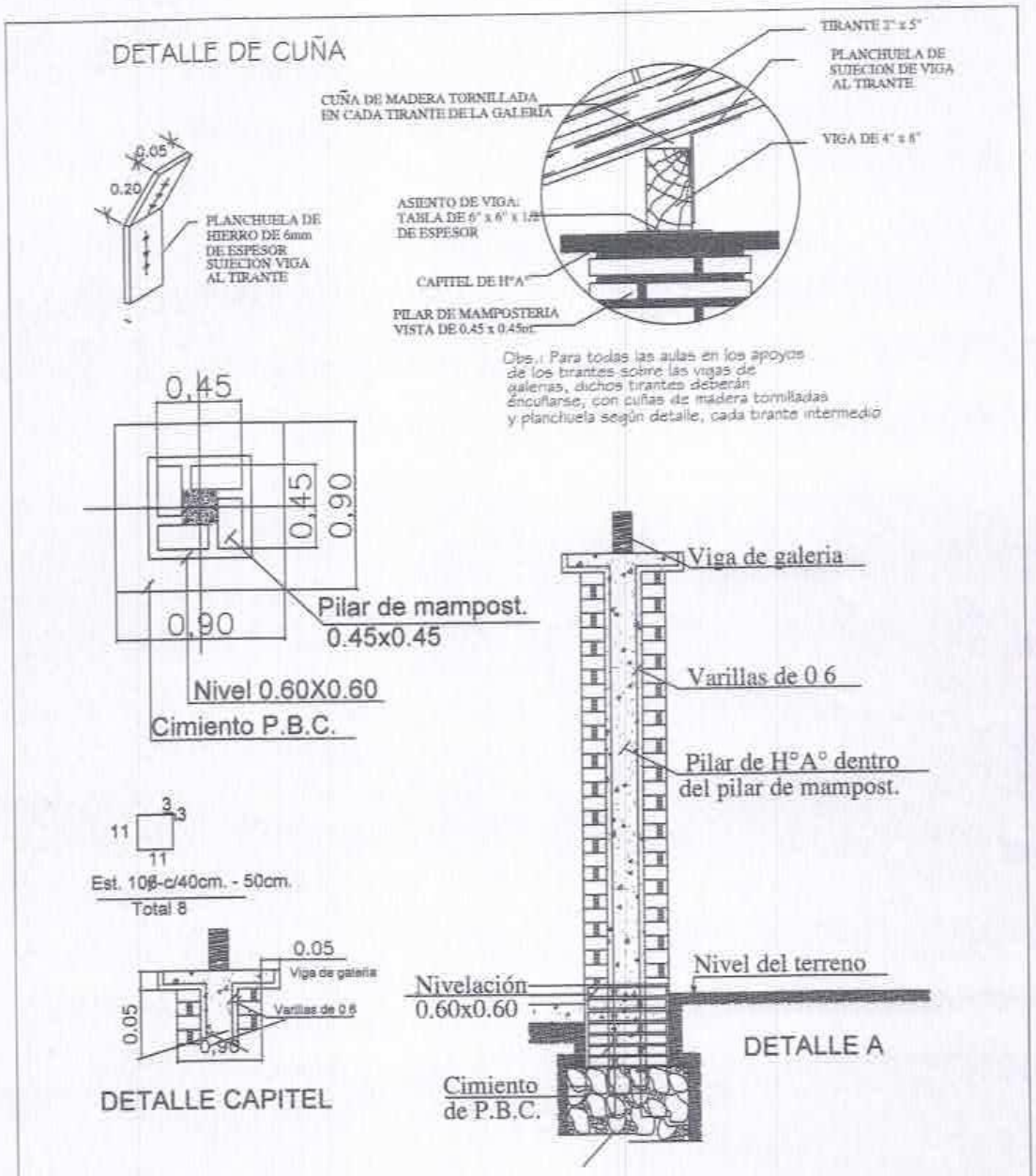

MINISTERIO DE EDUCACION Y CULTURA DIRECCIÓN DE INFRAESTRUCTURA		06
2 Aulas tipo 5.80 x 6.80 con techo de tejas	DETALLES VARIOS	Sin Escala

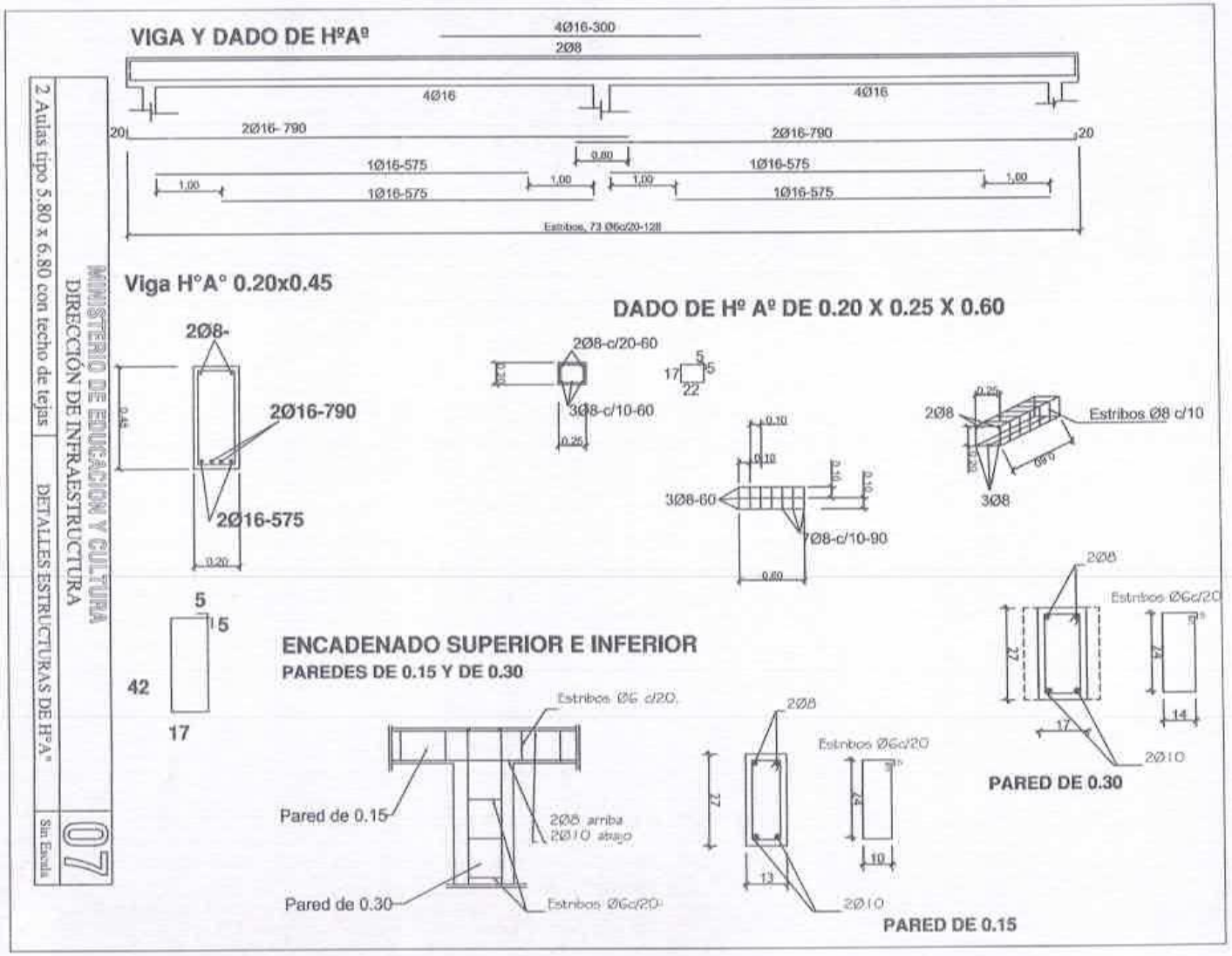
VIGA Y DADO DE HºAº
4Ø16-300
2Ø8
4Ø16
4Ø16
20
2Ø16- 790
2Ø16-790
20
0.80
1Ø16-575
1Ø16-575
1.00
1.00
1.00
1.00
1Ø16-575
1Ø16-575
Estribos, 73 Ø6c/20-12ll
Viga H°A° 0.20x0.45
2Ø8-
2Ø16-790
2Ø16-575
0.45
0.20
5
5
42
17
DADO DE Hº Aº DE 0.20 X 0.25 X 0.60
2Ø8-c/20-60
3Ø8-c/10-60
0.25
0.25
5
5
17
22
0.10
0.10
0.10
0.10
3Ø8-60
7Ø8-c/10-90
0.60
2Ø8
Estribos Ø8 c/10
0.25
0.20
0.90
3Ø8
2Ø8
Estribos Ø6c/20
27
17
14
2Ø10
PARED DE 0.30
ENCADENADO SUPERIOR E INFERIOR
PAREDES DE 0.15 Y DE 0.30
Estribos Ø6 c/20.
Pared de 0.15
2Ø8 arriba
2Ø10 abajo
Pared de 0.30
Estribos Ø6c/20
2Ø8
Estribos Ø6c/20
27
13
10
2Ø10
PARED DE 0.15
MINISTERIO DE EDUCACION Y CULTURA
DIRECCIÓN DE INFRAESTRUCTURA
2 Aulas tipo 5.80 x 6.80 con techo de tejas
DETALLES ESTRUCTURAS DE HºAº
07
Sin Escala

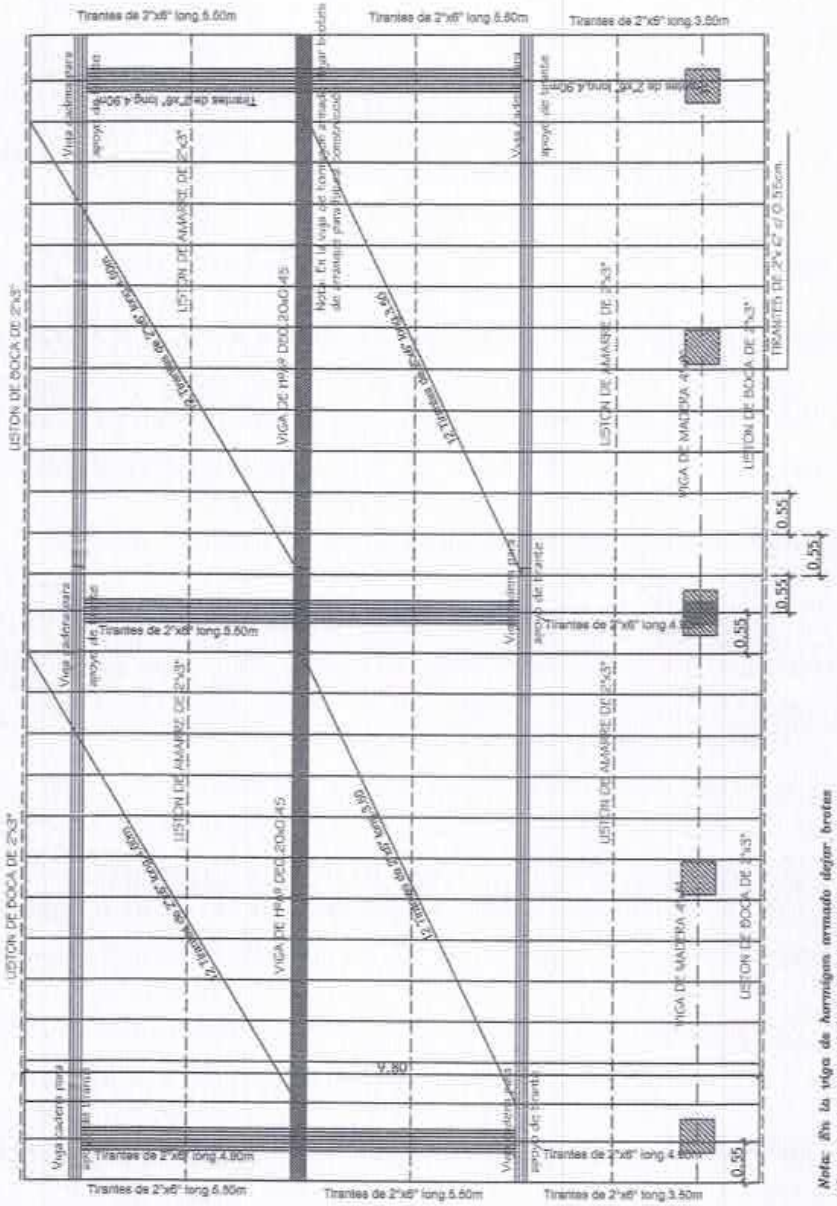

MINISTERIO DE EDUCACION Y CULTURA DIRECCIÓN DE INFRAESTRUCTURA		08
2 Aulas tipo 5.80 x 6.80 con techo de tejas	PLANTA ESTRUCTURA DE TECHO	Esc.: 1/75

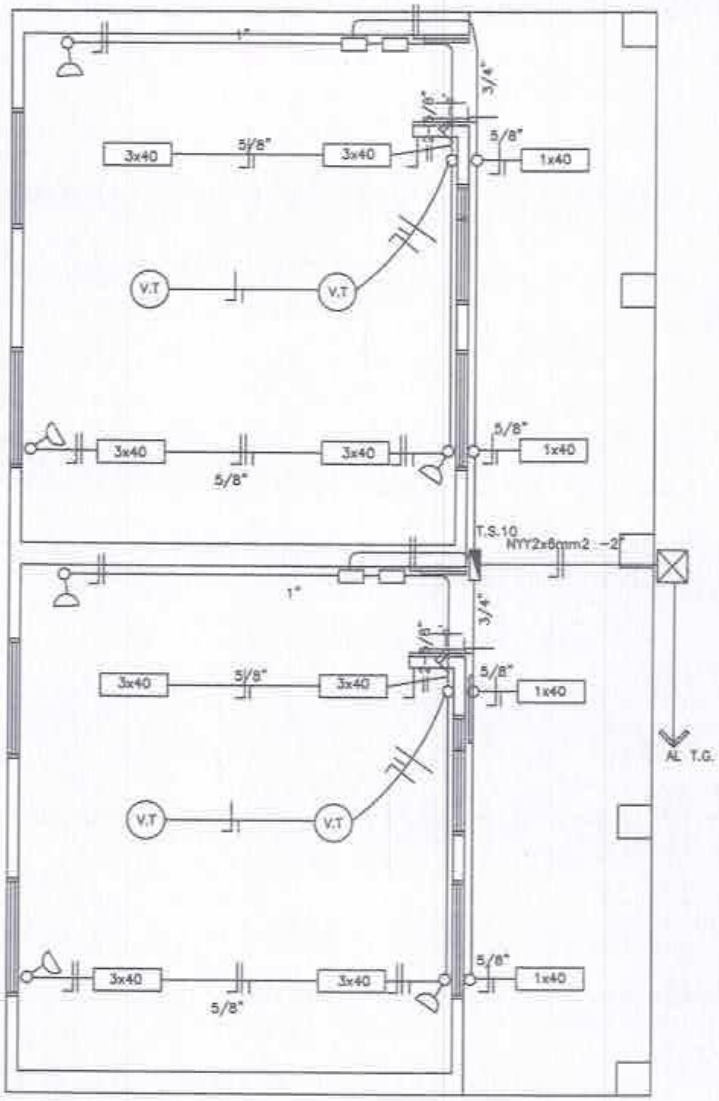

Observaciones:

*Los artefactos fluorescente son de 3x40W.
*Los artefactos fluorescentes deben ir colgados.
*Los conductores no acotados son de 2mm2.
*Los fluorescentes deben tener capacitores.
*Los TC son tableros de comando de luces y tomas.
*Los TCV son tableros de comando de ventiladores.

MINISTERIO DE EDUCACION Y CULTURA DIRECCIÓN DE INFRAESTRUCTURA		09
2 Aulas tipo 5.80 x 6.80 con techo de tejas	PLANTA INSTALACION ELECTRICA	Esc.: 1/75

DETALLE DADO DE Ho. Ao

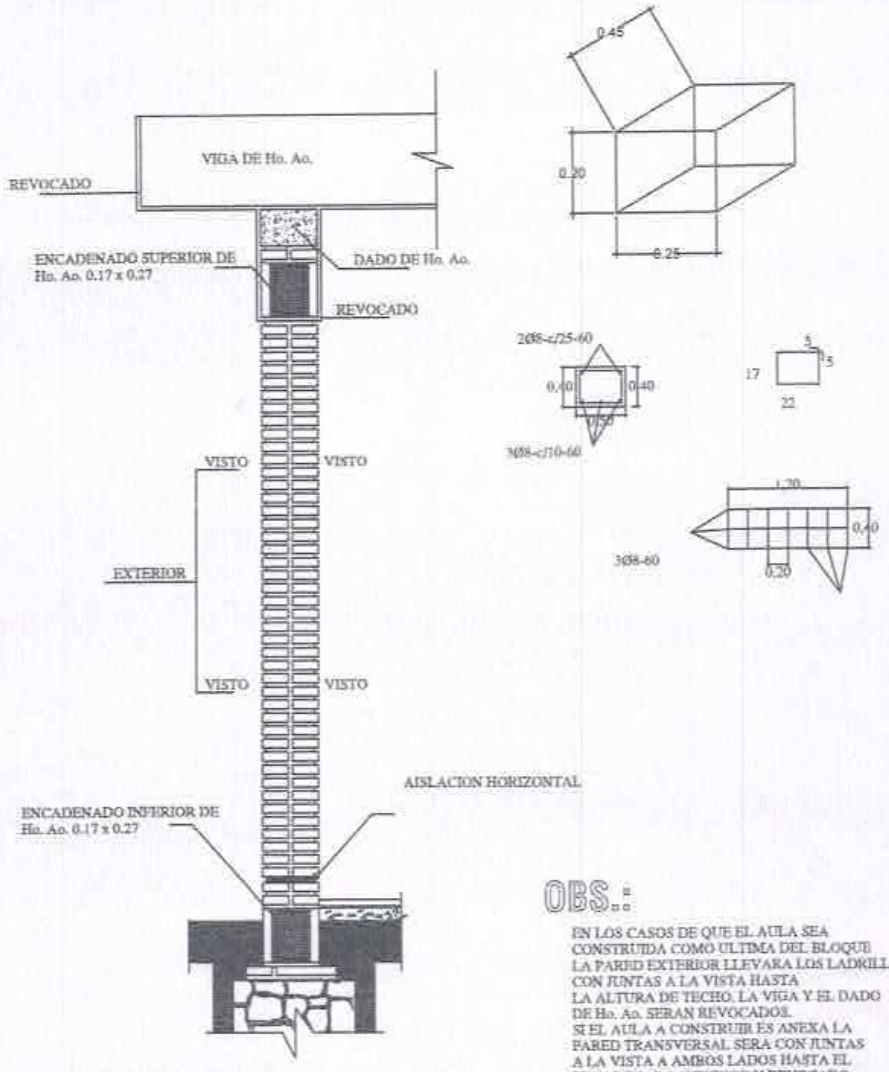

OBS.:

EN LOS CASOS DE QUE EL AULA SEA CONSTRUIDA COMO ULTIMA DEL BLOQUE LA PARED EXTERIOR LLEVARA LOS LADRILLOS CON JUNTAS A LA VISTA HASTA LA ALTURA DE TECHO, LA VIGA Y EL DADO DE Ho. Ao. SERAN REVOCADOS.
SI EL AULA A CONSTRUIR ES ANEXA LA PARED TRANSVERSAL SERA CON JUNTAS A LA VISTA A AMBOS LADOS HASTA EL ENCADENADO SUPERIOR Y REVOCADO HASTA EL TECHO, TAMBIEN LA VIGA Y EL DADO.

MINISTERIO DE EDUCACION Y CULTURA DIRECCIÓN DE INFRAESTRUCTURA		10
2 Aulas tipo 5.80 x 6.80 con techo de tejas	DETALLES VARIOS	Sin Escala

PUERTA DE ACCESO - TABLERO
(ABRE HACIA AFUERA)

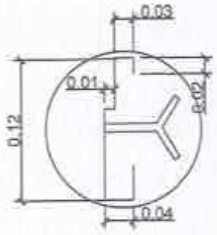

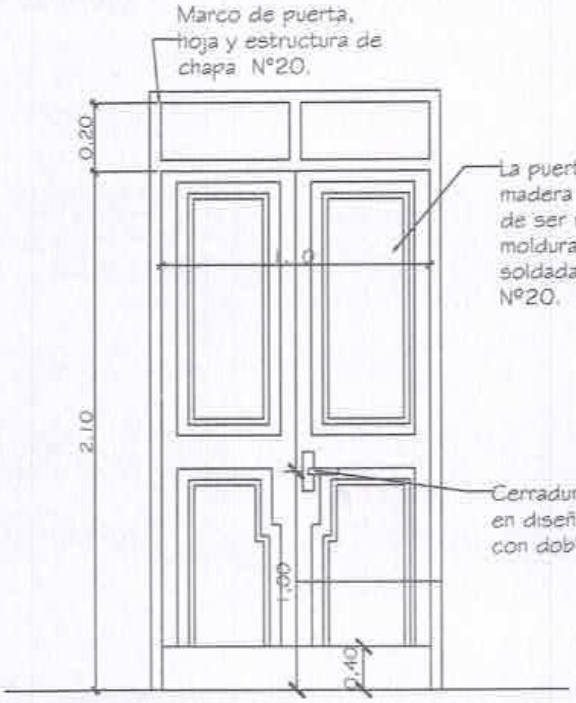

Observaciones:
* El modelo de la puerta tablero puede variar, lo importante es respetar las medidas indicadas (1.10 x 2.10m).
* Se debe eliminar el uso del sistema tambor circular en las cerraduras.

MINISTERIO DE EDUCACION Y CULTURA DIRECCIÓN DE INFRAESTRUCTURA		11
2 Aulas tipo 5.80 x 6.80 con techo de tejas	DETALLE ABERTURAS	Sin Escala

OBSERVACIONES: * LAS MEDIDAS PRESENTADAS EN ESTE DETALLE DEBEN SER RESPETADAS POR EL HERRERO CONTRATADO.
* COLOCAR LOS BALANCINES EN LA PARTE INTERNA PARA EVITAR QUE LOS COMANDOS TOPEN CON LOS MISMOS.

DETALLE DE BALANCINES

M MOVIL
F FIJO

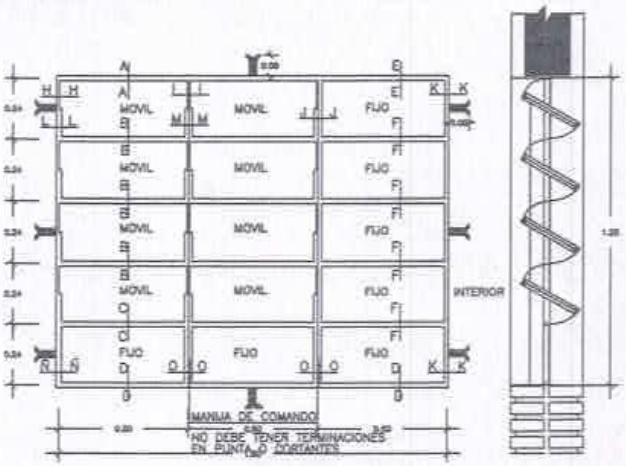

VENTANA BALANCIN TIPO C

MINISTERIO DE EDUCACION Y CULTURA DIRECCIÓN DE INFRAESTRUCTURA		12
2 Aulas tipo 5.80 x 6.80 con techo de tejas	DETALLE ABERTURAS	Sin Escala

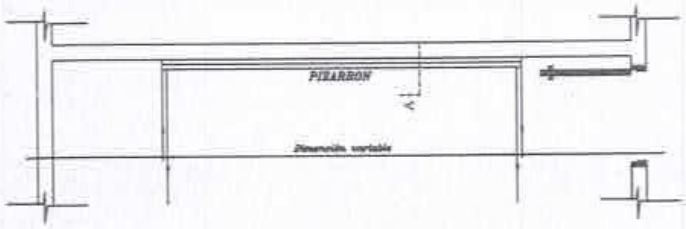

UBICACIÓN DEL PIZARRÓN

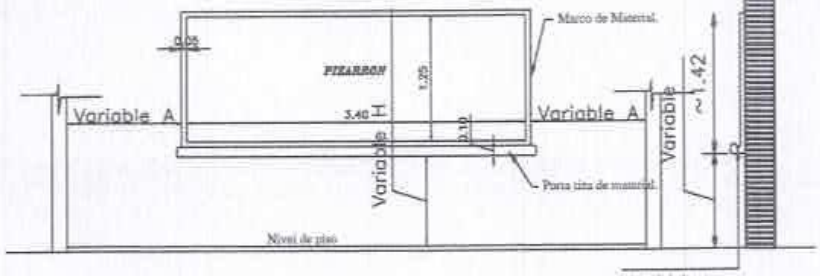

ALZADO FRONTAL

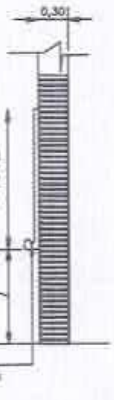

CORTE A

CONSTRUCCION DE PIZARRON EMPOTRADO EN MURO

ESPECIFICACIONES TECNICAS

* 1- Sobre el muro de ladrillo marcar las dimensiones recomendadas preparar el marco de material y porta tiza con ladrillos empotrados, revocados posteriormente con mortero, cemento-arena(1:3), darlele una terminación redondeada en las aristas interiores.

* 2- En la zona de pizarrón propiamente, aplicar una azotada con hidrófugo(ceresita), posteriormente revoque con mortero cemento-arena(1:3), y aplicación de tres manos de enduido plastica, con textura de terminación luego de la cantidad de alisado necesarios.

* 3- Aplicar sellador o fijador plástico, posteriormente aplicar tres manos de pintura sintética para pizarrón color verde pizarra, en el marco y portaziza luego del mismo proseso pintura sintéticas color gris.

OBSERVACION

* 1- PARA ESCUELA	* 2- PARA COLEGIO
(A) 1.15 mts.	(A) 1.70 mts.
(H) 0.70 mts.	(H) 0.80 mts.

MINISTERIO DE EDUCACION Y CULTURA DIRECCIÓN DE INFRAESTRUCTURA		13
2 Aulas tipo 5.80 x 6.80 con techo de tejas	DETALLE PIZARRON	Sin Escala

C- BAÑO SEXADO TIPO 2,55 X 4,00 CON TECHO DE TEJAS

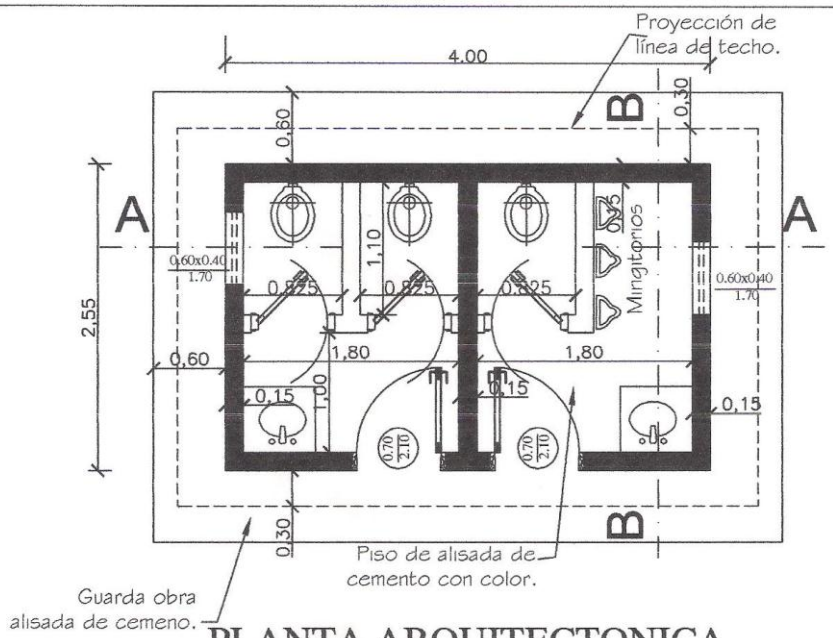

PLANTA ARQUITECTONICA

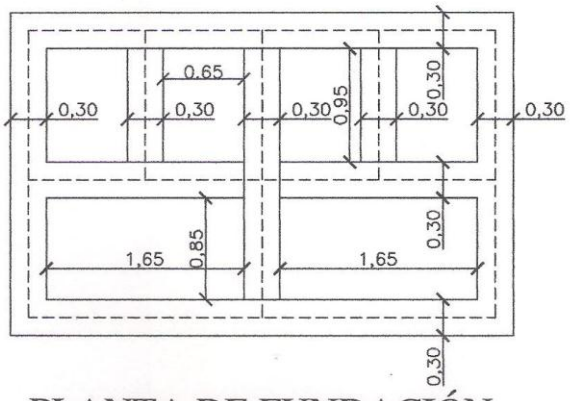

PLANTA DE FUNDACIÓN

MINISTERIO DE EDUCACION Y CULTURA DIRECCIÓN DE INFRAESTRUCTURA		01
SSHH tipo 2.55 x 4.00 con techo de tejas	PLANTA ARQUITECTONICA Y DE FUNDACION	Esc.: 1/75

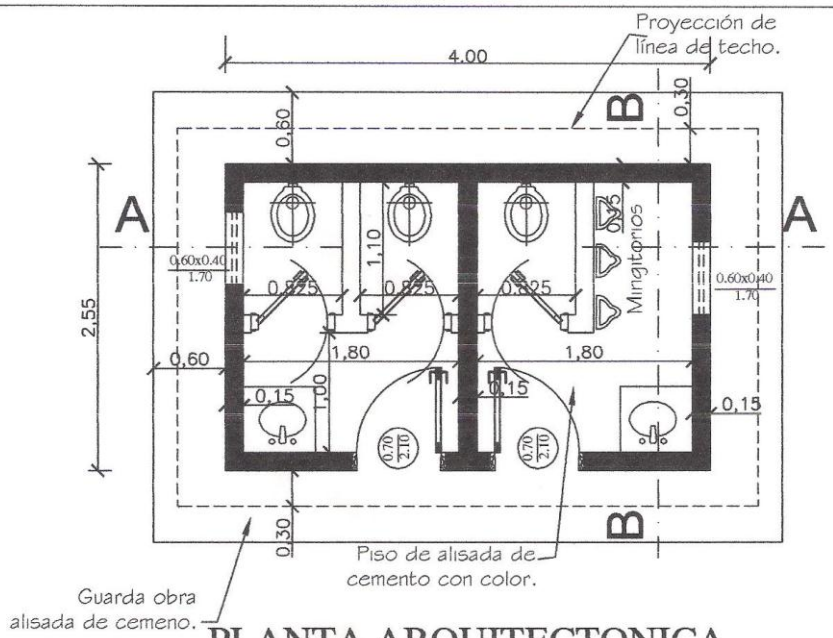

PLANTA ARQUITECTONICA

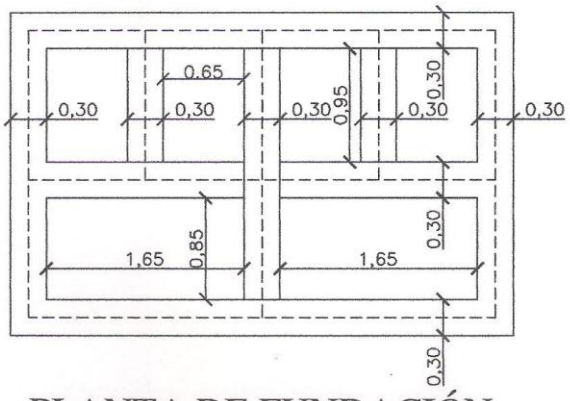

PLANTA DE FUNDACIÓN

MINISTERIO DE EDUCACION Y CULTURA DIRECCIÓN DE INFRAESTRUCTURA		01
SSHH tipo 2.55 x 4.00 con techo de tejas	PLANTA ARQUITECTONICA Y DE FUNDACION	Esc.: 1/75

MINISTERIO DE EDUCACION Y CULTURA DIRECCIÓN DE INFRAESTRUCTURA		03
SSHH tipo 2.55 x 4.00 con techo de tejas	FACHADA FRONTAL Y LATERAL	Esc.: 1/100

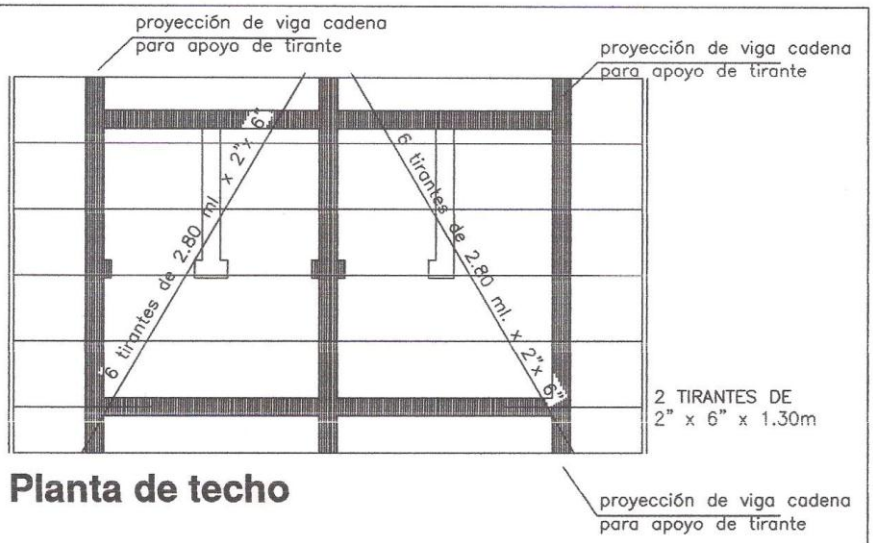

Planta de techo

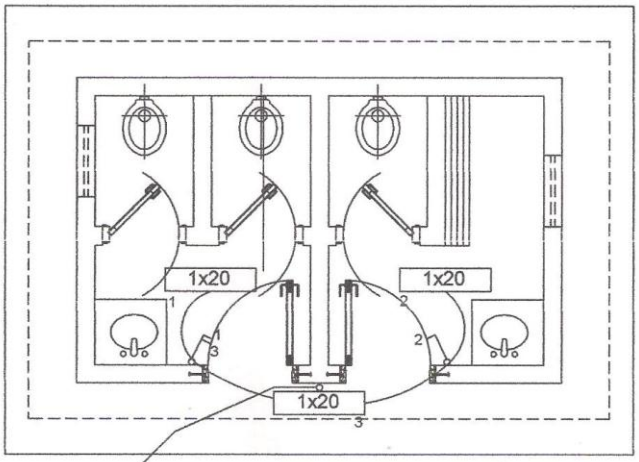

Instalación Eléctrica

MINISTERIO DE EDUCACION Y CULTURA DIRECCIÓN DE INFRAESTRUCTURA		04
SSHH tipo 2.55 x 4.00 con techo de tejas	PLANTA ESTRUC. TECHO E INST. ELECTRICA	Esc.: 1/75

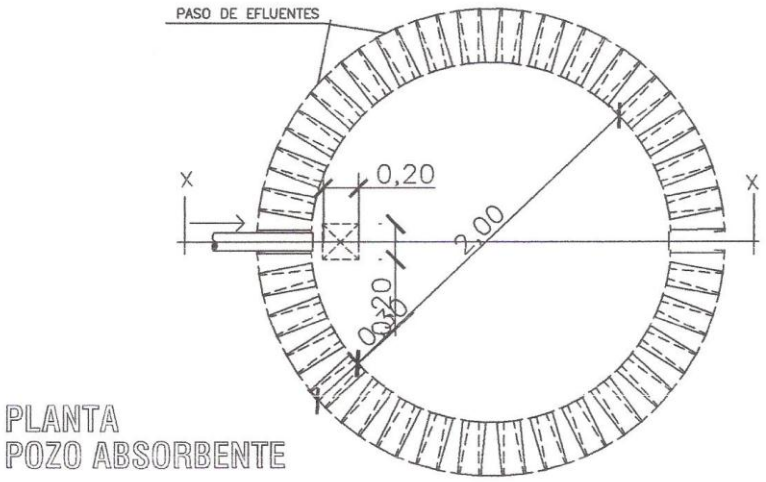

PLANTA
POZO ABSORBENTE

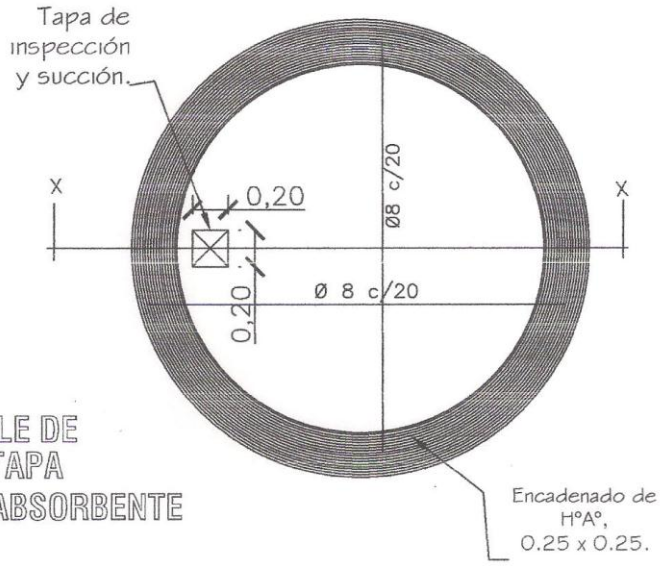

DETALLE DE
LOSA TAPA
POZO ABSORBENTE

MINISTERIO DE EDUCACION Y CULTURA DIRECCIÓN DE INFRAESTRUCTURA		05
SSHH tipo 2.55 x 4.00 con techo de tejas	DETALLE POZO ABSORBENTE	Sin Escala

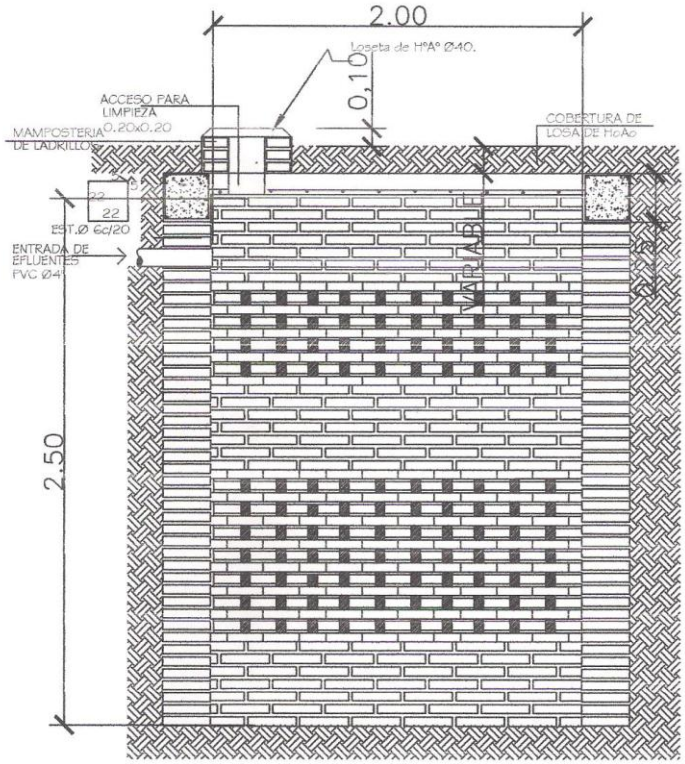

POZO ABSORBENTE

CORTE X-X

MINISTERIO DE EDUCACION Y CULTURA DIRECCIÓN DE INFRAESTRUCTURA		06
SSHH tipo 2.55 x 4.00 con techo de tejas	DETALLE POZO ABSORBENTE	Sin Escala

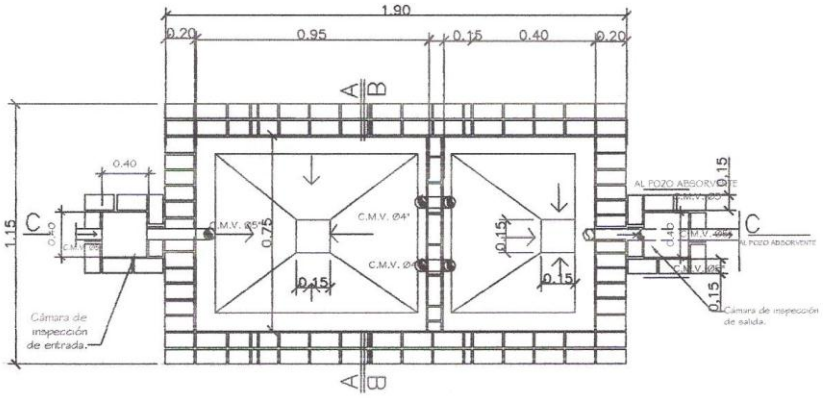

PLANTA CAMARA SEPTICA

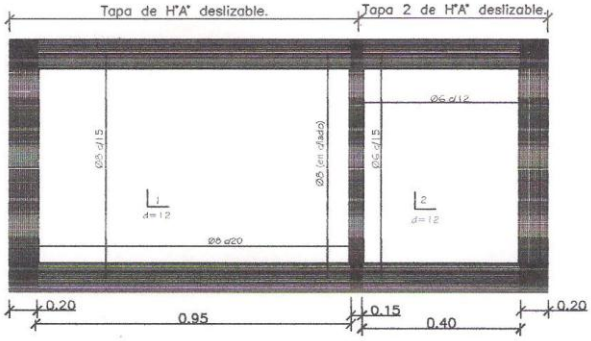

DETALLE DE LOSA TAPA CAMARA SEPTICA

MINISTERIO DE EDUCACION Y CULTURA DIRECCIÓN DE INFRAESTRUCTURA		07
SSHH tipo 2.55 x 4.00 con techo de tejas	DETALLE CAMARA SEPTICA	Sin Escala

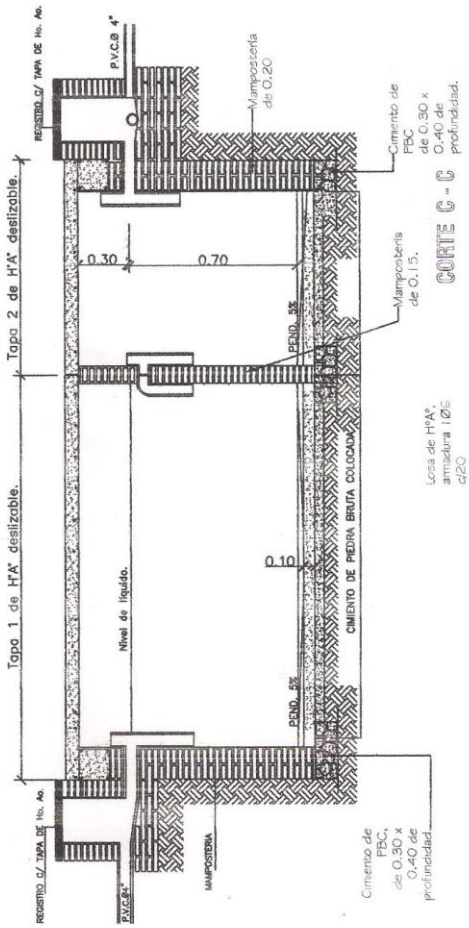

MINISTERIO DE EDUCACION Y CULTURA DIRECCIÓN DE INFRAESTRUCTURA	08
SSHH tipo 2.55 x 4.00 con techo de tejas — DETALLE CAMARA SEPTICA	Sin Escala