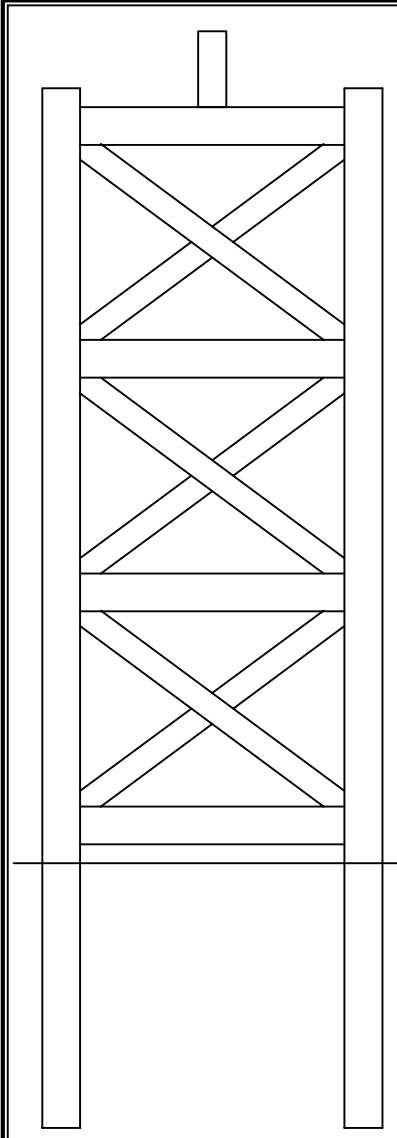

VISTA LATERAL

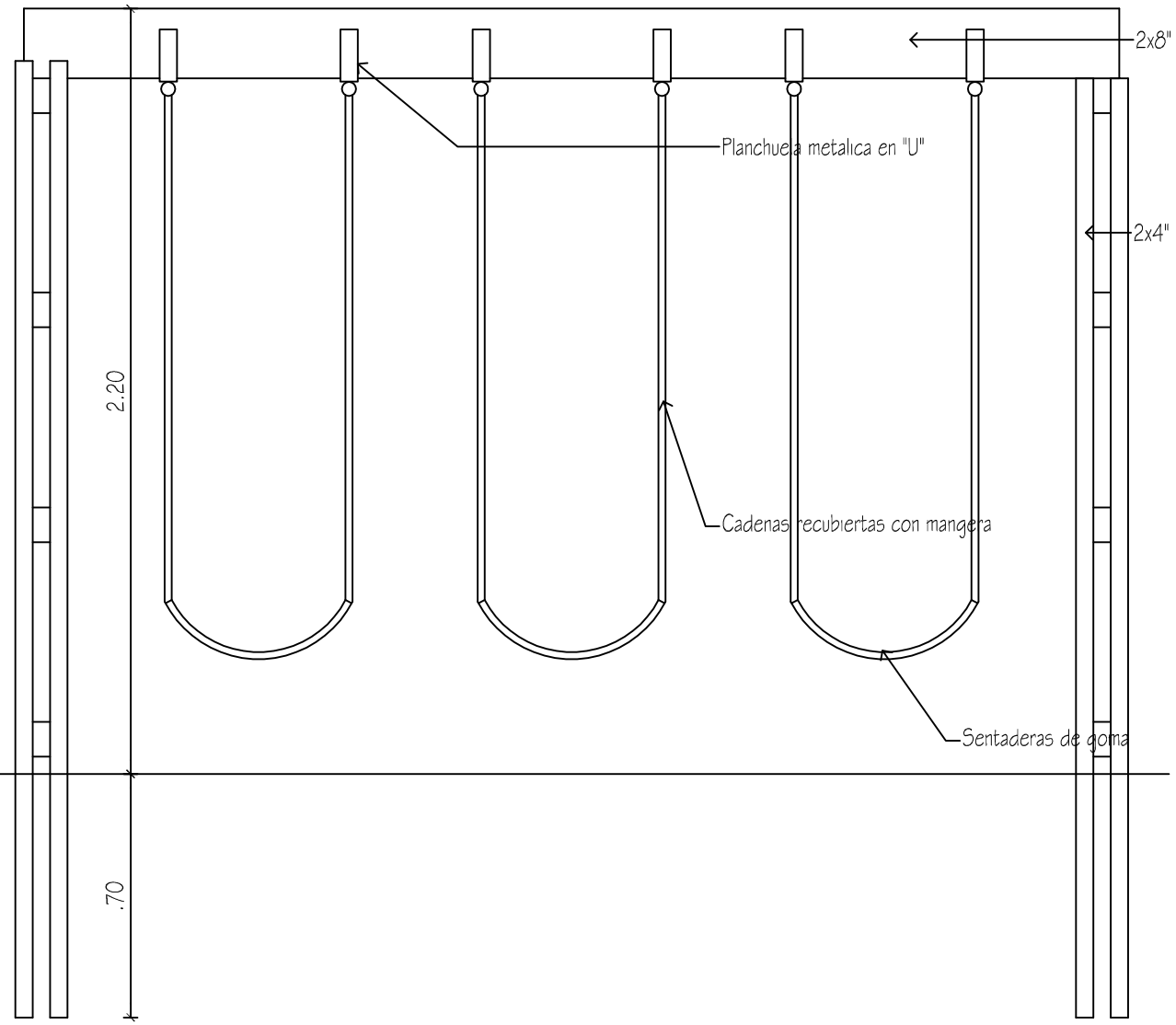

VISTA FRONTAL

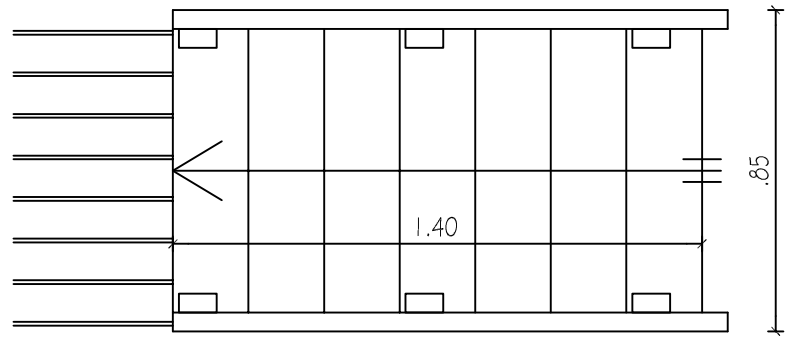

PLANTA

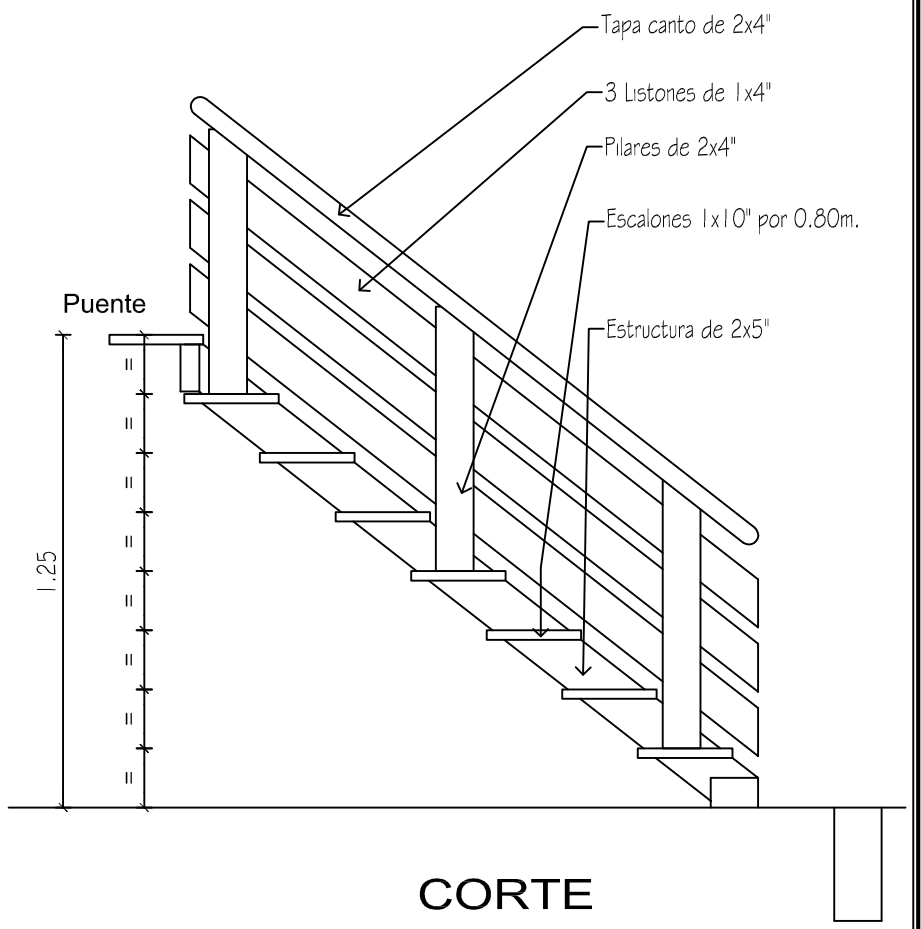

CORTE

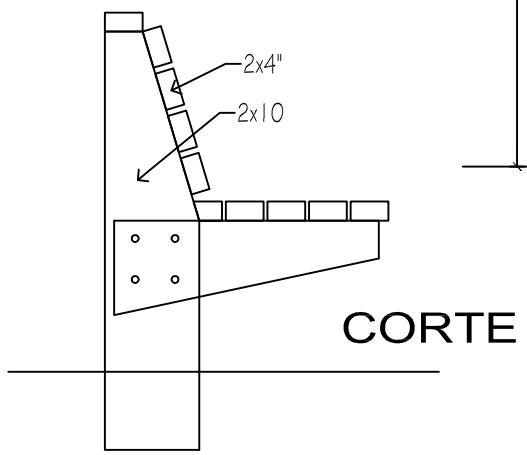

CORTE

ESCALERA

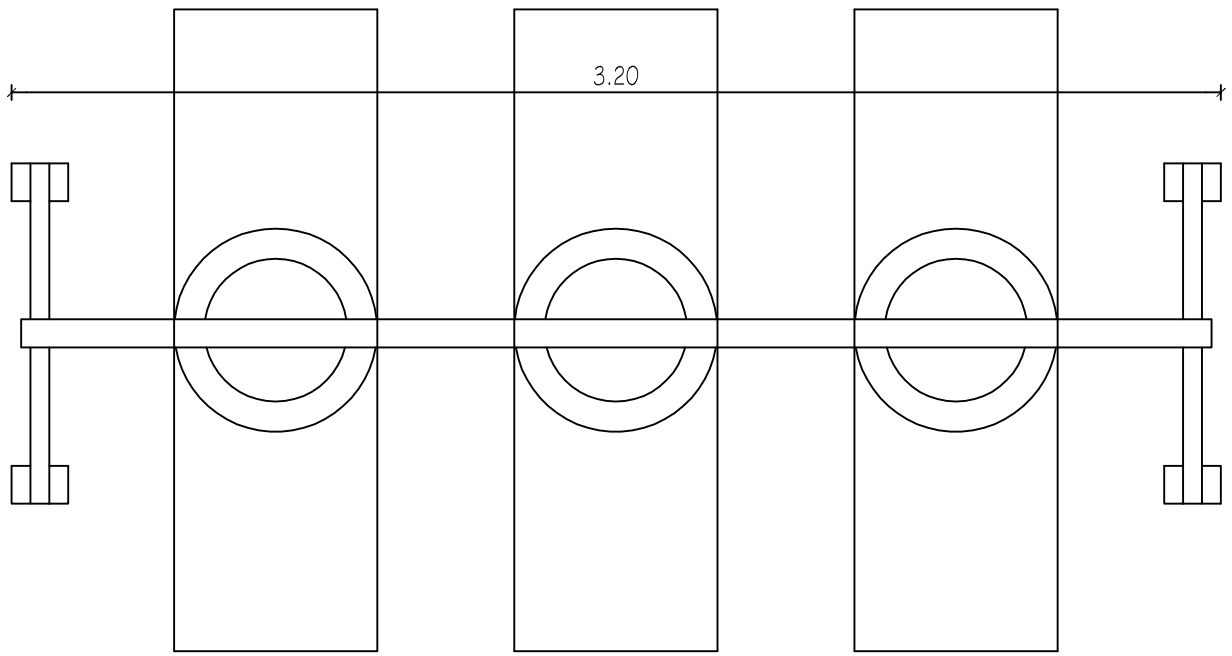

HAMACAS

PLANTA

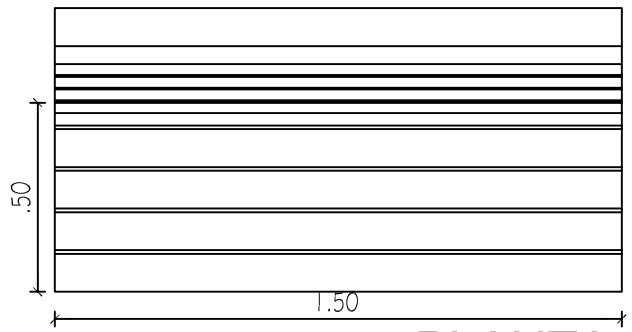

PLANTA

BANCO

PODER JUDICIAL
CORTE SUPREMA DE JUSTICIA
DIRECCION DE INFRAESTRUCTURA FISICA

OBRA: JUZGADO DE PAZ CAPIATA UBICACION: CIRCUNSCRIPCION DE CENTRAL			PLANO Nº 29
PLANO: DETALLE DE PARQUE INFANTIL			
PROYECTO	ESCALA	DIBUJO	FECHA
DEPARTAMENTO DE OBRAS Y PROYECTOS	1/20	DDBV	Febrero 2013