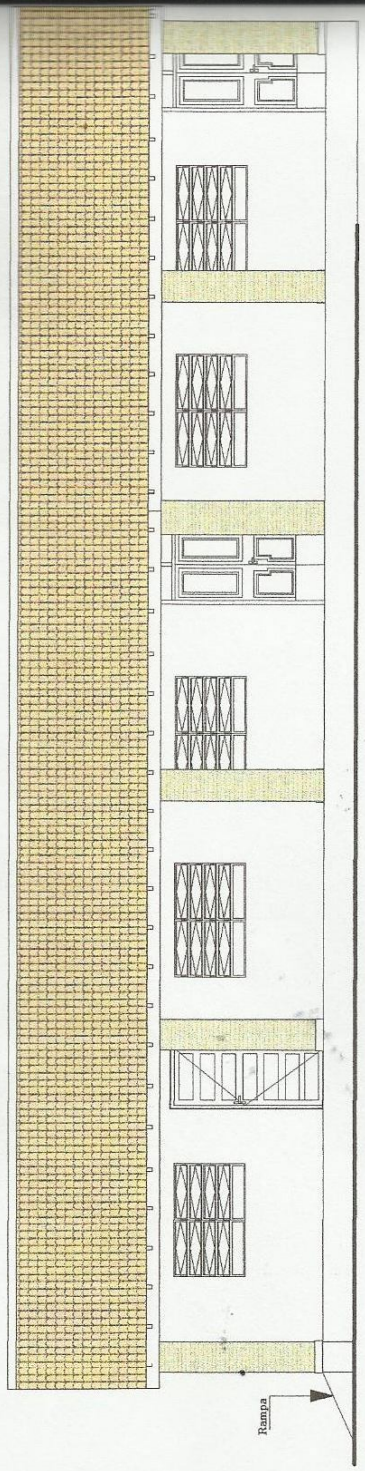

FACHADA OESTE ESC. 1:75

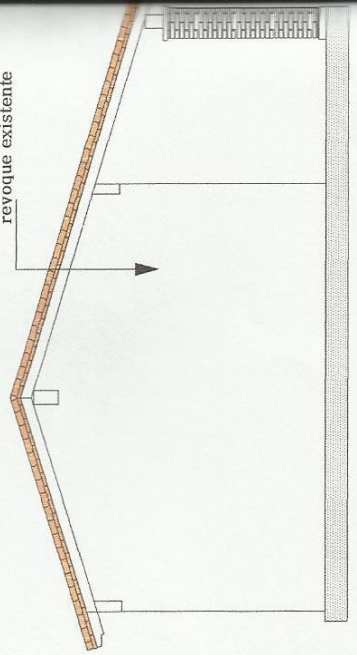

FACHADA NORTE ESC. 1:75

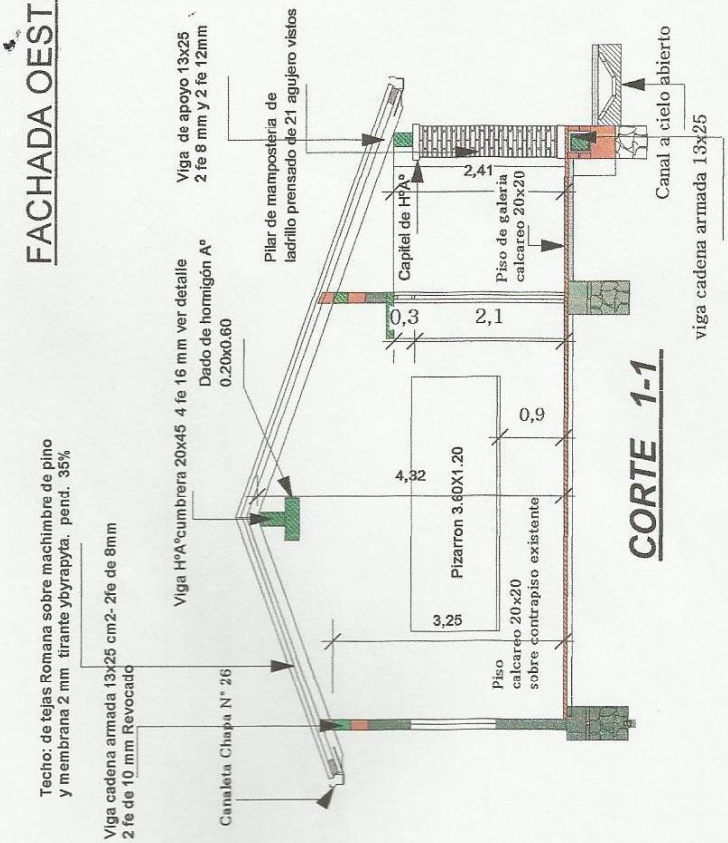

CORTE 1-1

MUNICIPALIDAD DEL DISTRITO SAN COSME

PROYECTO EJECUTIVO REFACCION DE AULA Escuela Basica Nº 3011 ÑU AU

LAMINA: FACHADA Y CORTE

Rosalino Zárate López
ARQUITECTO
Reg. Prof. Nº 577

Arq. Rosalino Zarate
Proyectista

Departamento de Obra

MUNICIPALIDAD DE SAN COSME Y DAMIAN
ASUNCION

Don Denis Genaro Galeano
Intendente Municipal

MINISTERIO DE EDUCACION Y CULTO

DIRECCION DE INFRAESTRUCTURA

3

Refaccion de Aulas

Esc. 1/100

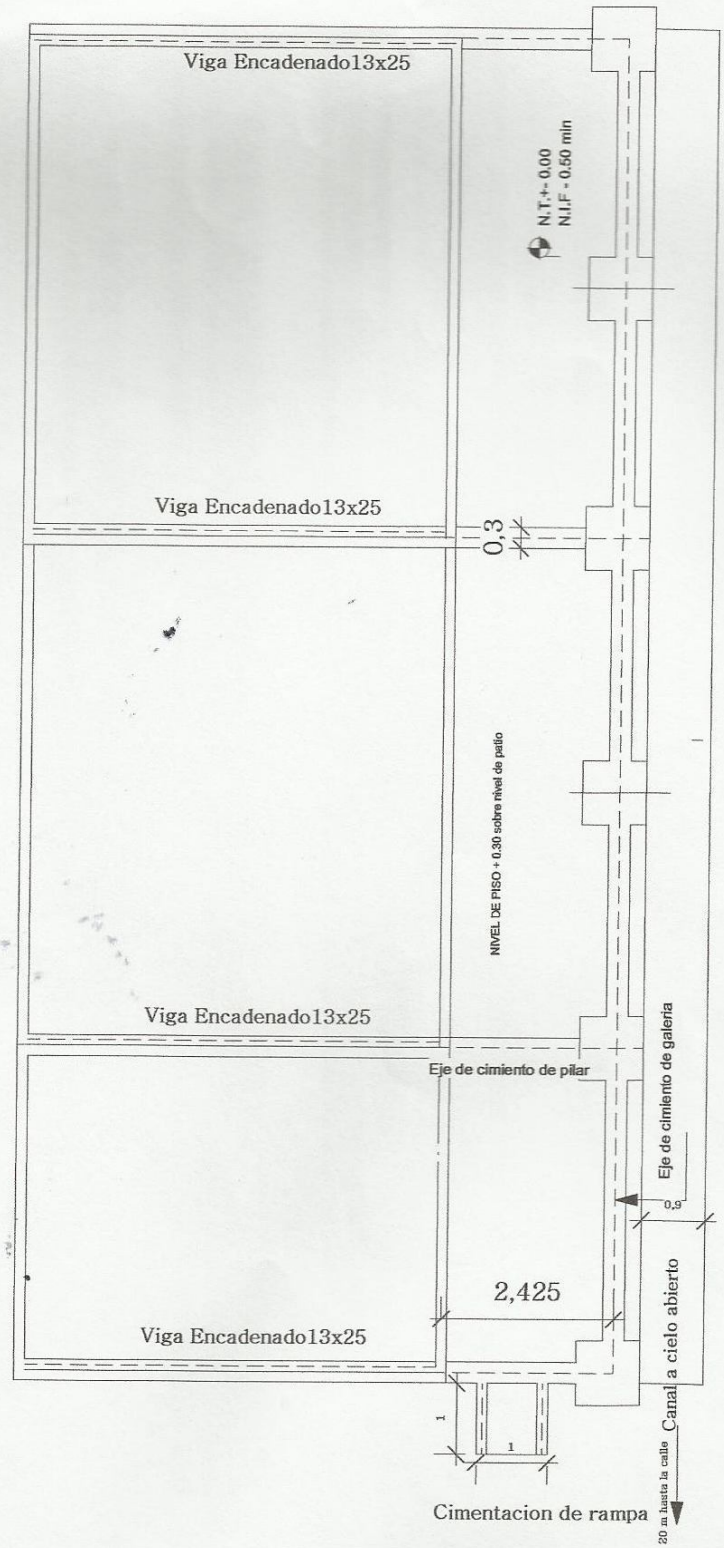

PLANTA DE FUNDACION

MUNICIPALIDAD DEL DISTRITO SAN COSME

PROYECTO EJECUTIVO REFACCION DE AULA Escuela Basica Nº 3011 ÑU AU

LAMINA: PLANTA DE FUNDACION

Rosalino Zárate López
ARQUITECTO
Reg. Prof. Nº 577

Arq. Rosalino Zarate
Proyectista

Departamento de Obras

Don Denis Genaro Galeano
Intendente Municipal

MINISTERIO DE EDUCACION Y CULTO
DIRECCION DE INFRAESTRUCTURA

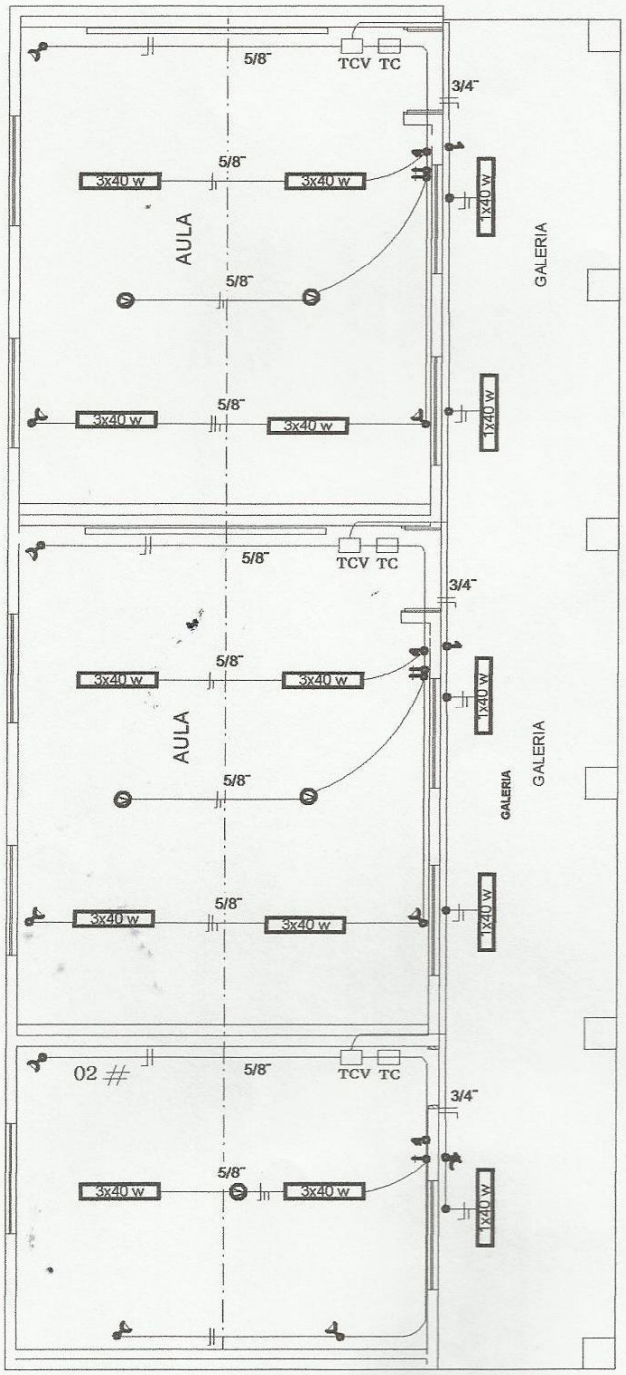

INST. ELECTRICAS

MUNICIPALIDAD DEL DISTRITO SAN COSME

PROYECTO EJECUTIVO REFACCION DE AULA Escuela Basica Nº 3011 ÑU AU

LAMINA: PLANTA DE INST. ELECTRICA

Rosalino Zárate López
ARQUITECTO
Reg. Prof. Nº 577

Arq. Rosalino Zarate
Proyectista

Departamento de Obra

Don Denis Genaro Galeano
Intendente Municipal

MUNICIPALIDAD DE SAN COSME Y DAMIAN
INTENDENCIA

MINISTERIO DE EDUCACION Y CULTO

DIRECCION DE INFRAESTRUCTURA

5

Refaccion de Aulas

Esc. 1/100

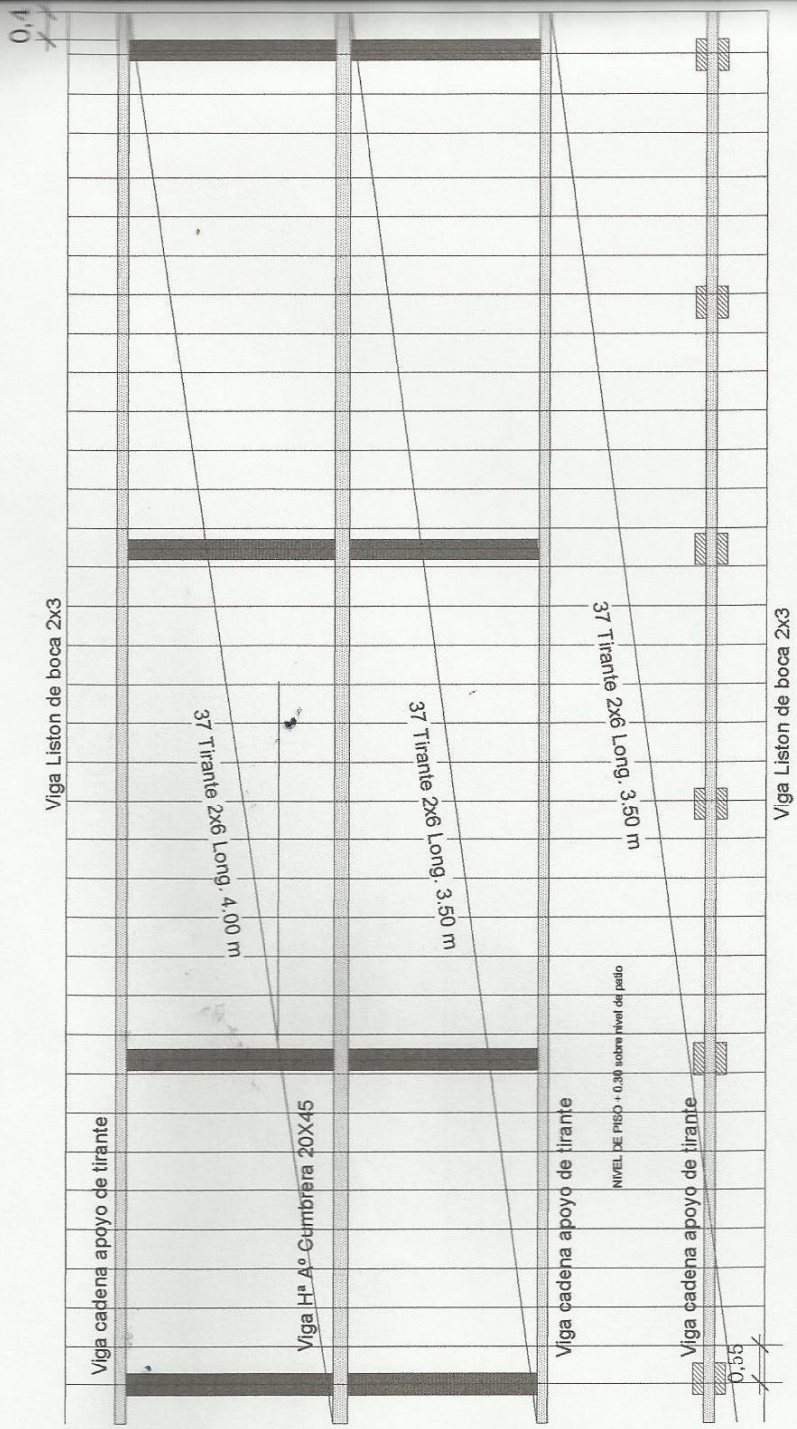

PLANTA DE TECHO

MUNICIPALIDAD DEL DISTRITO SAN COSME

PROYECTO EJECUTIVO REFACCION DE AULA Escuela Basica Nº 3011 ÑU AU

LAMINA: PLANTA DE TECHO

Rosalino Zárate López
ARQUITECTO
Reg. Prof. Nº 577

Arq. Rosalino Zarate
Proyectista

Departamento de Obra

Don Denis Genaro Galeano
Intendente Municipal

MINISTERIO DE EDUCACION Y CULTO

DIRECCION DE INFRAESTRUCTURA

6

Refaccion de Aulas

Esc. 1/100

DETALLE DE CUÑA

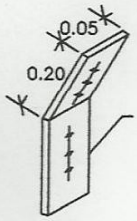

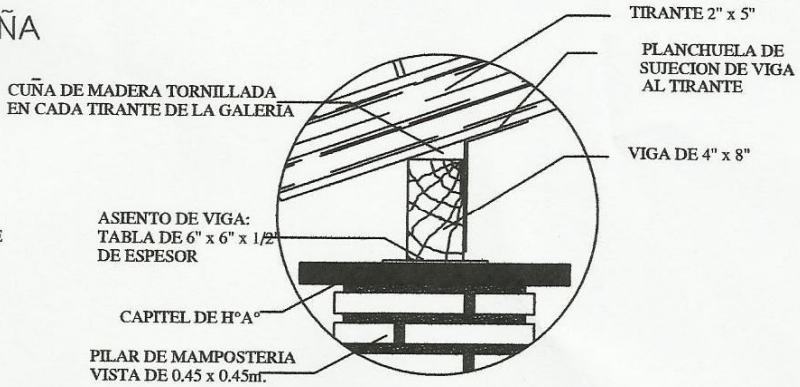

Obs.: Para todas las aulas en los apoyos de los tirantes sobre las vigas de galerias, dichos tirantes deberán encuñarse, con cuñas de madera tornilladas y planchuela según detalle, cada tirante intermedio

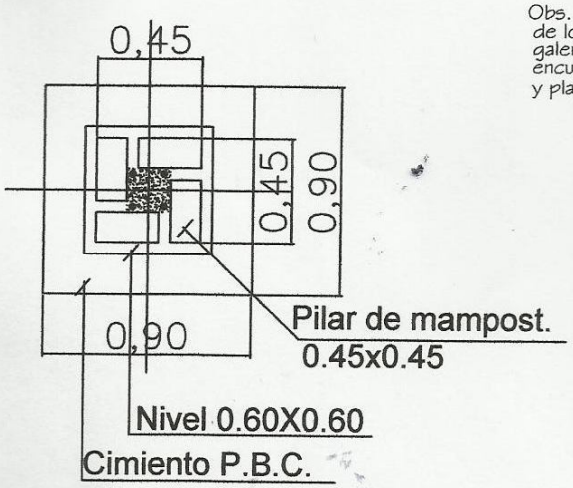

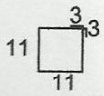

Est. 10ø-c/40cm. - 50cm.

Total 8

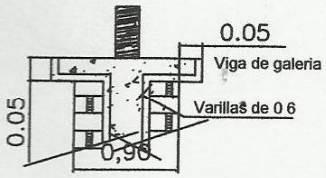

DETALLE CAPITEL

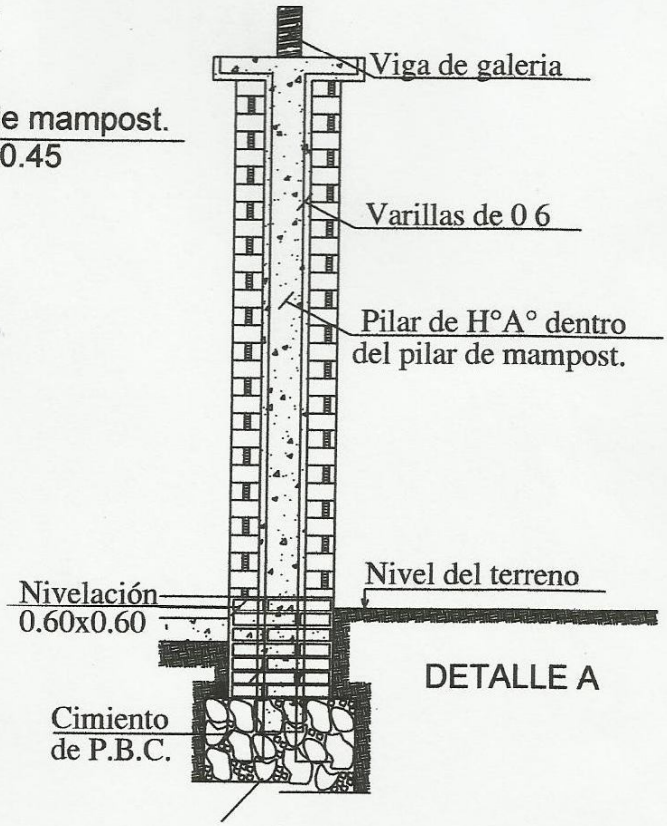

DETALLE A

MINISTERIO DE EDUCACION Y CULTURA DIRECCIÓN DE INFRAESTRUCTURA		06
2 Aulas tipo 5.80 x 6.80 con techo de tejas	DETALLES VARIOS	Sin Escala

Rosalino Zárate López
ARQUITECTO
Reg. Prof. Nº 577

MUNICIPALIDAD DE SAN COSME Y DAMIAN
INTENDENCIA

Denis Genaro Galeano
Intendente Municipal

VIGA Y DADO DE HºAº

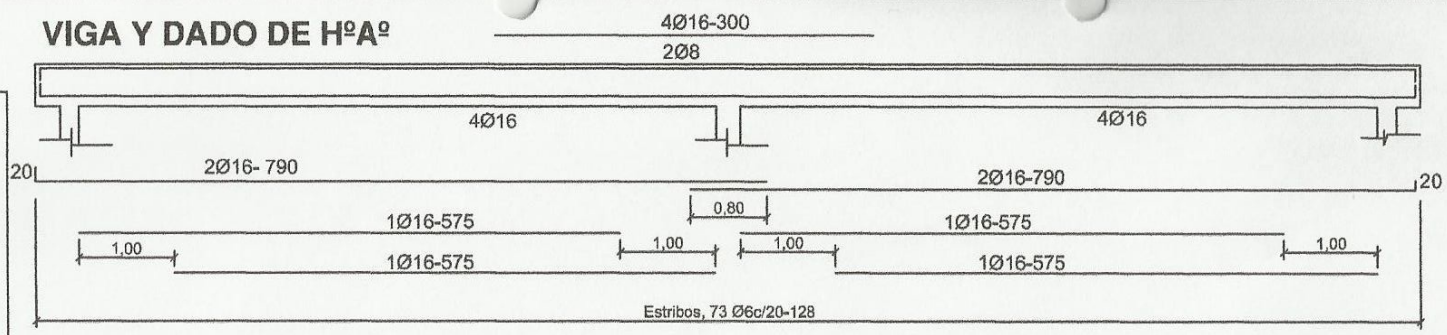

Viga H°A° 0.20x0.45

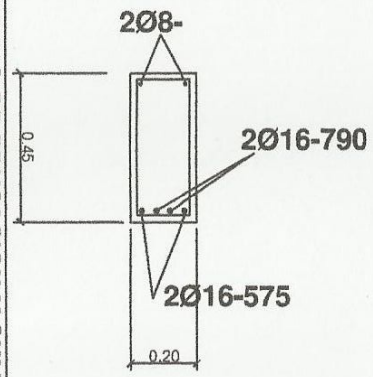

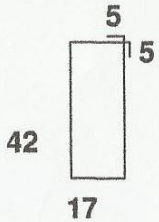

DADO DE Hº Aº DE 0.20 X 0.25 X 0.60

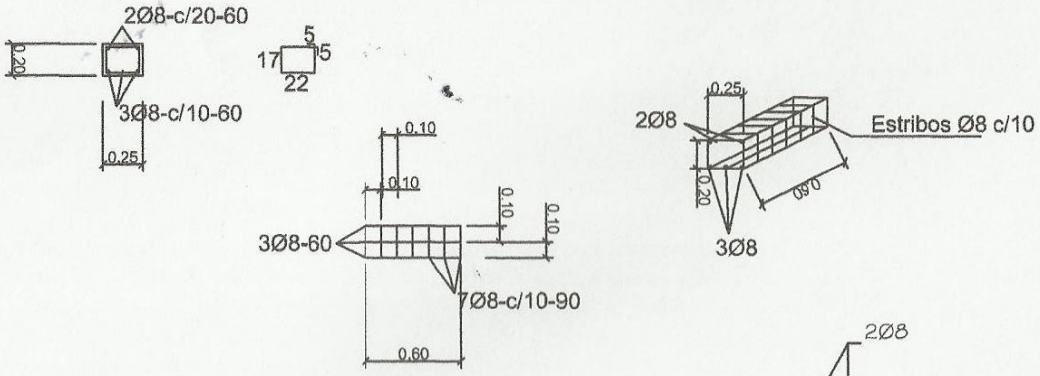

ENCADENADO SUPERIOR E INFERIOR

PAREDES DE 0.15 Y DE 0.30

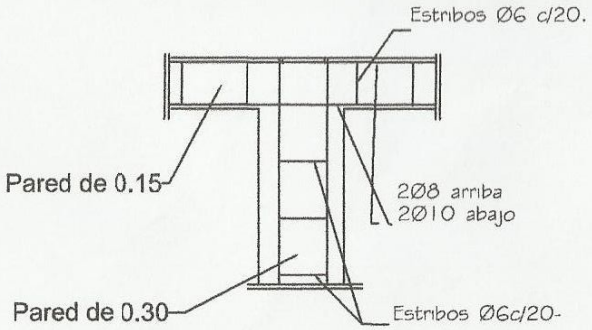

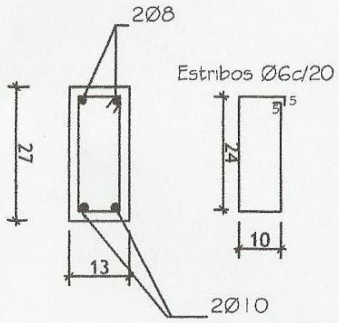

PARED DE 0.15

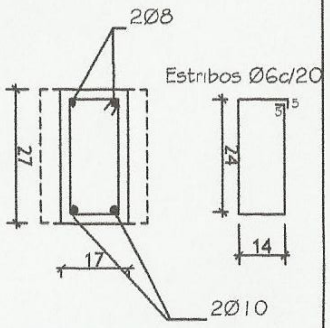

PARED DE 0.30

MINISTERIO DE EDUCACION Y CULTURA

DIRECCIÓN DE INFRAESTRUCTURA

2 Aulas tipo 5.80 x 6.80 con techo de tejas | DETALLES ESTRUCTURAS DE H°A° | 07

Sin Escala

Rosalino Zaldívar Lopez
ARQUITECTO
Reg. Prof. Nº 577

MUNICIPALIDAD DE SAN DOMINGO Y DAMIAN
INTENDENCIA
Dennis Genaro Galeano
Intendente Municipal

DETALLE DADO DE Ho. Ao

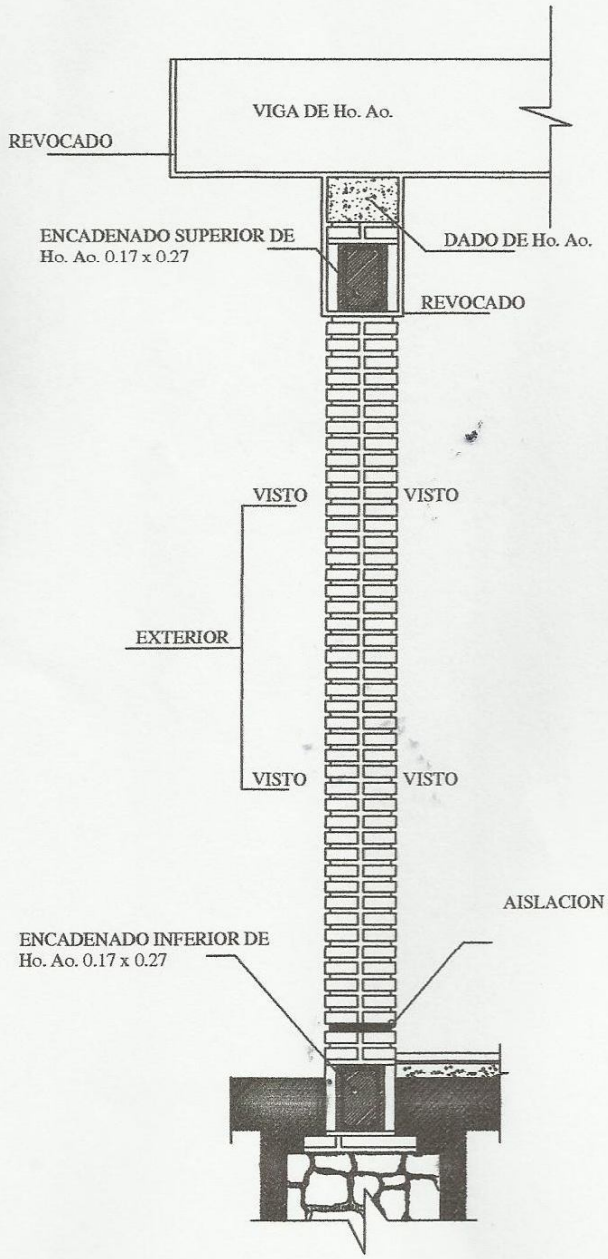

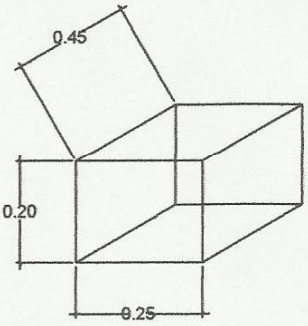

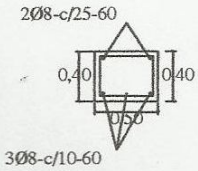

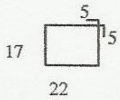

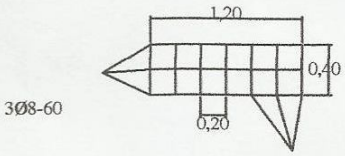

OBS.:

EN LOS CASOS DE QUE EL AULA SEA
CONSTRUIDA COMO ULTIMA DEL BLOQUE
LA PARED EXTERIOR LLEVARA LOS LADRILLOS
CON JUNTAS A LA VISTA HASTA
LA ALTURA DE TECHO, LA VIGA Y EL DADO
DE Ho. Ao. SERAN REVOCADOS.
SI EL AULA A CONSTRUIR ES ANEXA LA
PARED TRANSVERSAL SERA CON JUNTAS
A LA VISTA A AMBOS LADOS HASTA EL
ENCADENADO SUPERIOR Y REVOCADO
HASTA EL TECHO, TAMBIEN LA VIGA Y EL DADO.

MINISTERIO DE EDUCACION Y CULTURA DIRECCIÓN DE INFRAESTRUCTURA		10
2 Aulas tipo 5.80 x 8.00 con techo de tejas	DETALLES VARIOS	Sin Escala

MUNICIPALIDAD DE SAN JOSE Y DAMIAN
INTENDENCIA

Denis Genaro Galeano
Intendente Municipal

Rosalino Zárate López
ARQUITECTO
Reg. Prof. Nº 577

OBSERVACIONES: * LAS MEDIDAS PRESENTADAS EN ESTE DETALLE DEBEN SER RESPETADAS POR EL HERRERO CONTRATADO.
* COLOCAR LOS BALANCINES EN LA PARTE INTERNA PARA EVITAR QUE LOS COMANDOS TOPEN CON LOS MISMOS.

DETALLE DE BALANCINES

M MOVIL
F FIJO

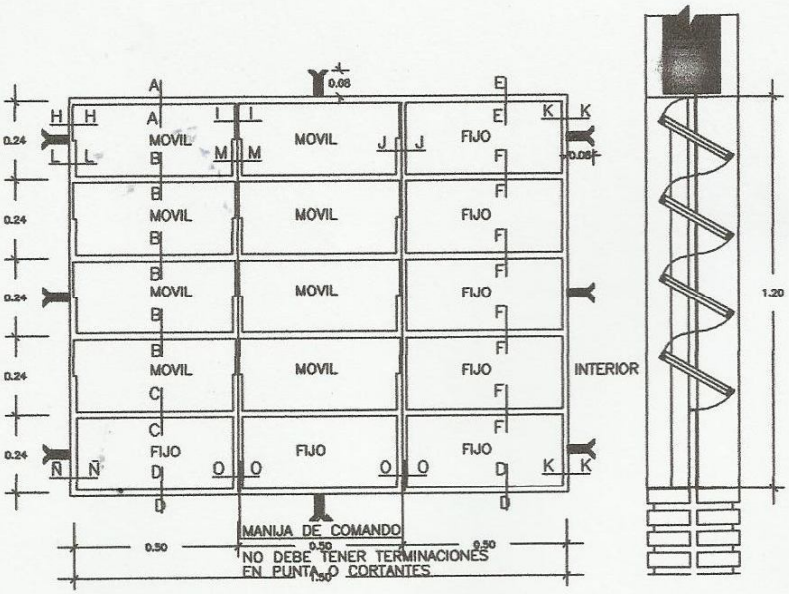

VENTANA BALANCIN TIPO C

MINISTERIO DE EDUCACION Y CULTURA DIRECCIÓN DE INFRAESTRUCTURA		12
2 Aulas Tipo 6.00 x 6.80 con techo de tejas	DETALLE ABERTURAS	Sin Escala

MUNICIPALIDAD DE SAN COSME Y DAMIAN
INTENDENCIA

Denis Genaro Galeano
Intendente Municipal

Rosalino Zárate López
ARQUITECTO
Reg. Prof. Nº 577

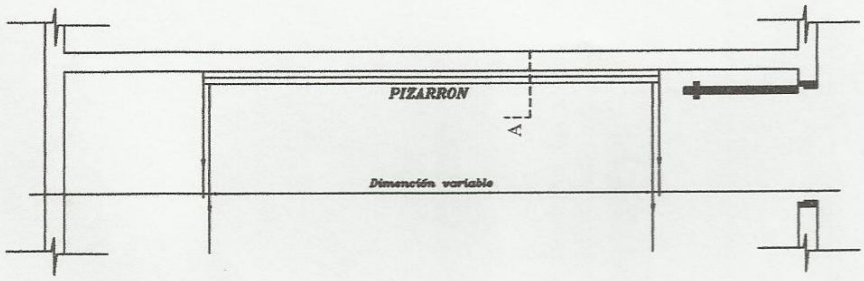

UBICACIÓN DEL PIZARRÓN

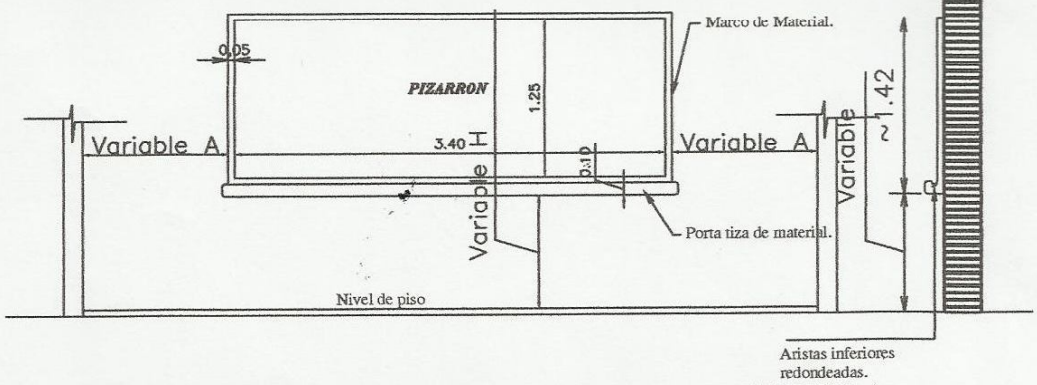

ALZADO FRONTAL

CORTE A

CONSTRUCCION DE PIZARRON EMPOTRADO EN MURO

ESPECIFICACIONES TECNICAS

* 1- Sobre el muro de ladrillo marcar las dimenciones recomendadas preparar el marco de material y porta tiza con ladrillos empotrados, revocados posteriormente con mortero, cemento-arena(1:3), dandole una terminación redondeada en las aristas interiores.

* 2- En la zona de pizarrón propiamente, aplicar una azotada con hidrófugo(ceresita), posteriormente revoque con mortero cemento-arena(1:3), y aplicación de tres manos de enduido plastico, con textura de terminación luego de la cantidad de alizado necesarios.

* 3- Aplicar sellador o fijador plástico, posteriormente aplicar tres manos de pintura sintética para pizarrón color verde pizarra, en el marco y portatiza luego del mismo proseso pintura sitéticas color gris.

OBSERVACION

* 1- PARA ESCUELA	* 2- PARA COLEGIO
(A) 1.15 mts.	(A) 1.70 mts.
(H) 0.70 mts.	(H) 0.80 mts.

MINISTERIO DE EDUCACION Y CULTURA DIRECCIÓN DE INFRAESTRUCTURA		13
2 Aulas de 6.80 x 6.80 con techo de tejas	DETALLE PIZARRON	Sin Escala

MUNICIPALIDAD DE SAN COSME Y DAMIAN
INTENDENCIA

Denis Genaro Galeano
Intendente Municipal

Rosalino Zárate López
ARQUITECTO
Reg. Prof. Nº 577

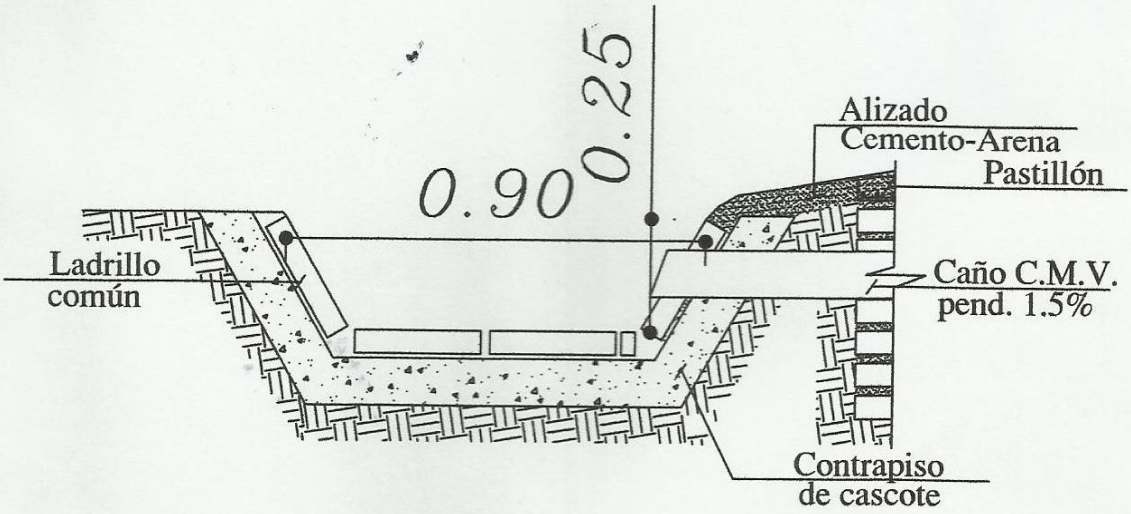

CANAL DE DESAGUE 0.90m. DE ANCHO
Esc. 1/25

MINISTERIO DE EDUCACION Y CULTURA DIRECCIÓN DE INFRAESTRUCTURA		01
Canal de Desagüe	DETALLE CANAL DE DESAGÜE 0.90 m	Esc.: 1/25

MUNICIPALIDAD DE SAN COSME Y DAMIAN
INTENDENCIA

Rosalino Zárate López
ARQUITECTO
Reg. Prof. Nº 577

Denis Genaro Galeano
Intendente Municipal

PLANO DE UBICACION

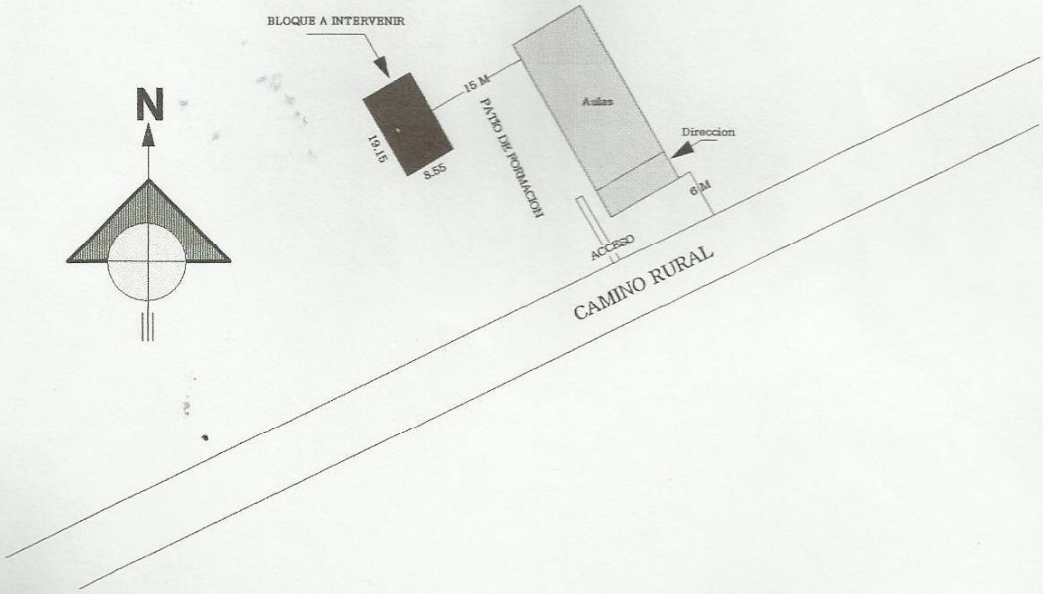

MUNICIPALIDAD DEL DISTRITO SAN COSME

PROYECTO EJECUTIVO REFACCION DE AULA Escuela Basica Nº 3011 ÑU AU

LAMINA: PLANTA DE UBICACION

Rosalino Zárate López
ARQUITECTO
Reg. Prof. Nº 577
Departamento de Obra

Arq. Rosalino Zarate
Proyectista

MUNICIPALIDAD DE SAN COSME Y DAMIAN
INTENDENCIA

Don Denis Genaro Galeano
Intendente Municipal

MINISTERIO DE EDUCACION Y CULTO
DIRECCION DE INFRAESTRUCTURA

1

Refaccion de Aulas

Esc. S/ESC

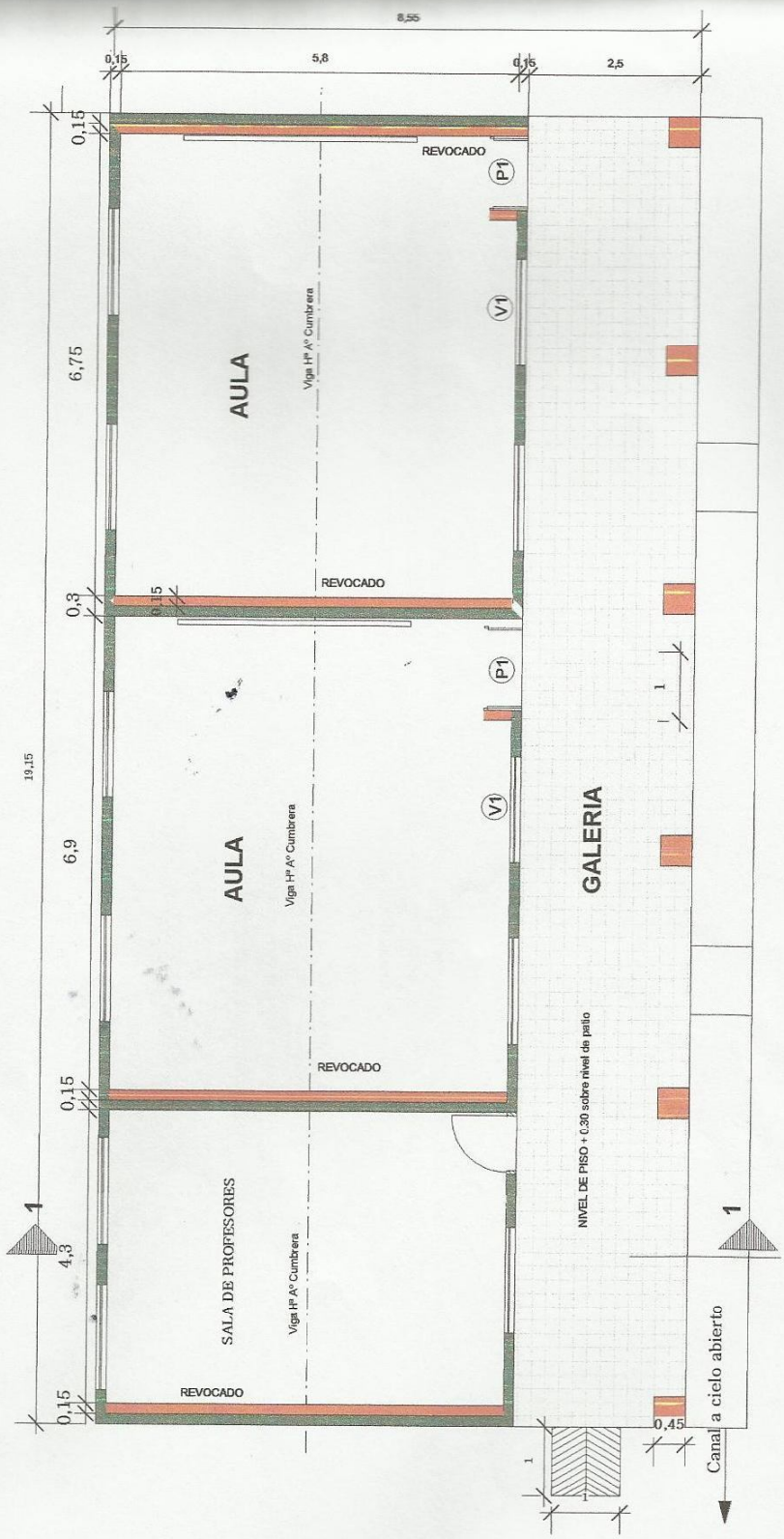

PLANTA ACOTADA ESC. 1:75

MUNICIPALIDAD DEL DISTRITO SAN COSME

PROYECTO EJECUTIVO REFACCION DE AULA Escuela Basica Nº 3011 ÑU AU

LAMINA: PLANTA ACOTADA

Rosalino Zárate López
ARQUITECTO
Reg. Prof. Nº 577

Arq. Rosalino Zarate
Proyectista

Departamento de Obra

Don Denis Genaro Galeano
Intendente Municipal

MUNICIPALIDAD DE SAN COSME Y DAMIAN
ÑU GUAZU

MINISTERIO DE EDUCACION Y CULTO
DIRECCION DE INFRAESTRUCTURA

2

Refaccion de Aulas

Esc. 1/100