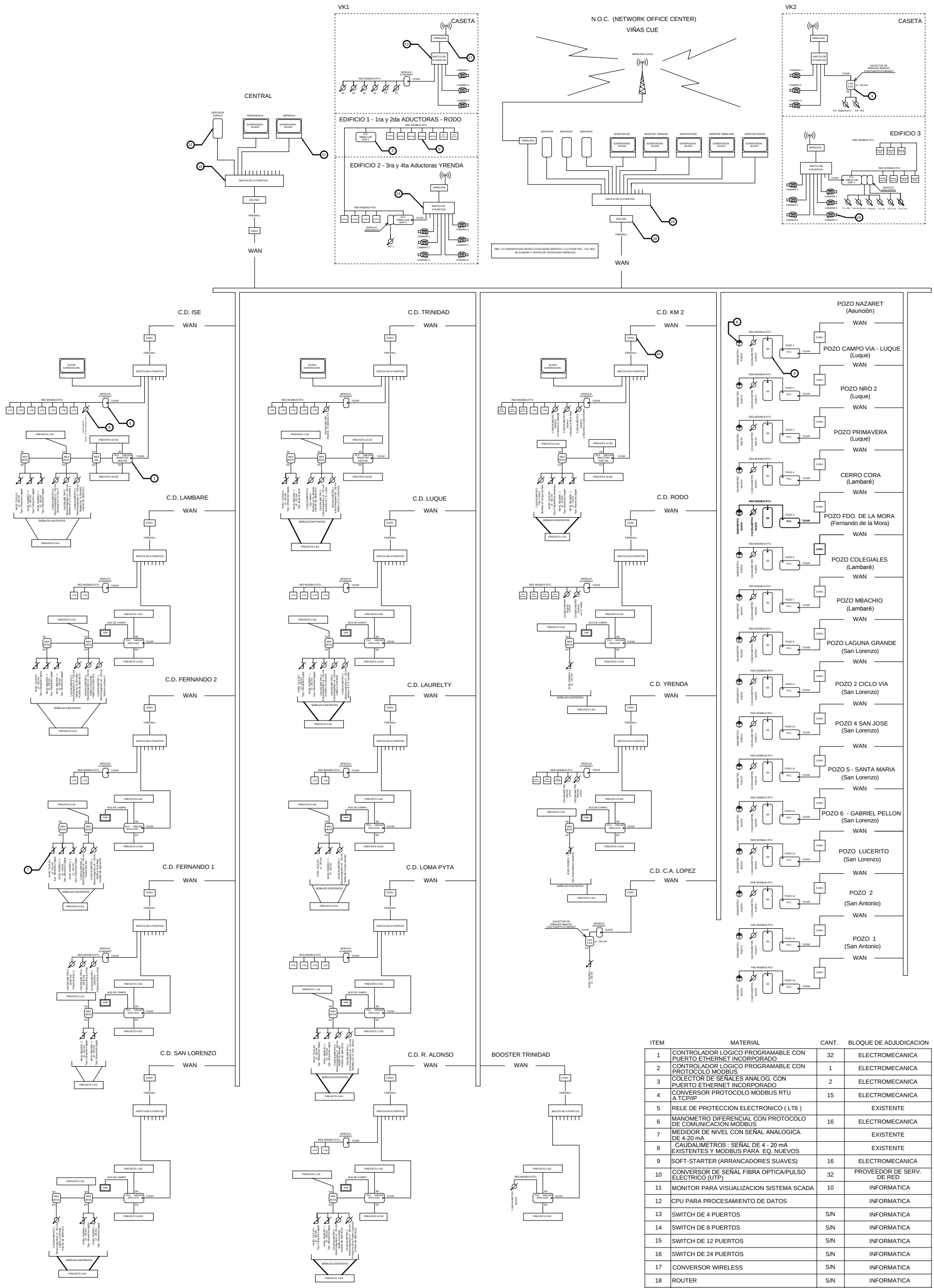

ITEM	MATERIAL	CANT.	BLOQUE DE ADJUDICACION
1	CONTROLADOR LOGICO PROGRAMABLE CON PUERTO ETHERNET INCORPORADO	32	ELECTROMECANICA
2	CONTROLADOR LOGICO PROGRAMABLE CON PROTOCOLO MODBUS	1	ELECTROMECANICA
3	COLECTOR DE SEÑALES ANALOG. CON PUERTO ETHERNET INCORPORADO	2	ELECTROMECANICA
4	CONVERSOR PROTOCOLO MODBUS RTU A TCP/IP	15	ELECTROMECANICA
5	RELE DE PROTECCION ELECTRONICO (LT6)		EXISTENTE
6	MANOMETRO DIFERENCIAL CON PROTOCOLO DE COMUNICACION MODBUS	16	ELECTROMECANICA
7	MEDIDOR DE NIVEL CON SEÑAL ANALOGICA DE 4-20 mA		EXISTENTE
8	CAUDALIMETROS : SEÑAL DE 4 - 20 mA EXISTENTES Y MODBUS PARA EQ. NUEVOS		EXISTENTE
9	SOFT-STARTER (ARRANCADORES SUAVES)	16	ELECTROMECANICA
10	CONVERSOR DE SEÑAL FIBRA OPTICA/PULSO ELECTRICO (UTP)	32	PROVEEDOR DE SERV. DE RED
11	MONITOR PARA VISUALIZACION SISTEMA SCADA	10	INFORMATICA
12	CPU PARA PROCESAMIENTO DE DATOS		INFORMATICA
13	SWITCH DE 4 PUERTOS	S/N	INFORMATICA
14	SWITCH DE 8 PUERTOS	S/N	INFORMATICA
15	SWITCH DE 12 PUERTOS	S/N	INFORMATICA
16	SWITCH DE 24 PUERTOS	S/N	INFORMATICA
17	CONVERSOR WIRELESS	S/N	INFORMATICA
18	ROUTER	S/N	INFORMATICA
19	CAMARAS DE VIGILANCIA	18	INFORMATICA

essap
EMPRESA DE SERVICIOS SANITARIOS DEL PARAGUAY S.A.

PROYECTO DE AUTOMATIZACIÓN DE C.D Y POZOS DEL AREA METROPOLITANA

ESQUEMA GENERAL DE RED INFORMÁTICA Y DISPOSICIÓN GENERAL DE EQUIPOS

FECHA: 22/01/2014

ASUNCIÓN-PARAGUAY