VISTA FRONTAL

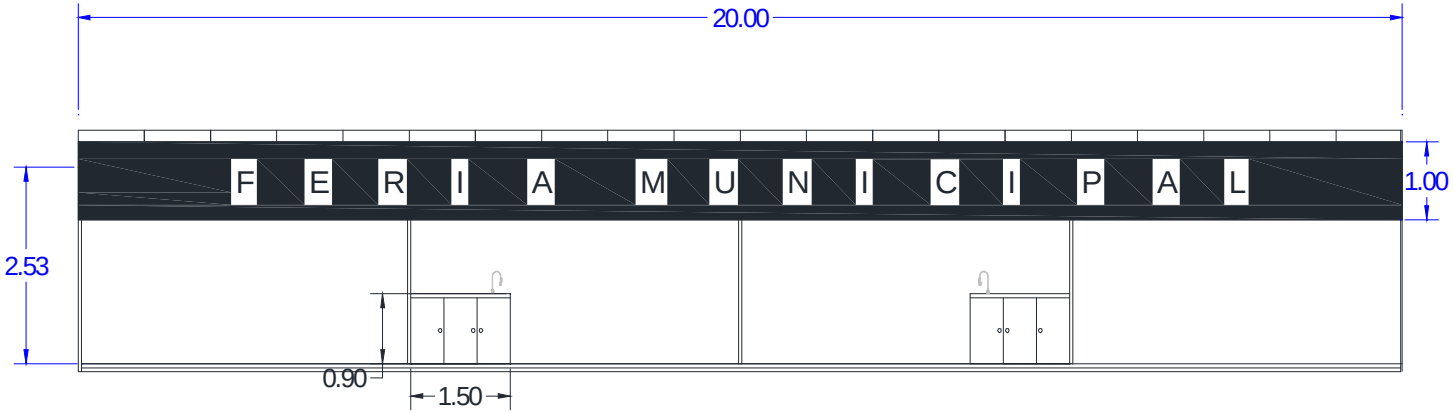

PLANTA

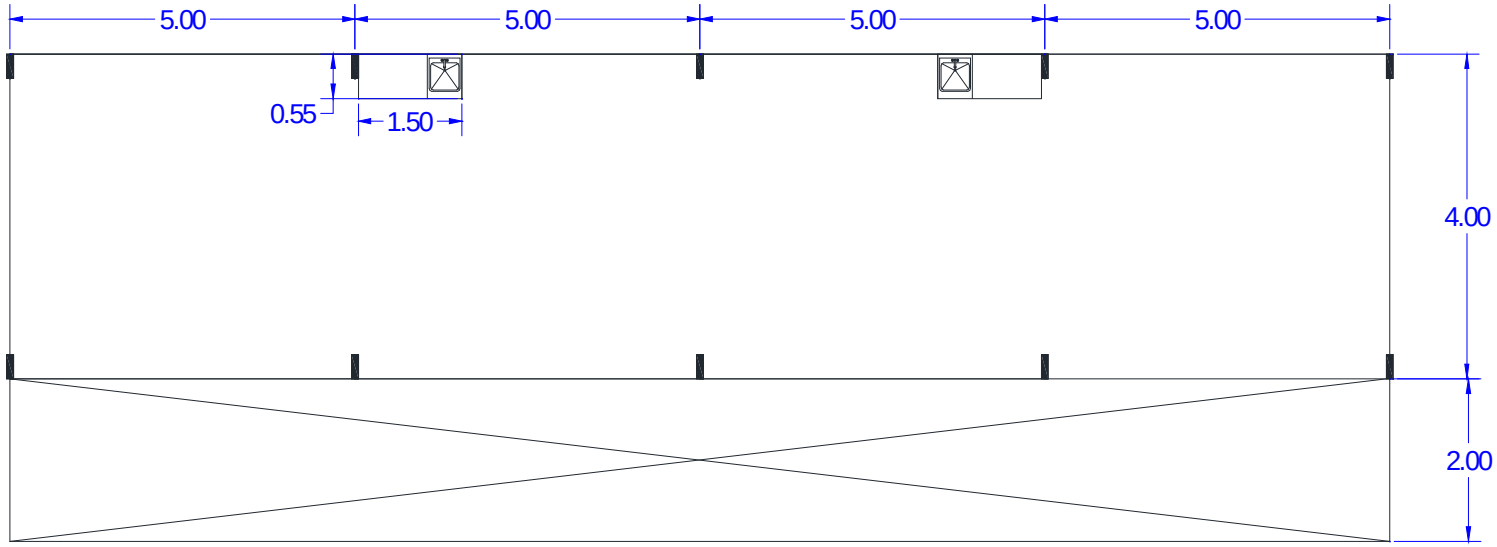

Techo de chapas acanaladas a prolongar

El cartel se colocará en el extremo prolongado

VISTA LATERAL
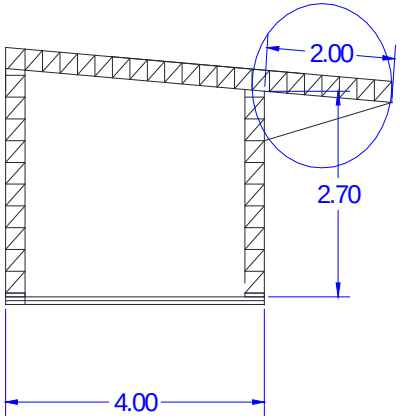
Techo con chapas
acanaladas a prolongar