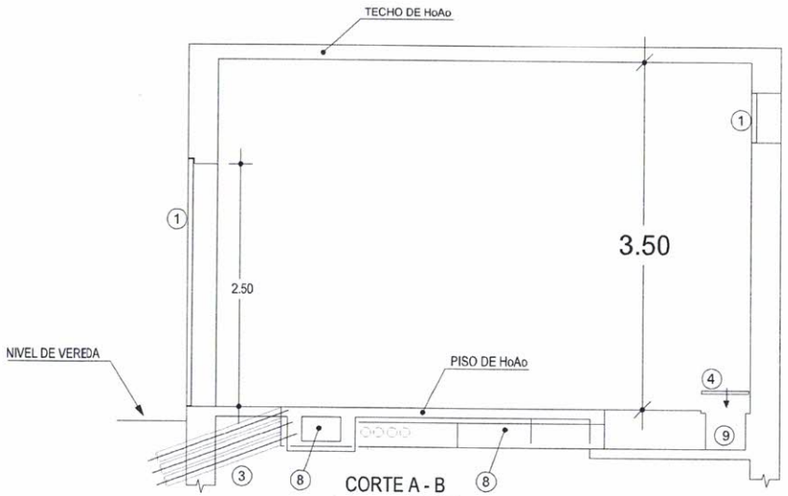

CORTE A - B

MEDIDAS EN METROS

NOTAS

_a.- No se admitirá el uso de ladrillos huecos en las paredes del PD

_b.- No se admitirá la instalación de caños, cajas o registros que no esten expresamente indicados en este plano

_c.- Se exigirá que las paredes, techo, canaleta y extremo de los ductos tengan adecuada terminación y protección contra la humedad y las filtraciones

_d.- Se deberá prever la construcción de un ducto de 1 m² de sección para ventilación en caso que no pueda hacerse directamente a un recinto adyacente

_e.- La canaleta deberá llevar tapa de Acero Galvanizado

_f.- Cualquier modificación en la obra civil será previamente consultada a la ANDE

ESQUEMA ELECTRICO

DEL TABLERO DEL PD

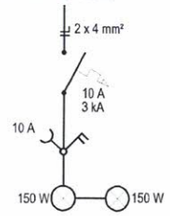

LOCALIDAD: CIUDAD DEL ESTE.

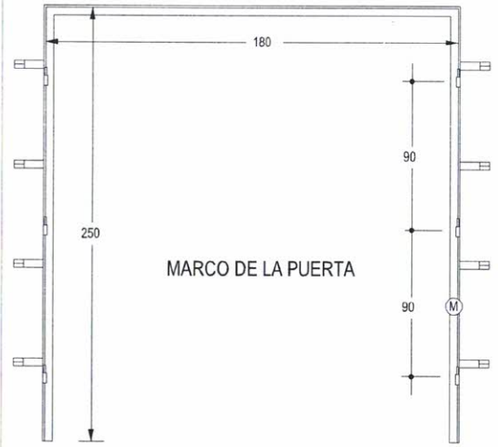

MARCO DE LA PUERTA

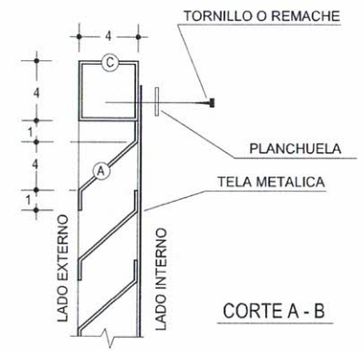

CORTE A - B

PUERTA (2 HOJAS)

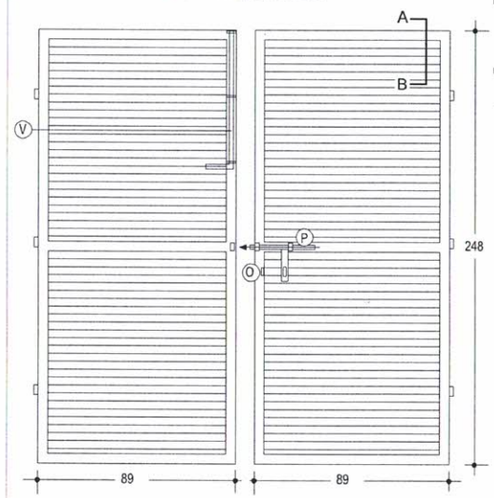

VENTANA

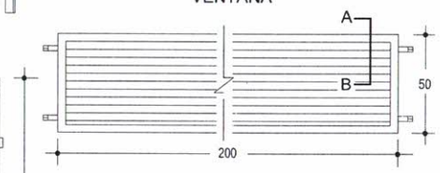

COMPONENTES

(A) ALETA: CHAPA DE HIERRO (ESPESOR MINIMO 1,2 mm)

(C) MARCO DE LA HOJA: CAÑO CUADRADO 4 x 4 cm.

(M) MARCO DE LA PUERTA: HIERRO ANGULO 5 x 5 x 0.5 cm. (2"x 2"x 3/16")

(P) PASADOR: VARILLA LISA Ø 20 (MINIMO) EN EL LADO EXTERNO DE LA PUERTA

(O) OREJA PARA CANDADO, DE CHAPA HIERRO (ESPESOR MINIMO 4 mm)

(V) PASADOR VERTICAL: VARILLA LISA Ø 20 (MINIMO) EN EL LADO INTERNO DE LA PUERTA

NOTAS

* Todas las uniones iran soldadas, inclusive las visagras en su parte fija
* Todo el conjunto será pintado con pintura anticorrosiva

MEDIDAS EN CENTIMETROS

TERMINAL DE BUS CDE

OBRA CIVIL.

PUERTA Y VENTANA METALICA

PARA PUESTO DE DISTRIBUCION

Ciudad del Este Municipalidad de CIUDAD DEL ESTE (Reconstruyamos) Dirección de Área Urbana

CIUDAD DEL ESTE	**PROYECTO:** CONSTRUCCIÓN DE LINEA TIPO ANDE DESDE LA SUBESTACIÓN MICROCENTRO CDE PARA EL FUNCIONAMIENTO DE LOS BUSES ELÉCTRICOS	**DIRECTOR:** FLAMINIO MEDINA **DIVISION :** PLANIFICACION Y PROYECTOS **JEFE :** ARQ. RICHARD FERNANDEZ	**DIBUJANTE:** ING. ARNALDO RAMIREZ **FECHA:** SEPTIEMBRE 2022 **ESCALA:** S/C	DIBUJANTE ING. ARNALDO RAMIREZ	JEFE DE PLANIFICACION ARQ. RICHARD FERNANDEZ	DIR. AREA URBANA FLAMINIO MEDINA	LAMINA°