FACHADA

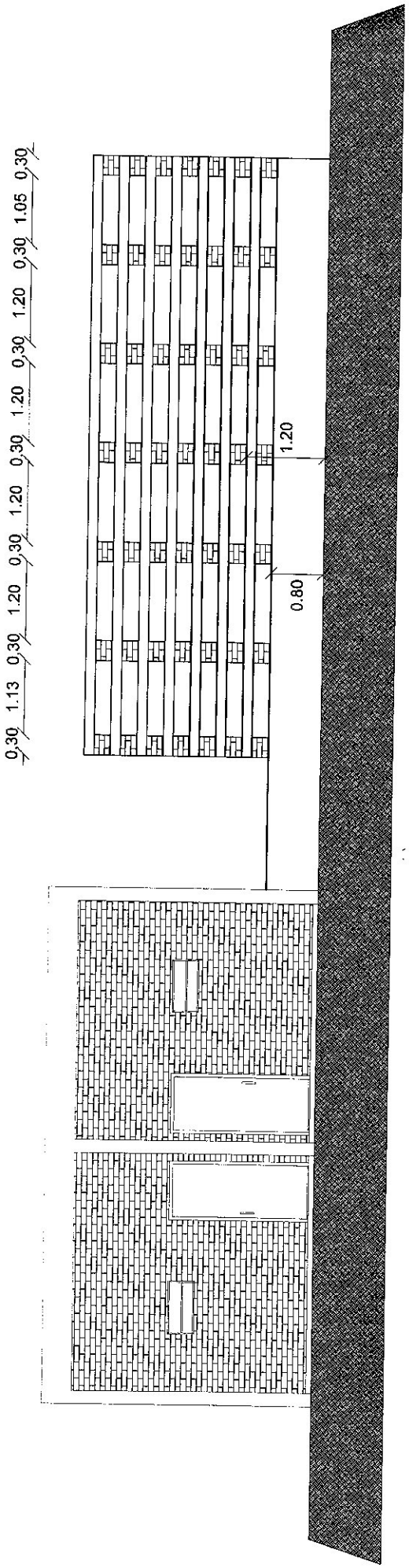

GOBERNACION DEL II DPTO. SAN PEDRO	ARQUITECTO	FIRMA	FECHA	LAMINA Nº
SECRETARIA DE OBRAS PUBLICAS				
PROYECTO	CANCHA MARISCAL LOPEZ			

GOBERNACION DEL II DPTO. SAN PEDRO

SECRETARIA DE OBRAS PUBLICAS

ARQUITECTO

FIRMA

FECHA

LAMINA Nº

Techo de losa espesor 0,15.

Mampostería elevación de 0.15.

Contrapiso de cascote.

Encadenado inferior .

Zapata de Hº Aº.

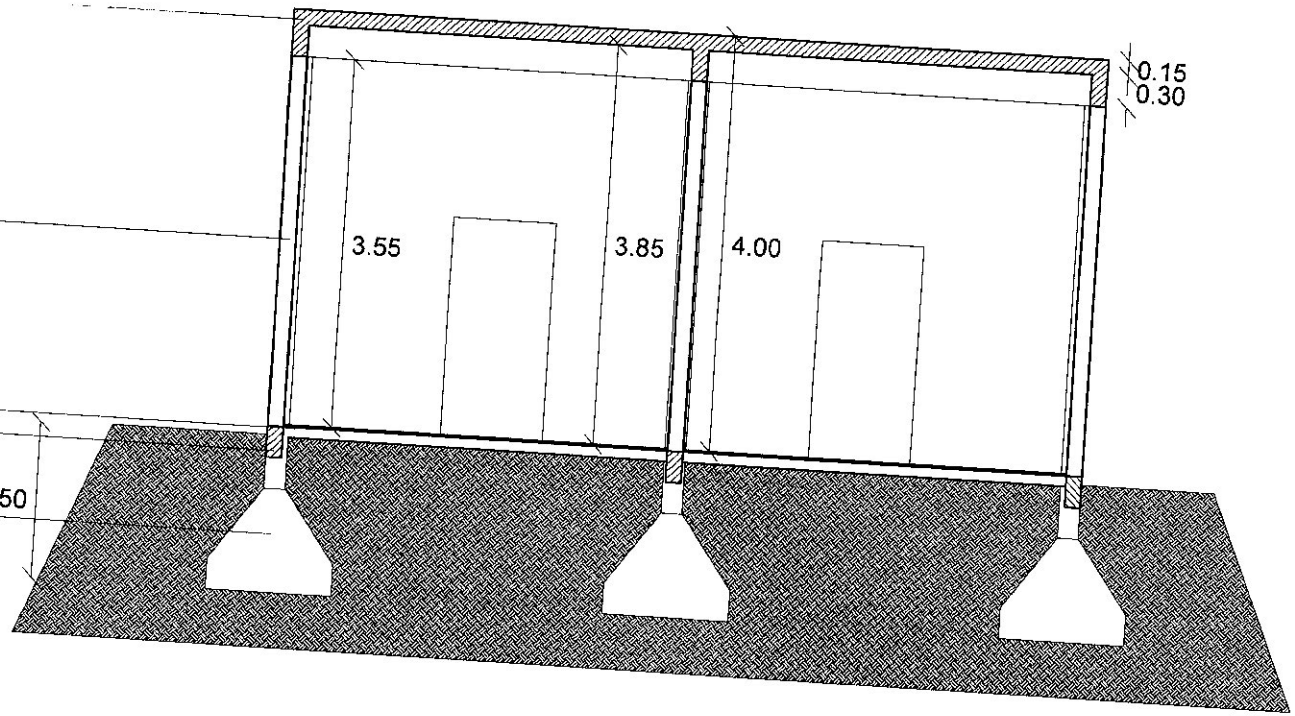

CORTE

PLANTA

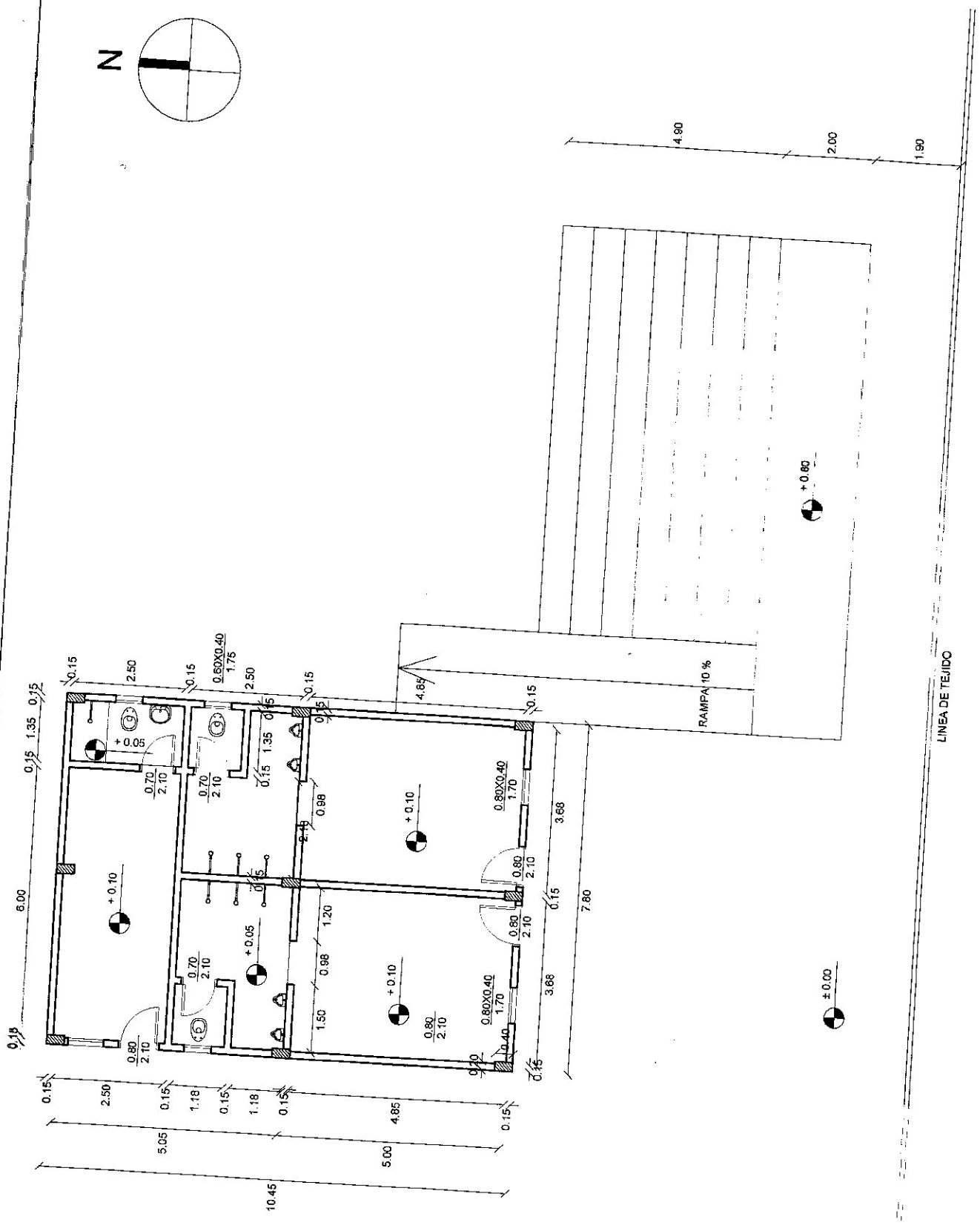

GOBERNACION DEL II DPTO. SAN PEDRO	ARQUITECTO	FIRMA	FECHA	LAMINA Nº
SECRETARIA DE OBRAS PUBLICAS				
PROYECTO				
CANCHA MARISCAL LOPEZ				

GOBERNACION DEL II DPTO. SAN PEDRO

SECRETARIA DE OBRAS PUBLICAS

PROYECTO

CANCHA MARISCAL LOPEZ

ARQUITECTO

FIRMA

FECHA

LAMINA Nº

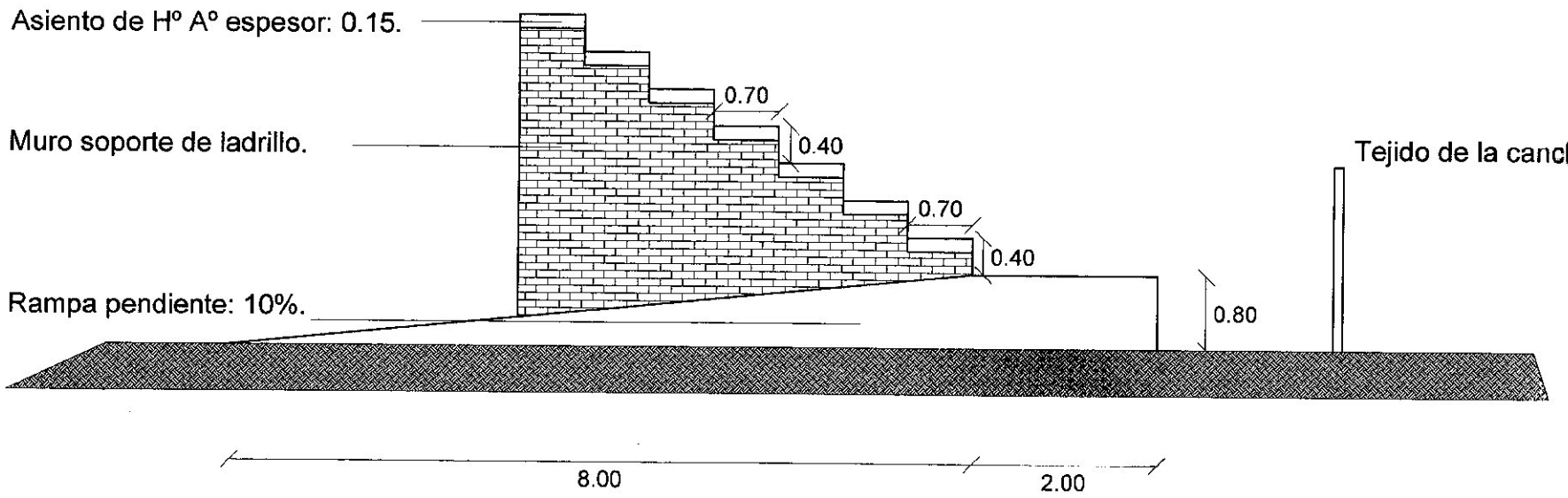

VISTA LATERAL

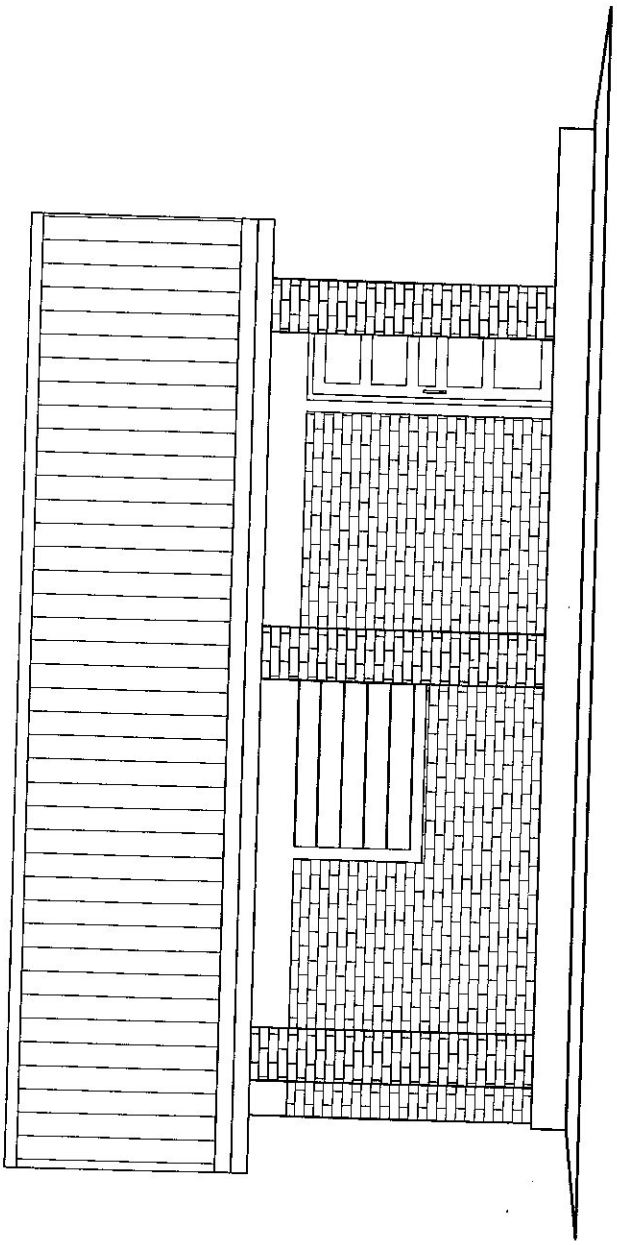

FACHADA FRONTAL.

Terreno Fdo 55

GOBERNACION DEL II DPTO. SAN PEDRO	ARQUITECTO	FIRMA	FECHA	LAMINA Nº
SECRETARIA DE OBRAS PUBLICAS				
PROYECTO	LOCAL PARA TERCERA EDAD			

PLANTA

GOBERNACION DEL II DPTO. SAN PEDRO	ARQUITECTO	FIRMA	FECHA	LAMINA Nº
SECRETARIA DE OBRAS PUBLICAS				
PROYECTO	LOCAL PARA TERCERA EDAD			

GOBERNACION DEL II DPTO. SAN PEDRO

SECRETARIA DE OBRAS PUBLICAS

PROYECTO

LOCAL PARA TERCERA EDAD

ARQUITECTO

FIRMA

FECHA

LAMINA Nº

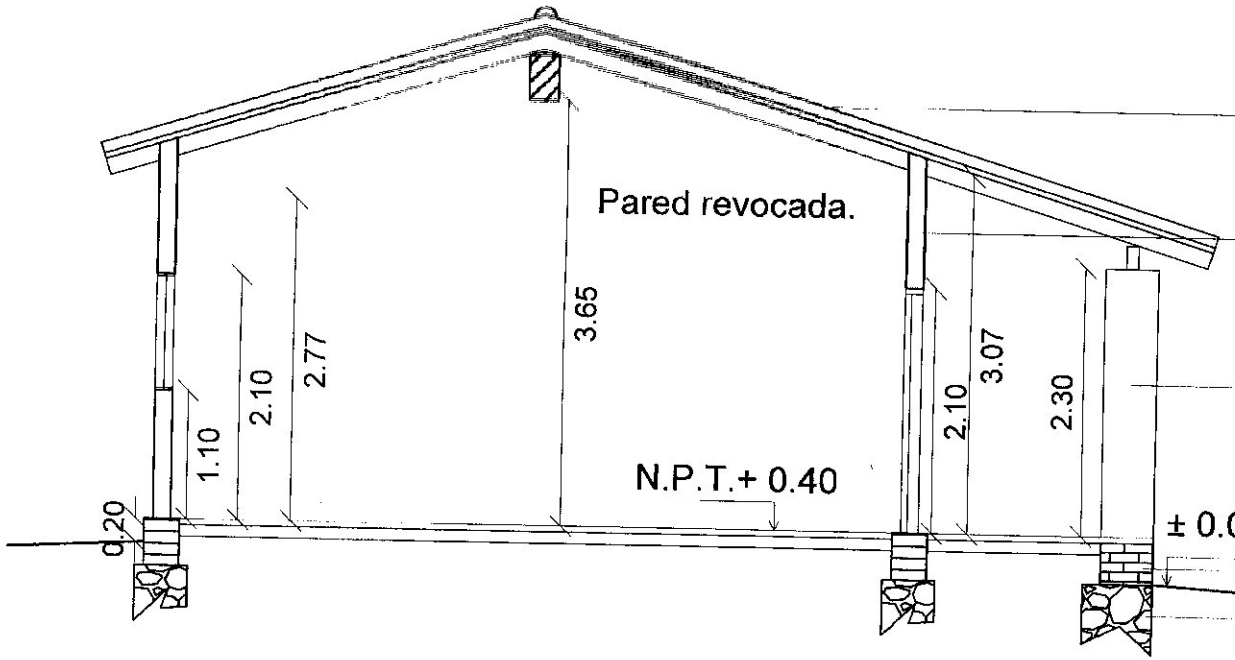

CORTE

FACHADA LATERAL.

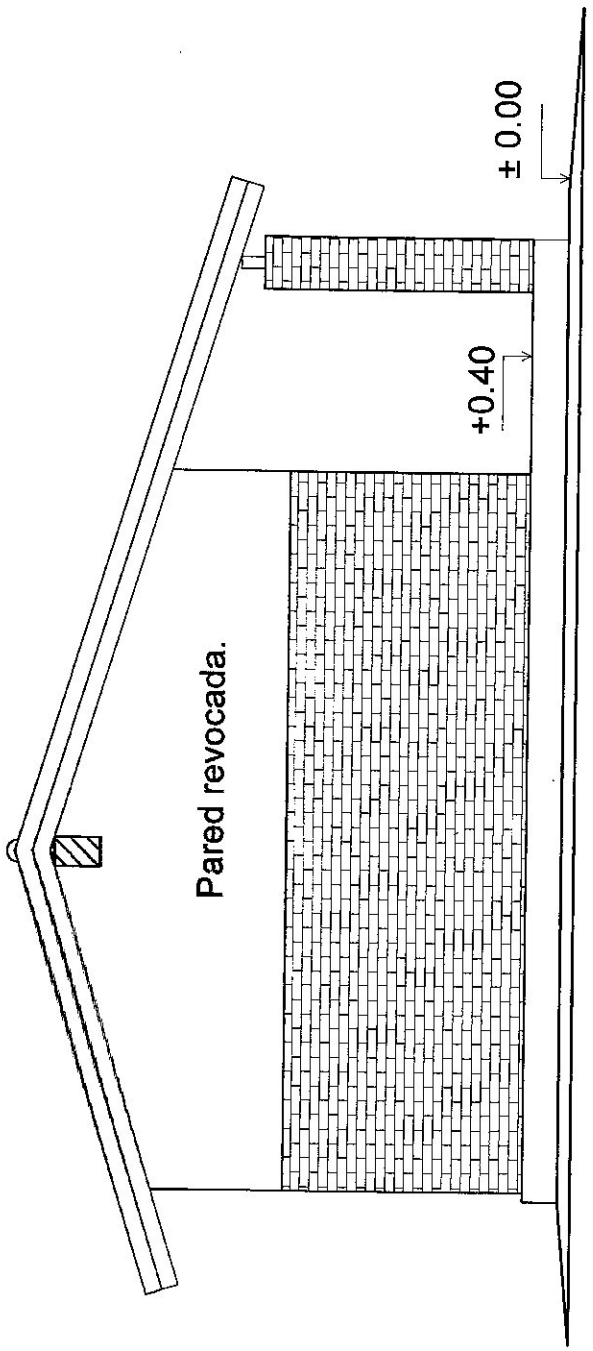

GOBERNACION DEL II DPTO. SAN PEDRO	ARQUITECTO	FIRMA	FECHA	LAMINA Nº
SECRETARIA DE OBRAS PUBLICAS				
PROYECTO	LOCAL PARA TERCERA EDAD			

Techo de losa de HºAº espesor: 0.15.

Mampostería elevación de 0.15.

Contrapiso de cascote.

Encadenado inferior .

Zapata de Hº Aº.

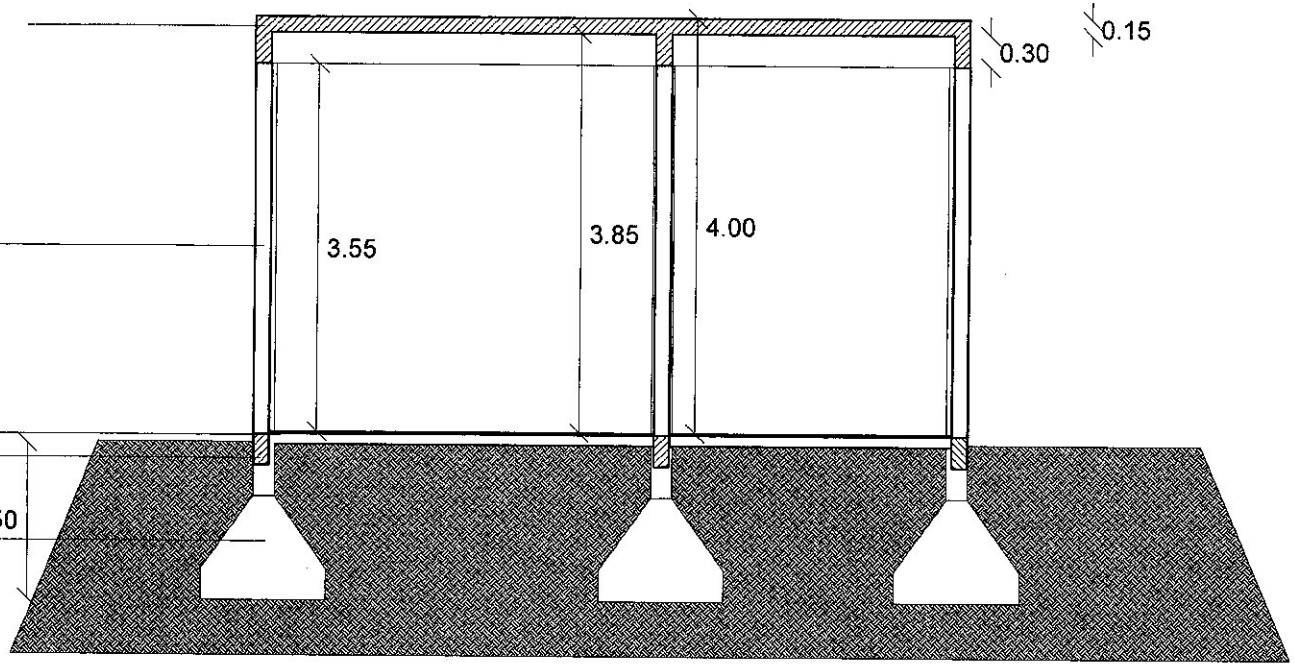

CORTE

GOBERNACION DEL II DPTO. SAN PEDRO	
SECRETARIA DE OBRAS PUBLICAS	
ARQUITECTO	
FIRMA	
FECHA	CANCHA 12 DE JUNIO
LAMINA Nº	
PROYECTO	

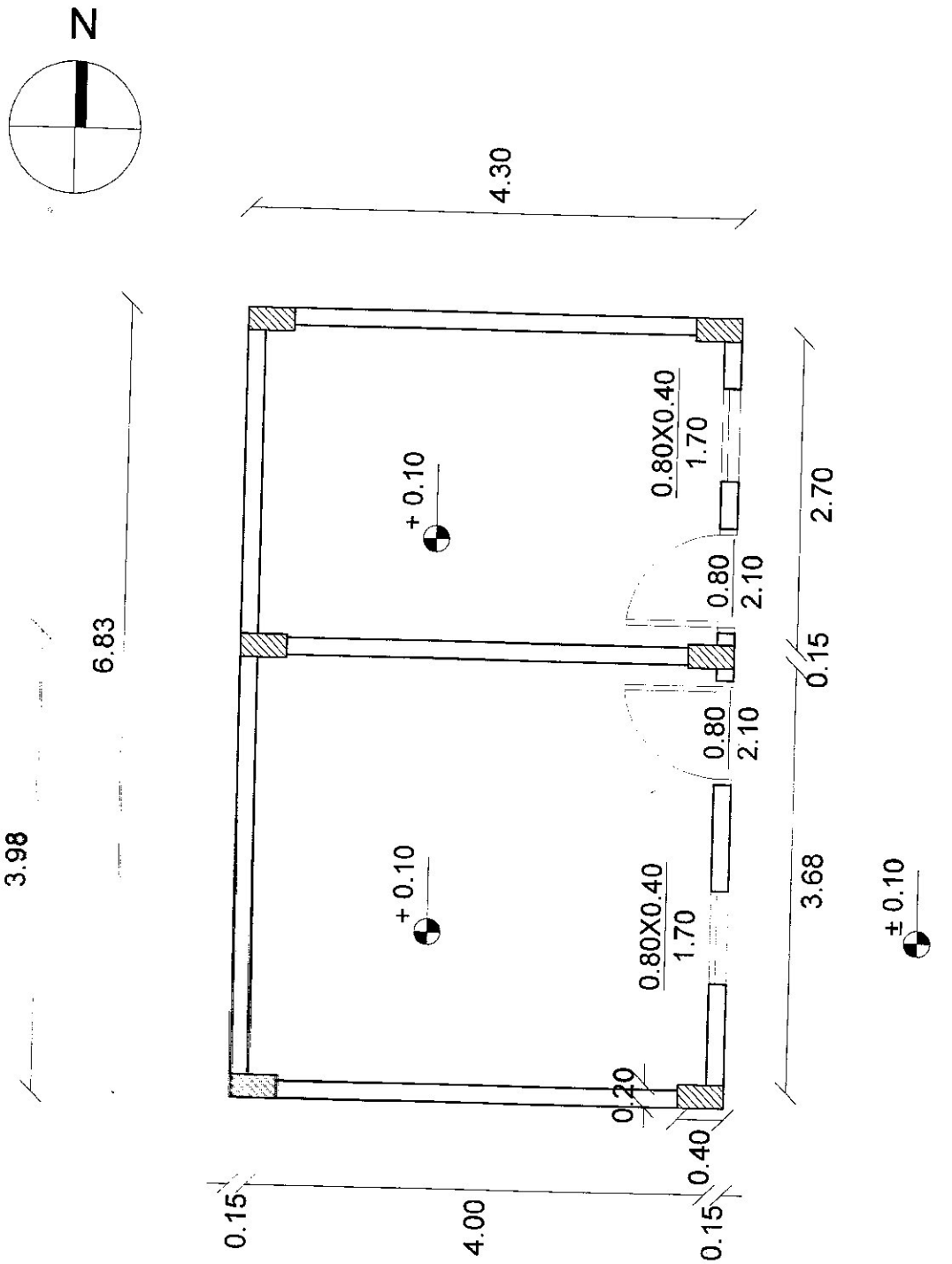

PLANTA

GOBERNACION DEL II DPTO. SAN PEDRO	ARQUITECTO	FIRMA	FECHA	LAMINA Nº
SECRETARIA DE OBRAS PUBLICAS				
PROYECTO	CANCHA 12 DE JUNIO			

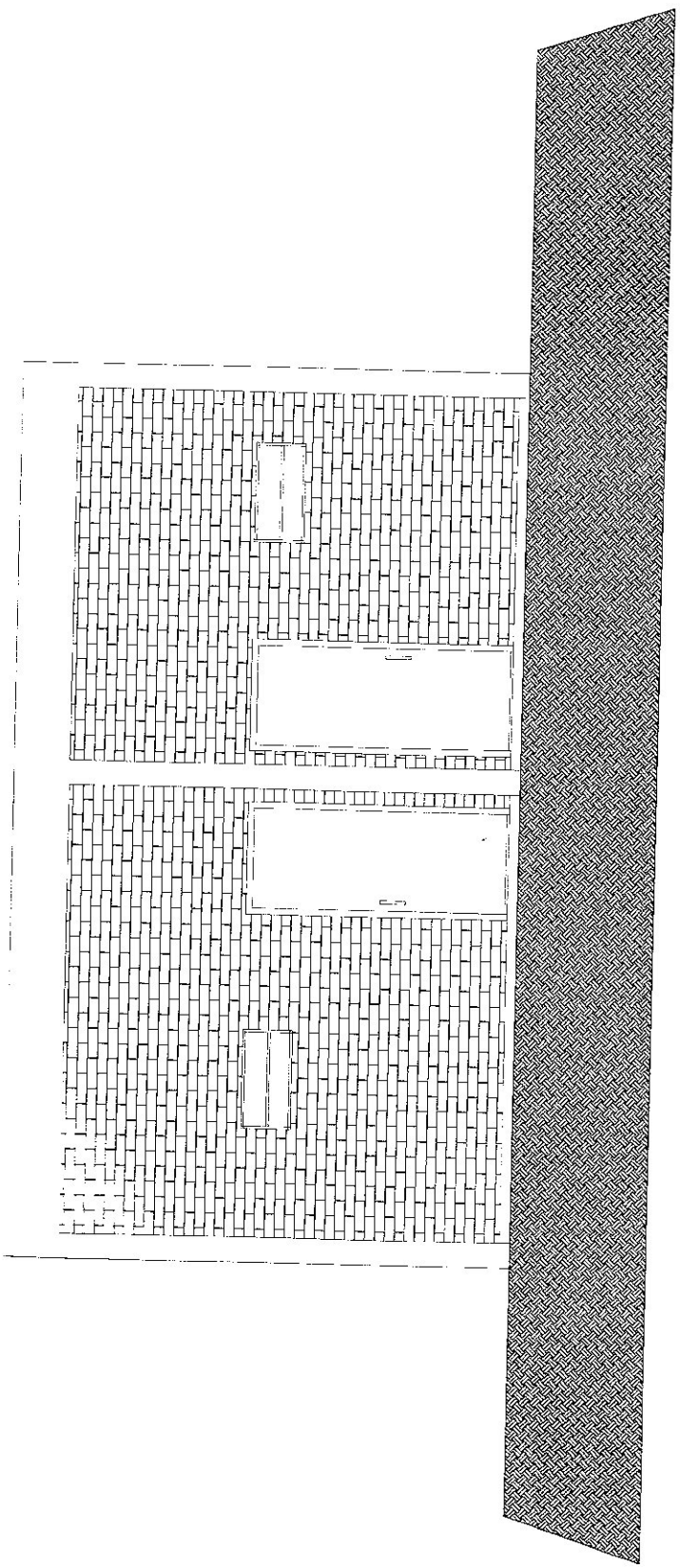

FACHADA

GOBERNACION DEL II DPTO. SAN PEDRO	ARQUITECTO	FIRMA	FECHA	LAMINA Nº
SECRETARIA DE OBRAS PUBLICAS				
PROYECTO	CANCHA 12 DE JUNIO			

FACHADA

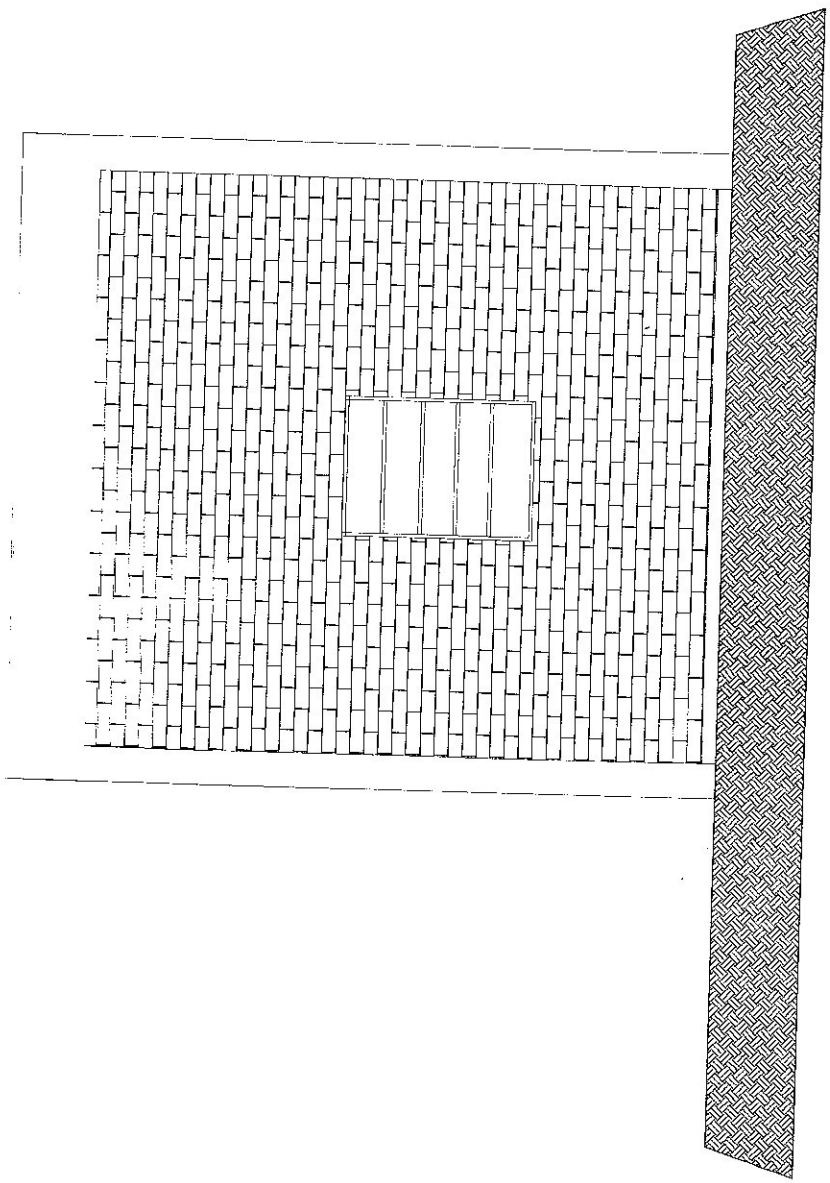

GOBERNACION DEL II DPTO. SAN PEDRO	ARQUITECTO	FIRMA	FECHA	LAMINA Nº
SECRETARIA DE OBRAS PUBLICAS				
PROYECTO	TERMINACION COLEGIO PARROQUIAL			

CORTE

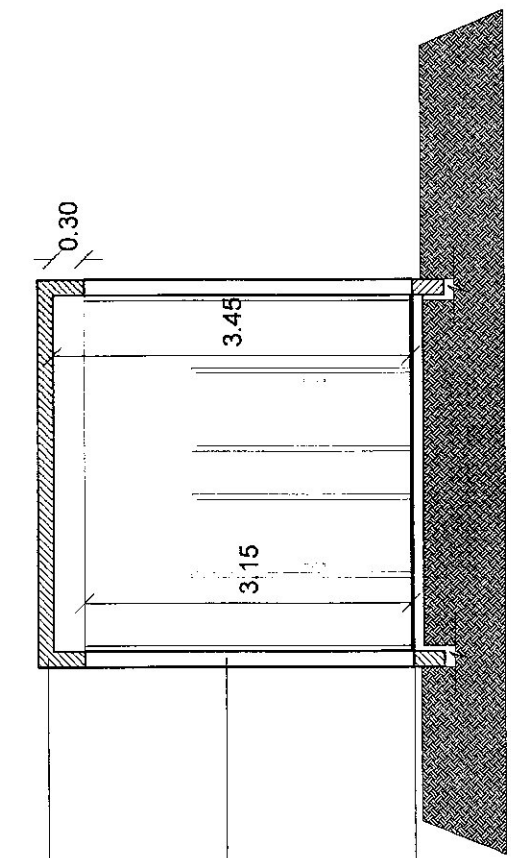

Techo de losa de HºAº espesor: 0.15.

Mampostería elevación de 0.15.

Contrapiso de cascote.

GOBERNACION DEL II DPTO. SAN PEDRO	ARQUITECTO	FIRMA	FECHA	LAMINA Nº
SECRETARIA DE OBRAS PUBLICAS				
PROYECTO	TERMINACION COLEGIO PARROQUIAL			

PLANTA

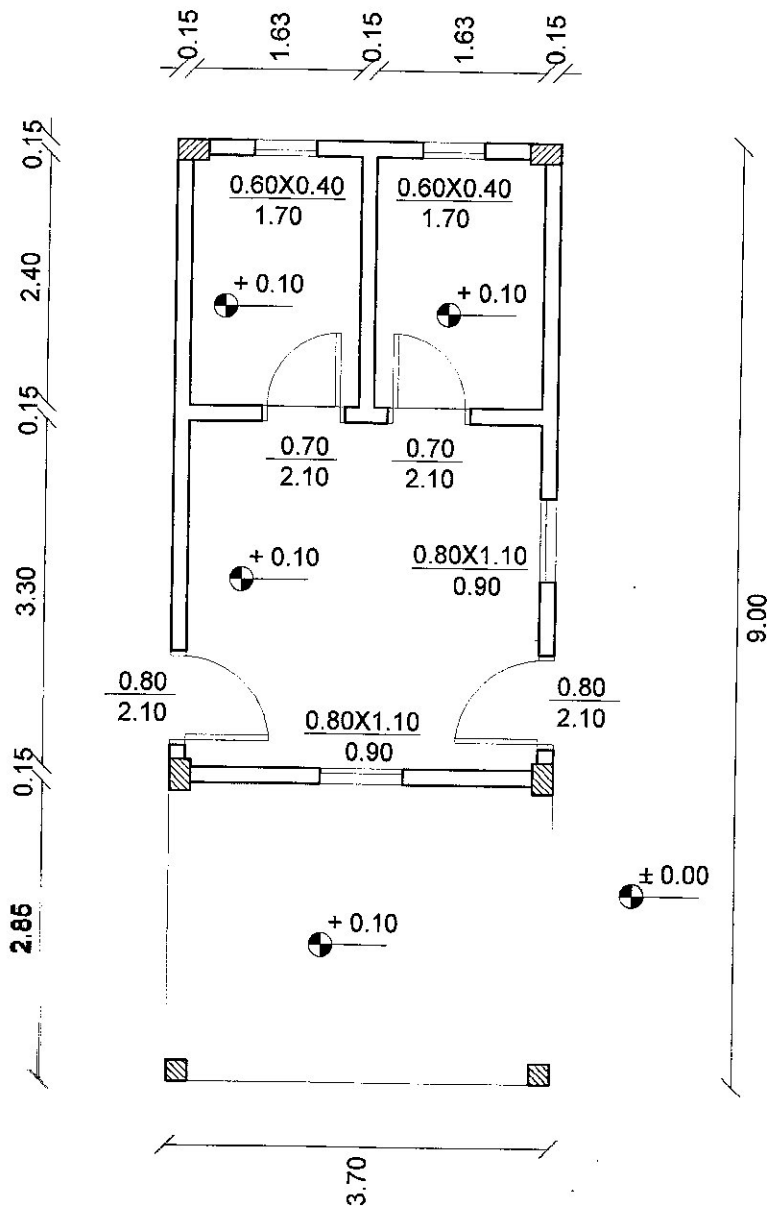

GOBERNACION DEL II DPTO. SAN PEDRO	ARQUITECTO	FIRMA	FECHA	LAMINA Nº
SECRETARIA DE OBRAS PUBLICAS				
PROYECTO	TERMINACION COLEGIO PARROQUIAL			