MUNICIPALIDAD DE PIRAPO Fecha: 11 07 2012

PROYECTO: TECHO DE ESTRUCTURA METALICA

UBICACIÓN: PARQUE MUNICIPAL– CENTRO URBANO

ARQ. GLORIA MARIA BORDON DE CHRIST

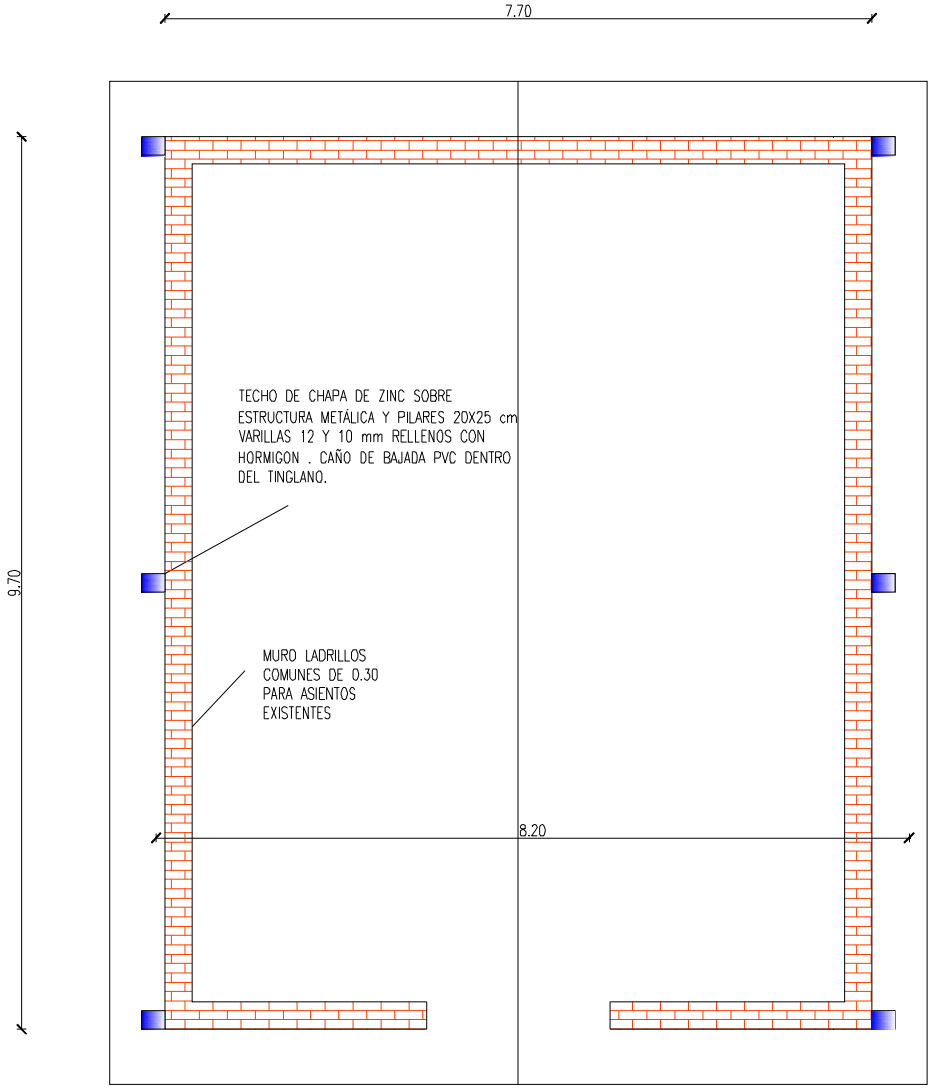

PLANTA ACOTADA

ESCALA 1:50

MUNICIPALIDAD DE PIRAPO Fecha: 11 07 2012

PROYECTO: TECHO DE ESTRUCTURA METALICA

UBICACIÓN: PARQUE MUNICIPAL– CENTRO URBANO

ARQ. GLORIA MARIA BORDON DE CHRIST

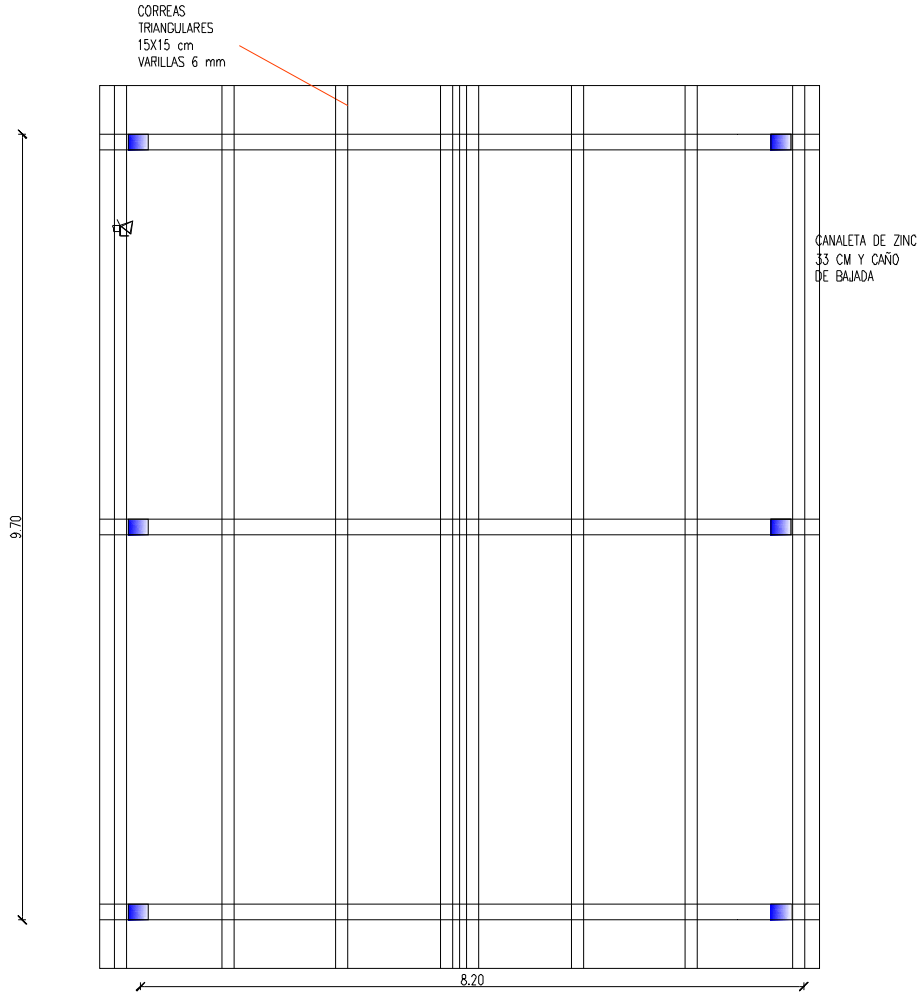

TECHO DE CHAPA DE ZINC SOBRE ESTRUCTURA METÁLICA Y PILARES 20X25 cm VARILLAS 12 Y 10 mm RELLENOS CON HORMIGON . CAÑO DE BAJADA PVC DENTRO DEL TINGLANO.

ESTRUCTURA DE TECHO
ESCALA 1:50

MUNICIPALIDAD DE PIRAPO

Fecha: 11 07 2012

PROYECTO: TECHO DE ESTRUCTURA METALICA

UBICACIÓN: PARQUE MUNICIPAL– CENTRO URBANO

ARQ. GLORIA MARIA BORDON DE CHRIST

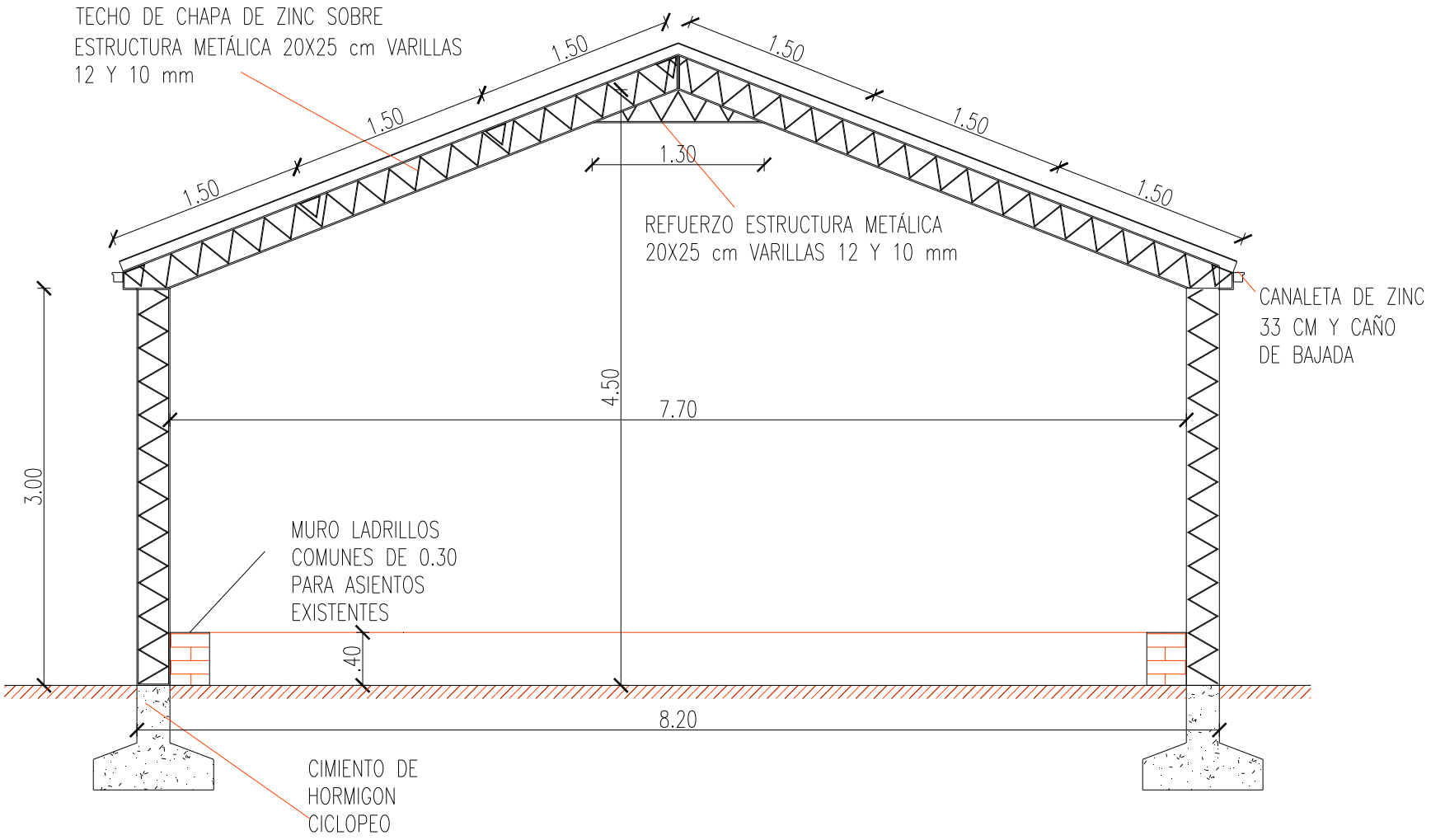

CORTE TRANSVERSAL

ESCALA 1:50

MUNICIPALIDAD DE PIRAPO

Fecha: 11 07 2012

PROYECTO: TECHO DE ESTRUCTURA METALICA

UBICACIÓN: PARQUE MUNICIPAL– CENTRO URBANO

ARQ. GLORIA MARIA BORDON DE CHRIST

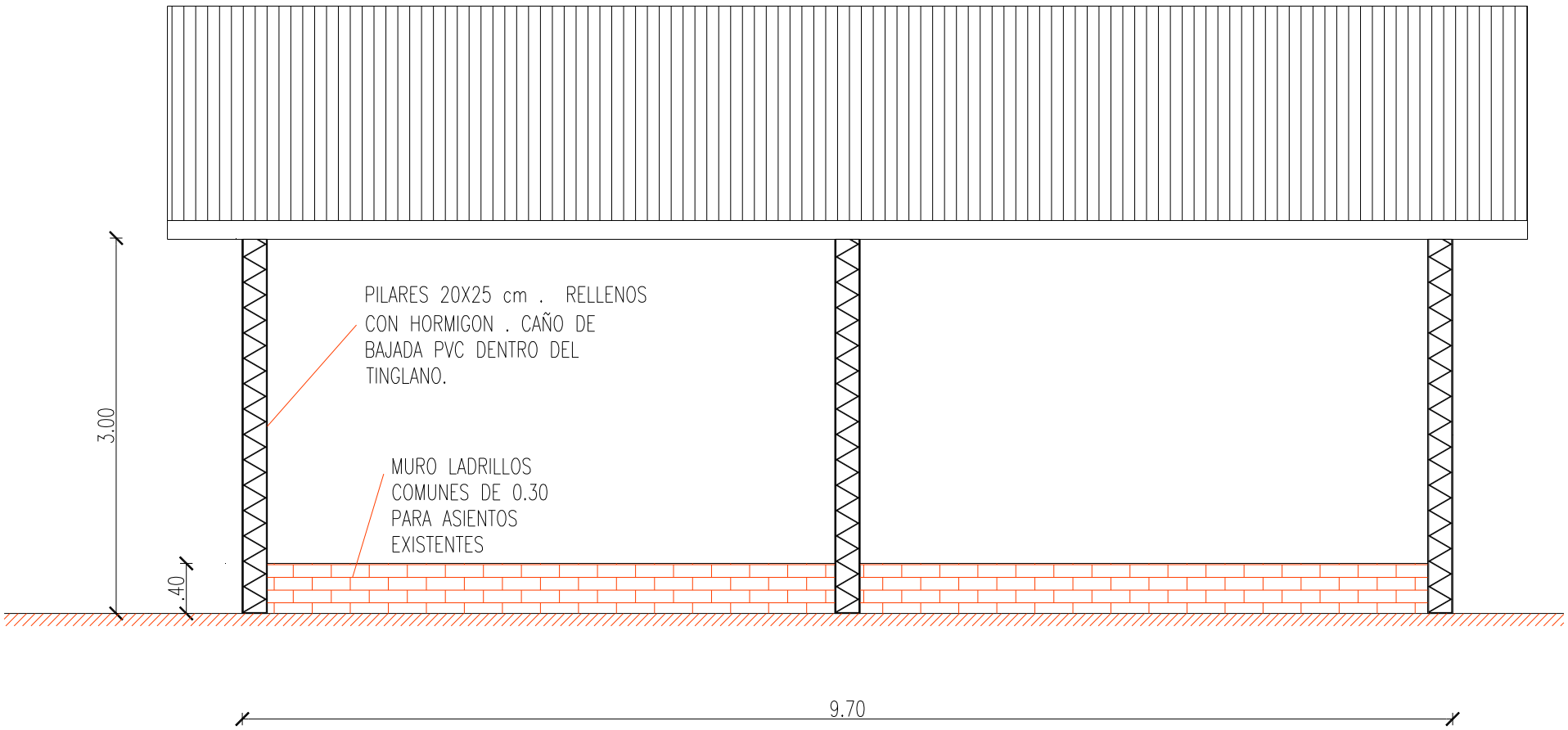

FACHADA LATERAL

ESCALA 1:50

MUNICIPALIDAD DE PIRAPO Fecha: 11 07 2012

PROYECTO: TECHO DE ESTRUCTURA METALICA

UBICACIÓN: PARQUE MUNICIPAL– CENTRO URBANO

ARQ. GLORIA MARIA BORDON DE CHRIST
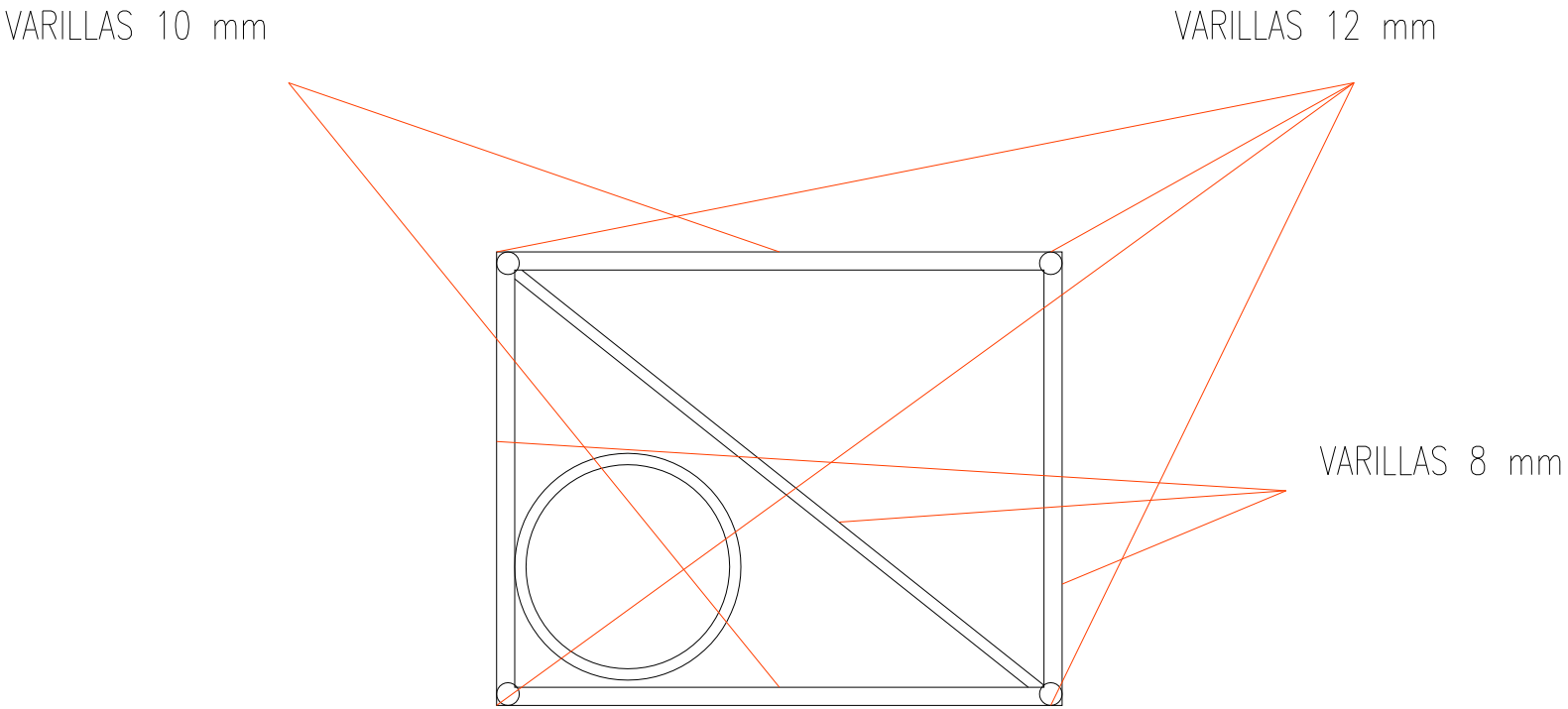
DETALLE DE PILARES 20X25 cm . RELLENOS CON HORMIGON . CAÑO DE BAJADA PVC DENTRO DEL TINGLANO.