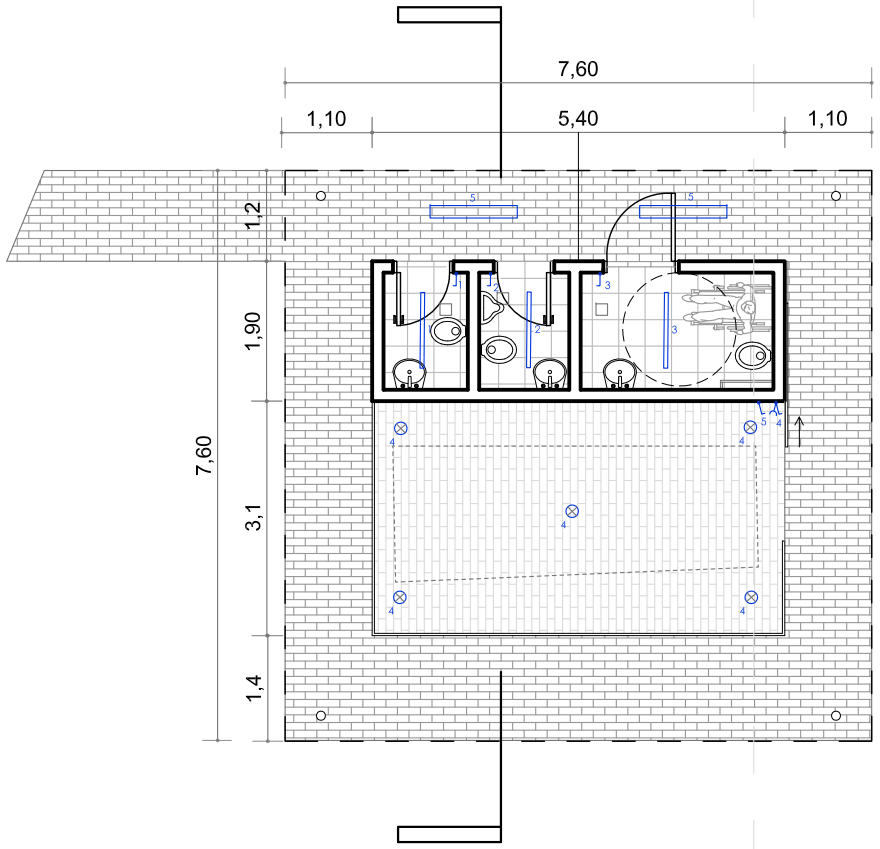

Planta bloque baños y exhibidor
ESQUEMA INTALACIÓN ELÉCTRICA
esc._____1:100

REFERENCIAS

- artefacto para una lampara fluorescente
- Spot
- artefacto para piso
- toma monofasica a media altura
- llave de un punto

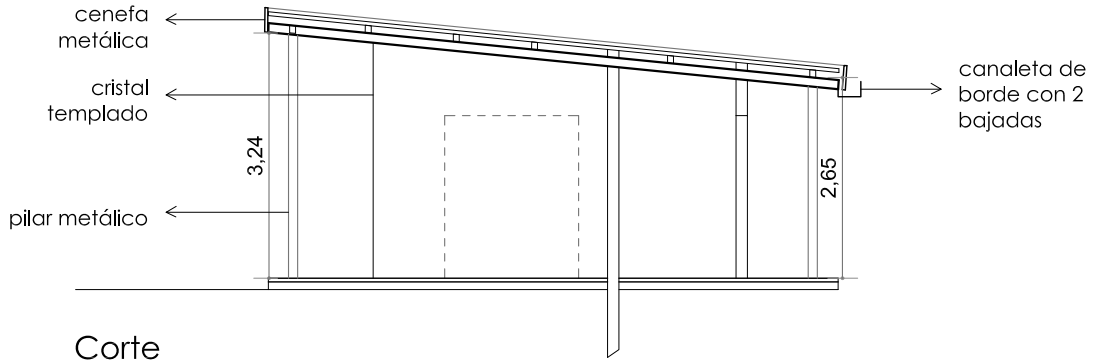

Corte
esc.1:100

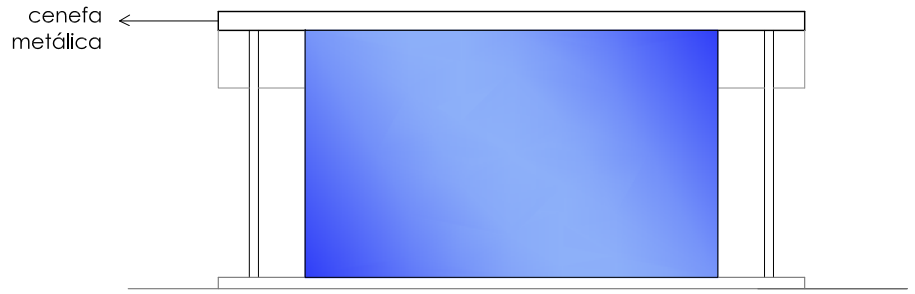

Vista frontal
esc.___1:100

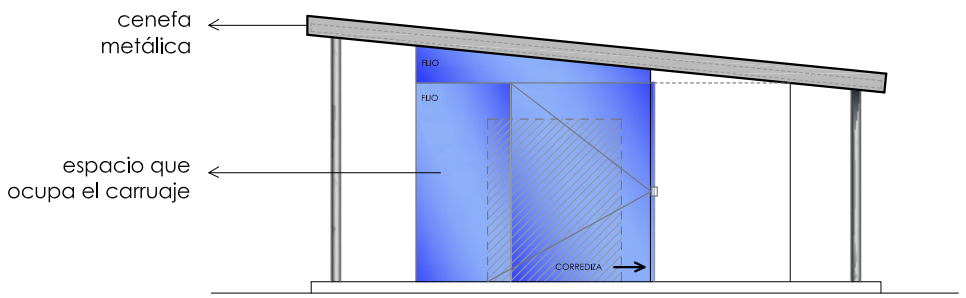

Vista Lateral
esc.___1:100

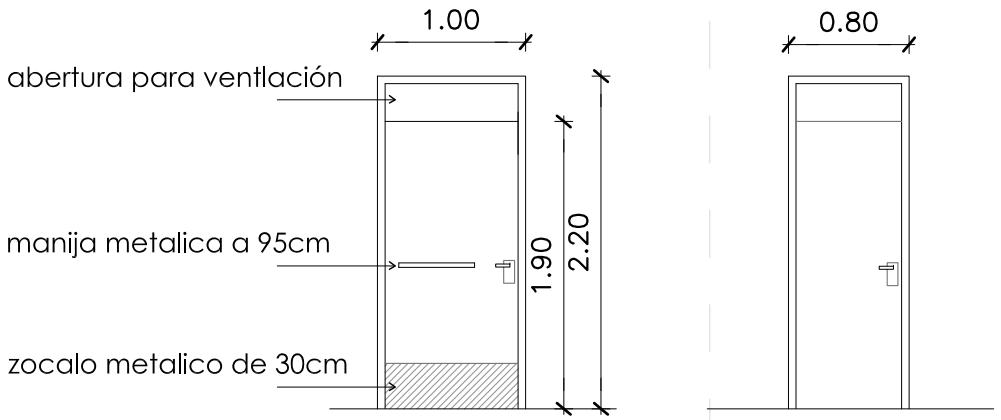

Detalle puertas
esc._____1:50

P R O Y E C T O :
"Fortalecimiento Institucional de la Secretaria Nacional de Cultura"

Museo Bernardino Caballero (Parque Caballero)- Propuesta
esc._____varias