# ESQUEMA GENERAL EN PLANTA

NOTA : EL REPLANTEO DE LA TUBERIA DEBERÁ SER REALIZADA EN LA LOSA FONDO DE LA CUBA

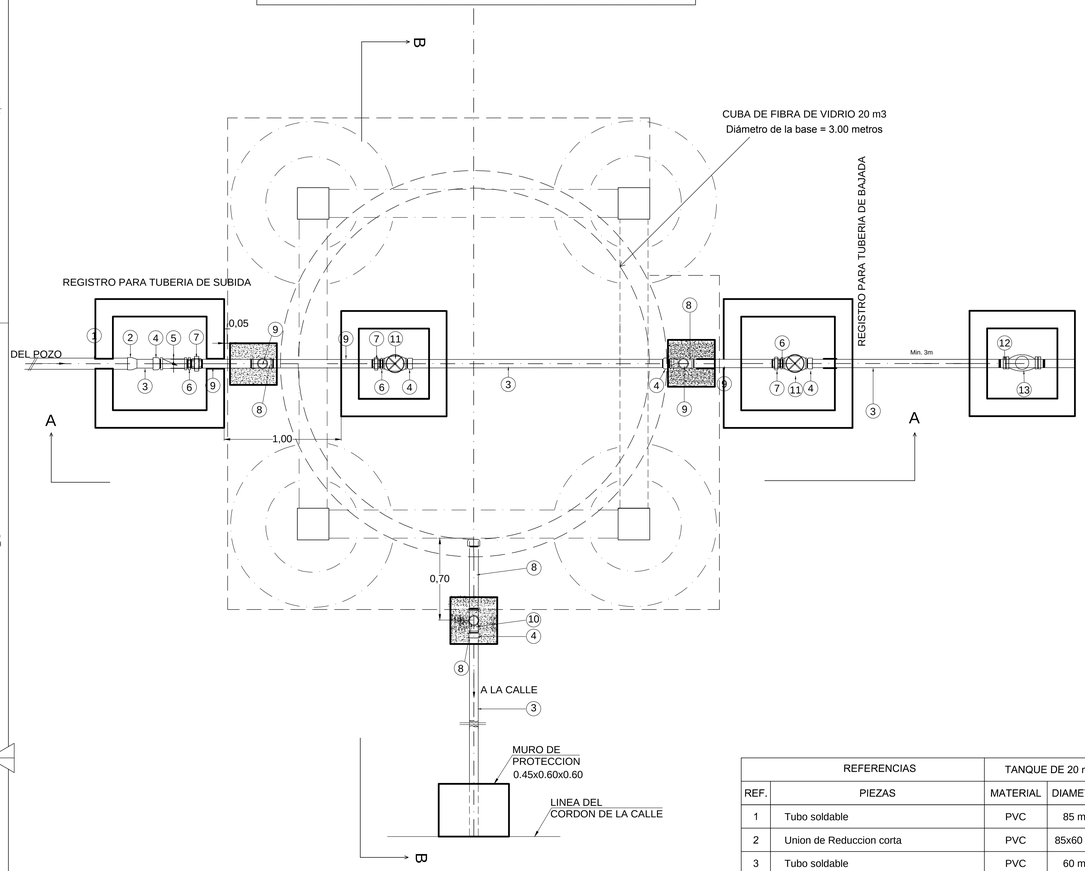


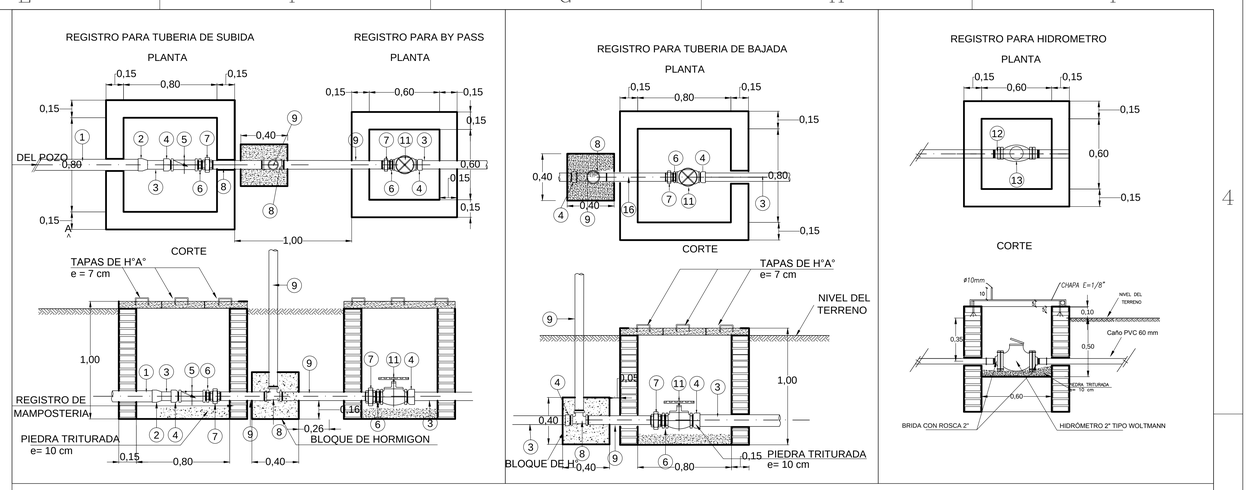


# DETALLE DE MURO DE PROTECCION

ESC.: 1/10

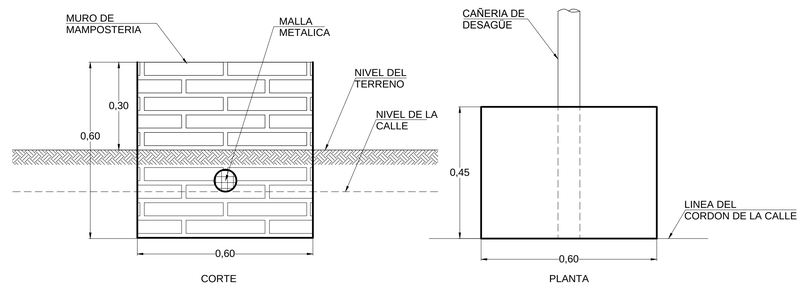


| REFERENCIAS | | TANQUE DE 20 m³ | |
|---|---|---|---|
| REF. | PIEZAS | MATERIAL | DIAMETRO |
| 1 | Tubo soldable | PVC | 85 mm |
| 2 | Union de Reduccion corta | PVC | 85x60 mm |
| 3 | Tubo soldable | PVC | 60 mm |
| 4 | Adaptador Liso - Rosca | PVC | 60 mm x 2" |
| 5 | Válvula de retención horizontal | BRONCE | 2" |
| 6 | Alma doble | H°G° | 2" |
| 7 | Unión doble | H°G° | 2" |
| 8 | Te | H°G° | 2" |
| 9 | Tubo | H°G° | 2" |
| 10 | Codo | H°G° | 2" |
| 11 | Válvula exclusa | BRONCE | 2" |
| 12 | Brida con Rosca 2" | BRONCE | 2" |
| 13 | Hidròmetro 2" Tipo Woltmann | BRONCE | 2" |

# CORTE A -A

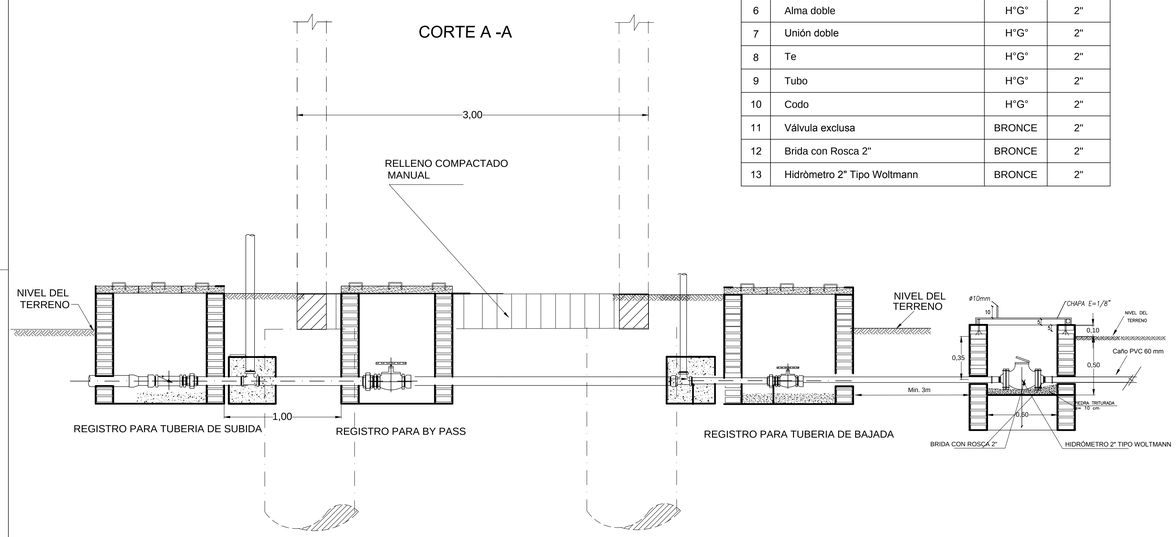


# CORTE B-B

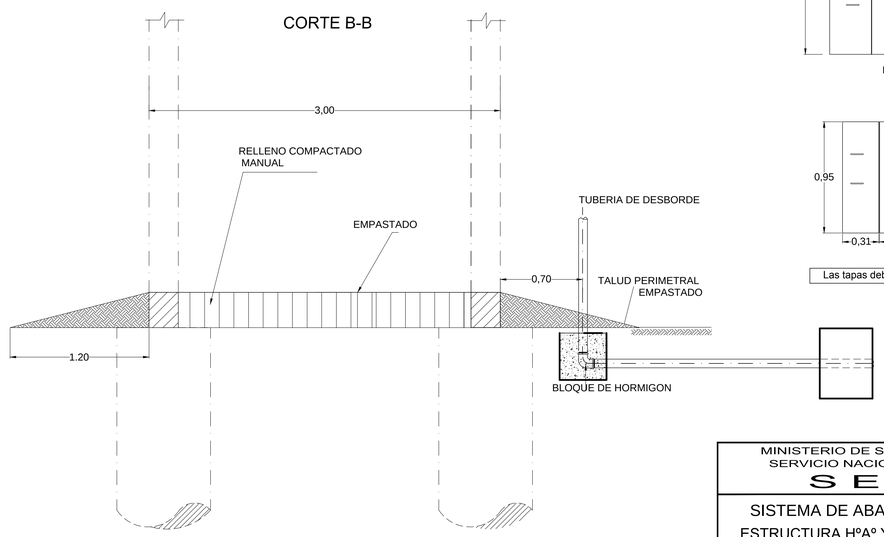


TAPA DE H°A° - DETALLE

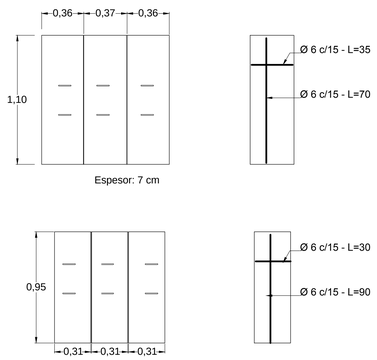


Las tapas deberán ser hormigonadas en encofrados metálicos

MINISTERIO DE SALUD PÚBLICA Y BIENESTAR SOCIAL
SERVICIO NACIONAL DE SANEAMIENTO AMBIENTAL
S E N A S A

SISTEMA DE ABASTECIMIENTO DE AGUA POTABLE
ESTRUCTURA HºAº Y CUBA DE FIBRA DE VIDRIO DE 20 m3
INSTALACION HIDRAULICA - REGISTROS

PAYSRI

Prestamo N° 2222/OC -PR

LAMINA

| ESCALA | FECHA | NOMBRE ARCHIVO |
|---|---|---|
| 1 / 25 | 08 / 2013 | TE-20_REG .dwg |