MINISTERIO DE EDUCACION Y CULTURA

DIRECCION DE INFRAESTRUCTURA

3 aulas de 5,80 x 6,80 con techo de tejas

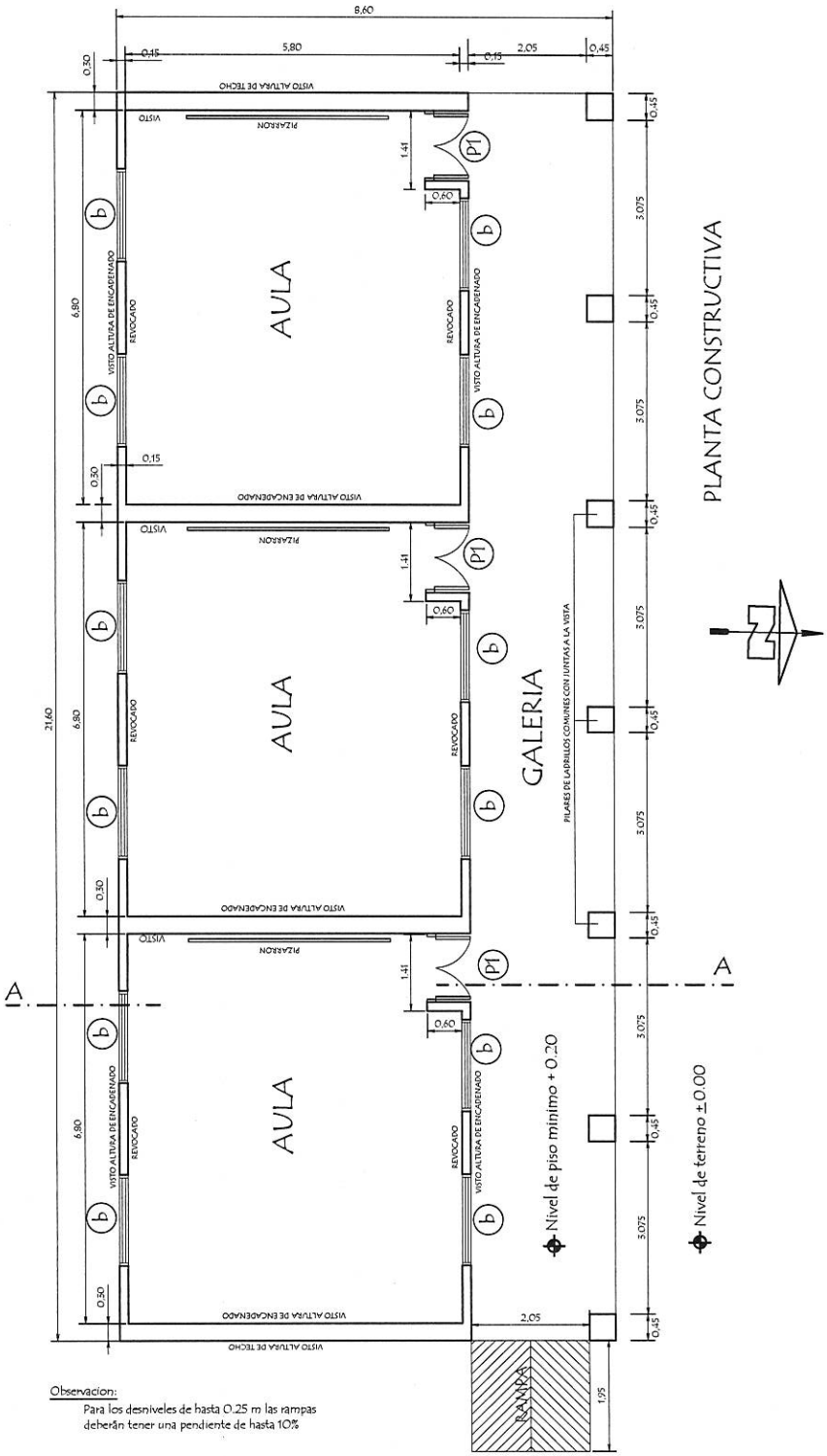

Observacion:
Para los desniveles de hasta 0.25 m las rampas deberán tener una pendiente de hasta 10%

MINISTERIO DE EDUCACION Y CULTURA

DIRECCION DE INFRAESTRUCTURA

PROYECTO	3 aulas de 5,80 x 6,80 con techo de tejas	01
	Planta Constructiva escala 1 / 100	

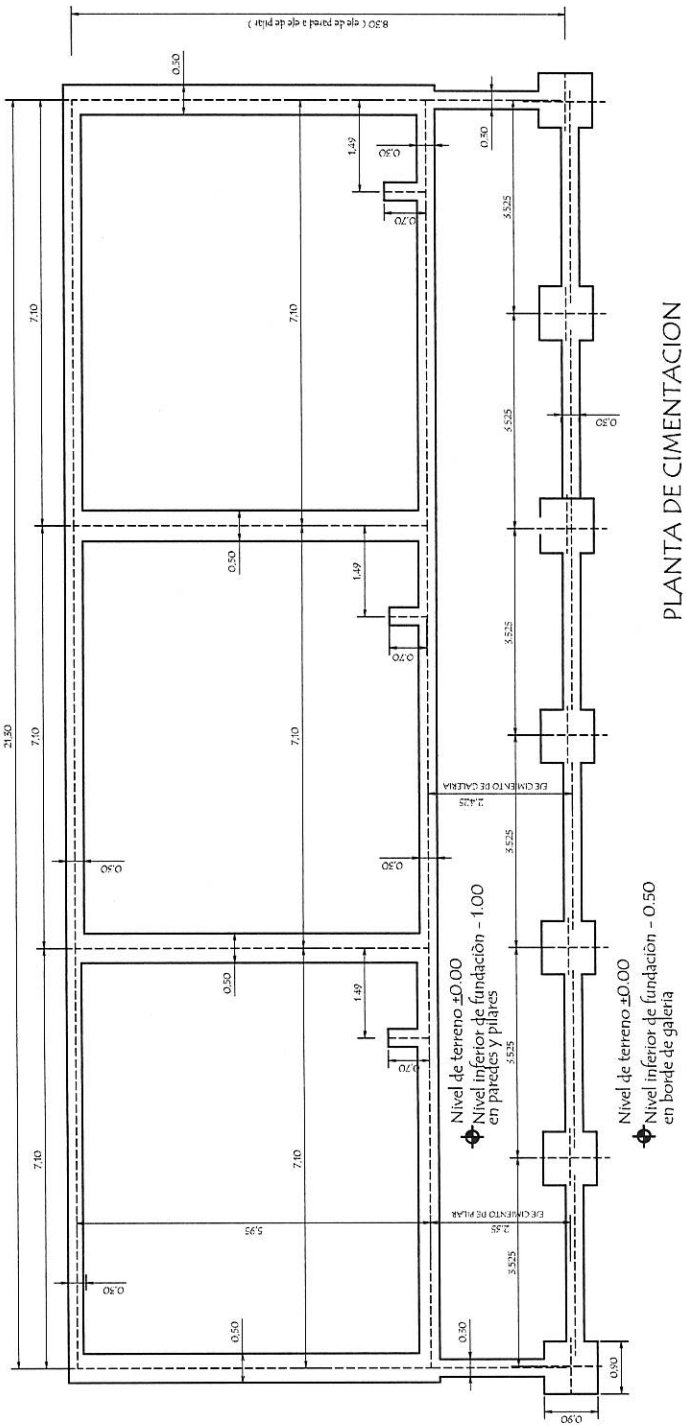

MINISTERIO DE EDUCACION Y CULTURA

DIRECCION DE INFRAESTRUCTURA

PROYECTO	3 aulas de 5,80 x 6,80 con techo de tejas	02
	Planta de Cimentaciòn escala 1 / 100	

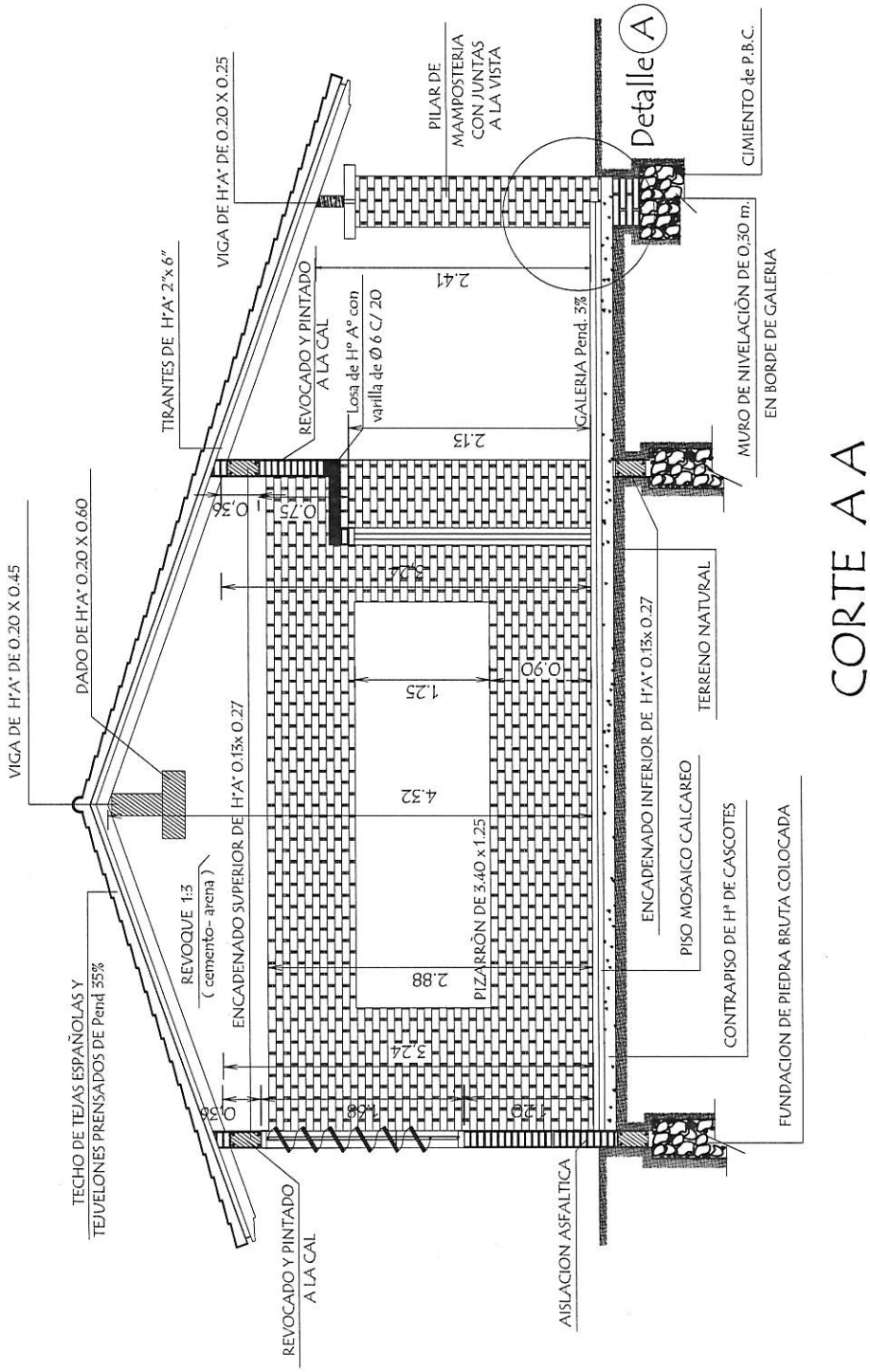

MINISTERIO DE EDUCACION Y CULTURA

DIRECCION DE INFRAESTRUCTURA

PROYECTO	3 aulas de 5,80 x 6,80 con techo de tejas	03
	Corte AA — escala 1 / 50	

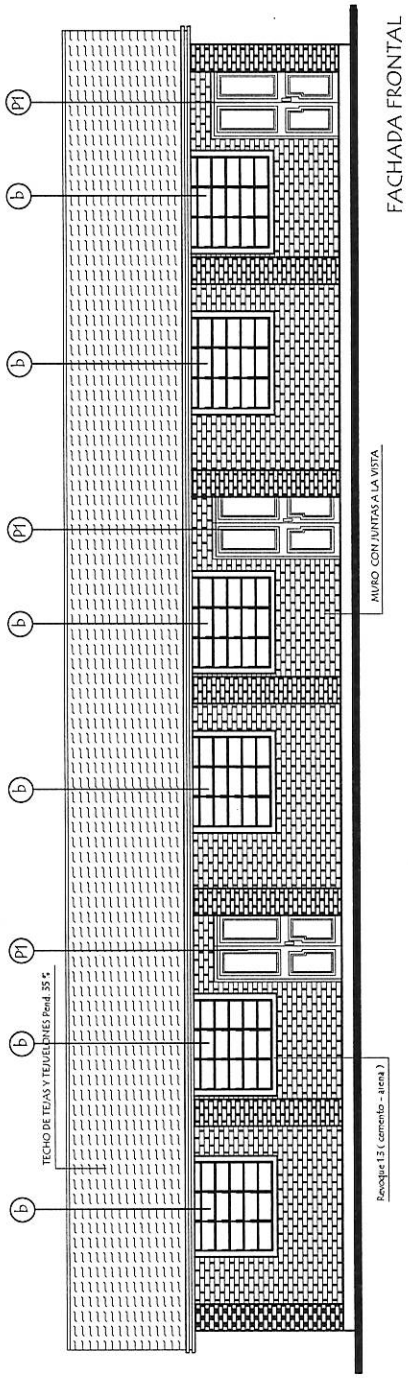

FACHADA FRONTAL

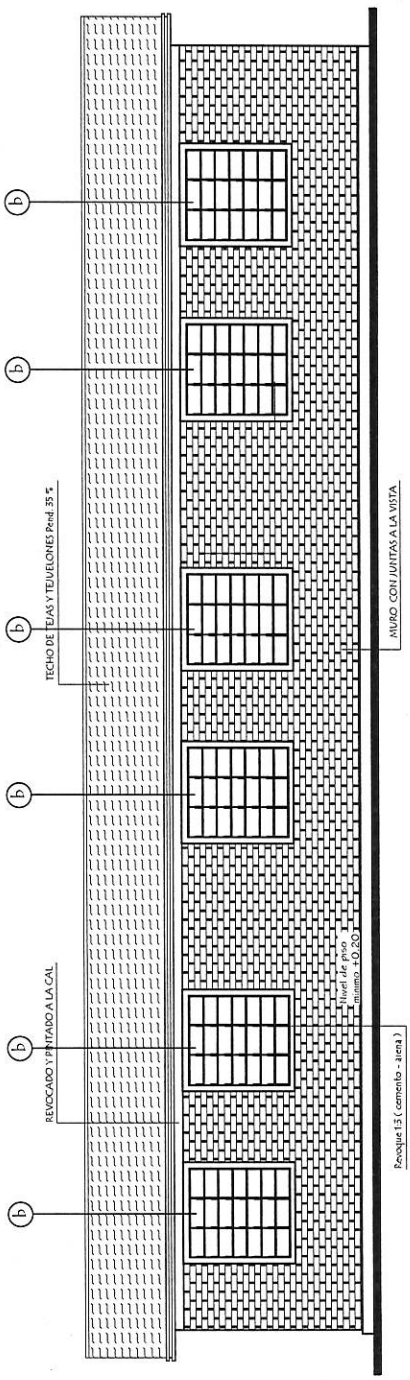

FACHADA POSTERIOR

MINISTERIO DE EDUCACION Y CULTURA

DIRECCION DE INFRAESTRUCTURA

PROYECTO	3 aulas de 5,80 x 6,80 con techo de tejas	04
	Fachadas escala 1 / 100	

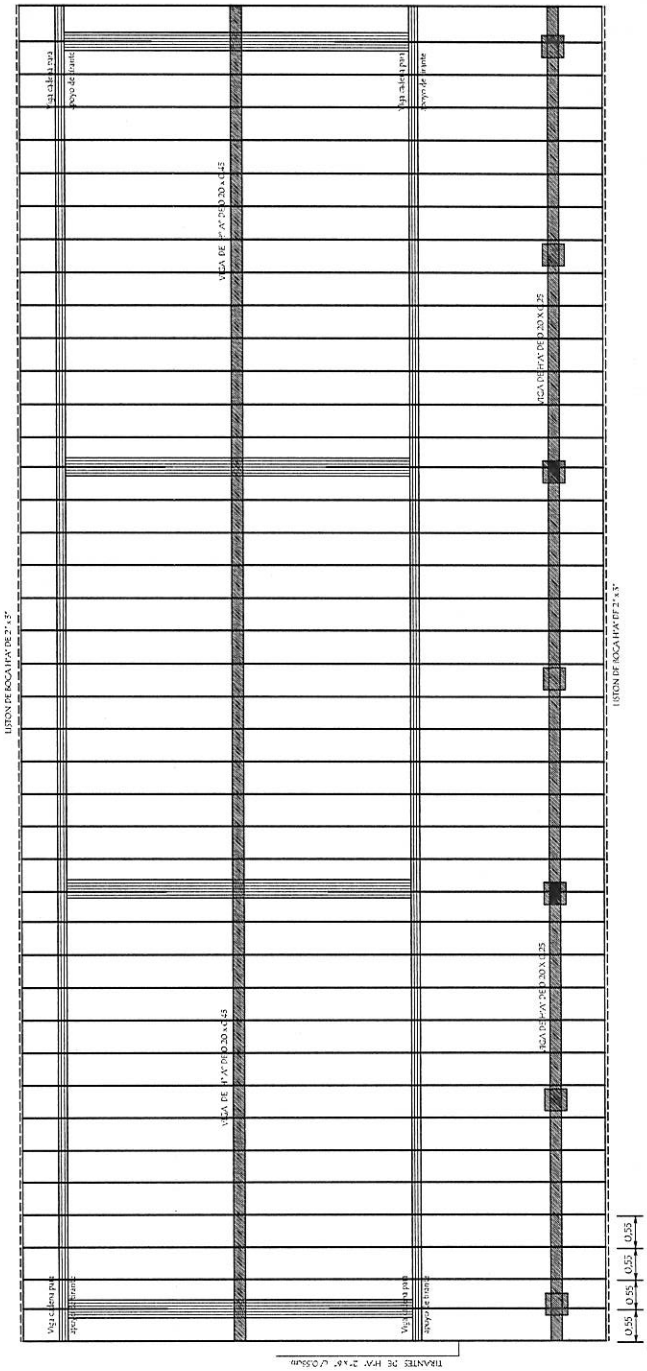

PLANTA DE TECHO

MINISTERIO DE EDUCACION Y CULTURA

DIRECCION DE INFRAESTRUCTURA

PROYECTO	3 aulas de 5,80 x 6,80 con techo de tejas	05
	Planta de Techo escala 1 / 100	

INSTALACION ELECTRICA
UBICACION DE ARTEFACTOS Y ELECTRODUCTOS

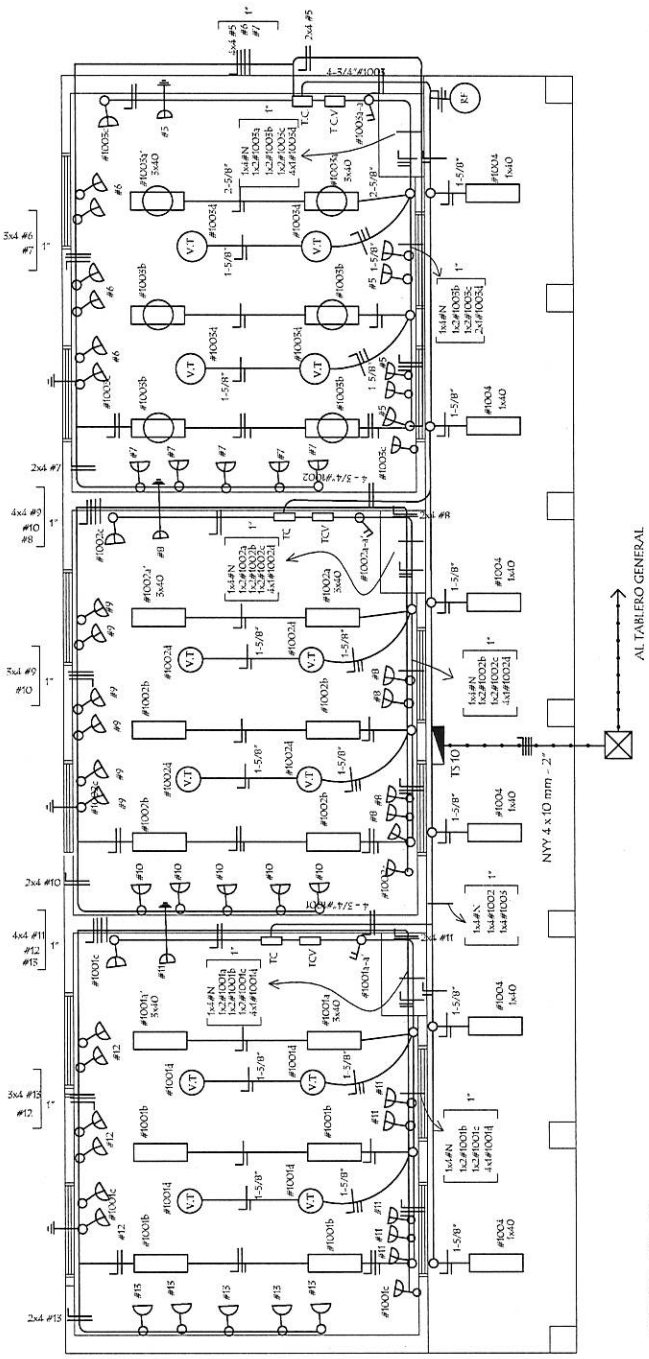

TOMA PARA COMPUTADORA CON ATERRAMIENTO

RF RELEFOTOELECTRICO

INSTALACION ELECTRICA
ESQUEMA DE TABLERO Y DETALLE DE CARGA

DETALLE DE CARGA DEL TS 10

Circuito	Fluorescentes 3x40	Fluorescentes 2x40	Fluorescentes 1x40	Tomas Watts	V.T Watts	Tomas computad. Watts	Fases R	S	T
#1001	2x150	4x100		3x100	4x100		1.400		
#5						5x300 1x400		1.900	
#6						6x300			1.800
#7						5x300	1.500		
#1002	2x150	4x100		3x100	4x100	4x100		1.400	
#8						5x300 1x400	1.900		
#9						6x300		1.800	
#10						5x300			1.500
#1003	2x150	4x100		3x100	4x100				1.400
#11						3x300 1x400			1.900
#12						6x300	1.800		
#13						5x300		1.500	
#1004			6x100						600
TOTAL							6.600	8.600	7.700
									20.400 w

Observaciónes :
Los artefactos no acotados son de 3 x 40 W.
Los conductores no acotados son de 2 mm2.
Los fluorescentes deben tener capacitores.
Los TC son tableros de comando de luces y tomas.
Los TCV son tableros de comando de ventiladores.

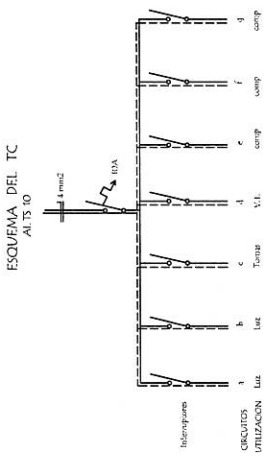

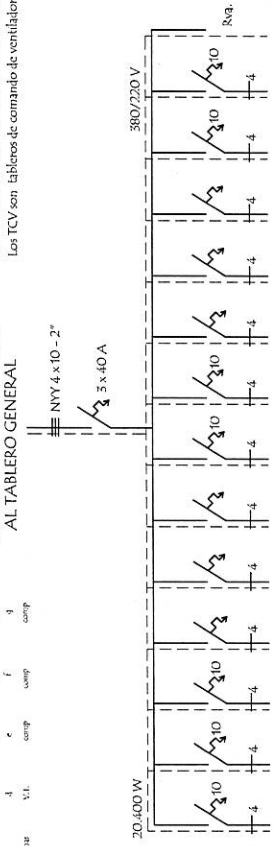

MINISTERIO DE EDUCACION Y CULTURA
DIRECCION DE INFRAESTRUCTURA

PROYECTO	3 aulas de 5,80 x 6,80 con techo de tejas	06
	Instalaciòn elèctrica escala 1 / 100	

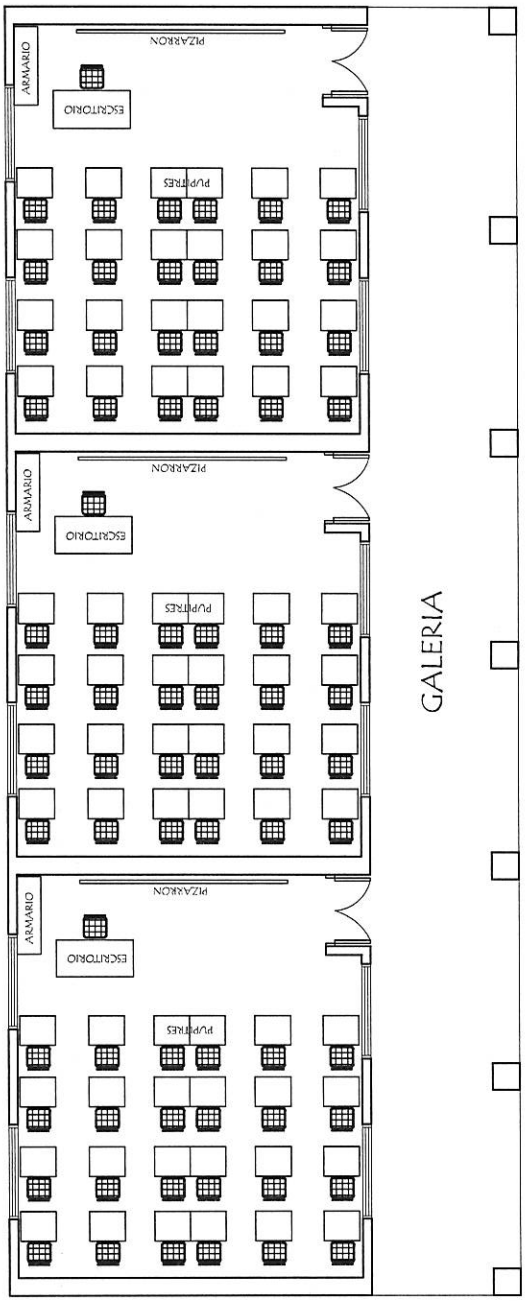

EQUIPAMIENTO POR AULA :

72 SILLAS PARA ALUMNOS
72 MESAS PUPITRES INDIVIDUAL
3 SILLA PARA PROFESOR
3 ESCRITORIO PARA PROFESOR
3 ARMARIO BAJO CON 2 PUERTAS ENCHAPADAS

MINISTERIO DE EDUCACION Y CULTURA DIRECCION DE INFRAESTRUCTURA		
PROYECTO	3 aulas de 5,80 x 6,80 con techo de tejas	07
Planta Equipada	escala 1 / 100	

Detalle de Ventana Balancin

ventana balancin tipo (b)

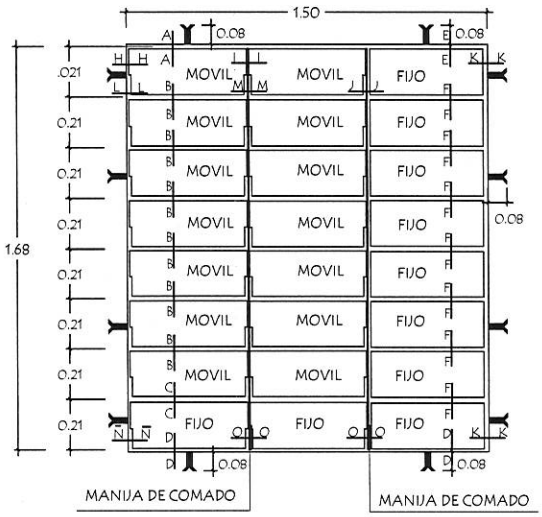

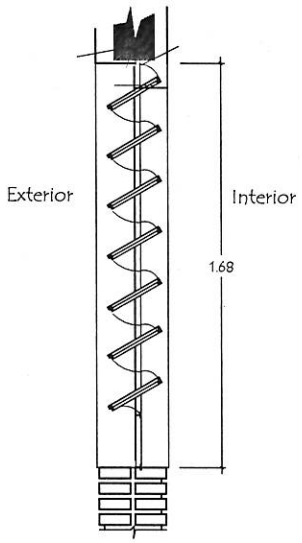

OBSERVACION :

NO DEBE TENER TERMINACIONES EN PUNTAS O CORTANTES

Detalle de corte de Cimentaciòn

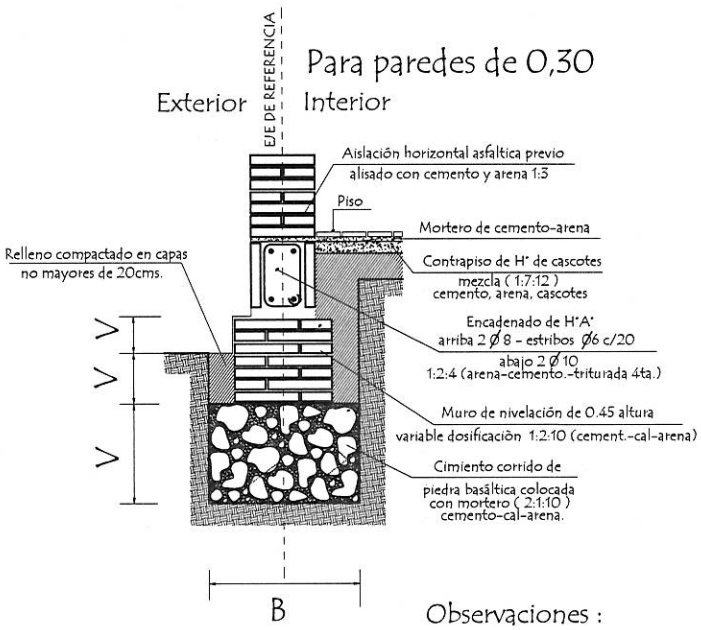

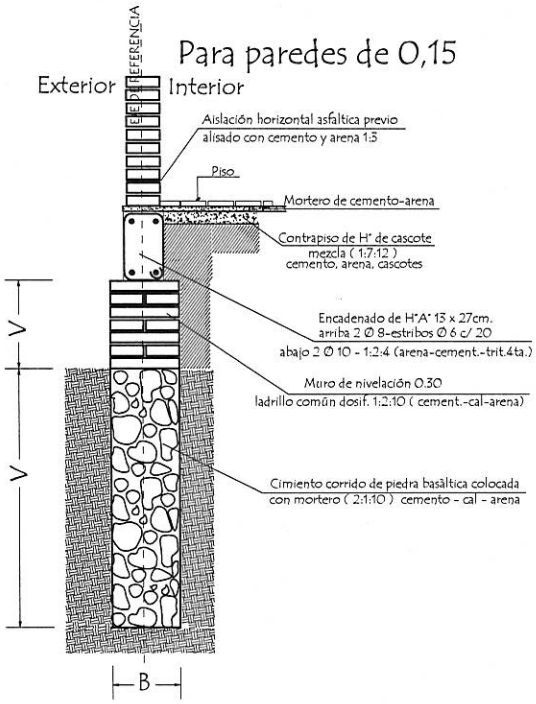

Observaciones :

V = altura de nivelaciòn y cimiento variable

B = ancho de cimiento variable

MINISTERIO DE EDUCACION Y CULTURA DIRECCION DE INFRAESTRUCTURA		
PROYECTO	3 aulas de 5,80 x 6,80 con techo de tejas	08
Detalle de balancin y cimiento	sin escala	

Puerta Metàlica con 2 hojas - (P 1)

Corte Horizontal

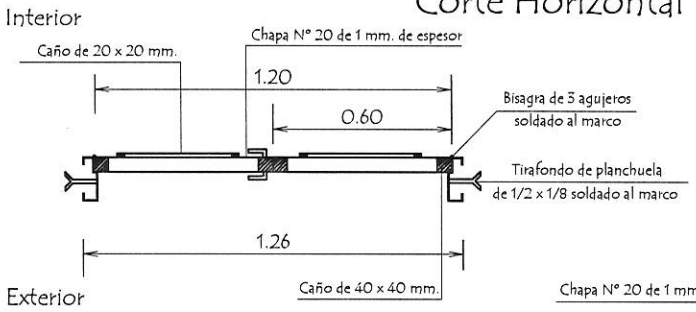

Detalle de Marco

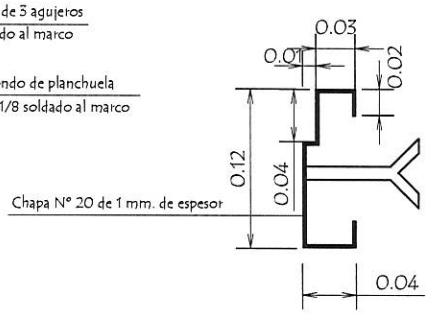

Hoja metàlica de 1,20 x 2,10

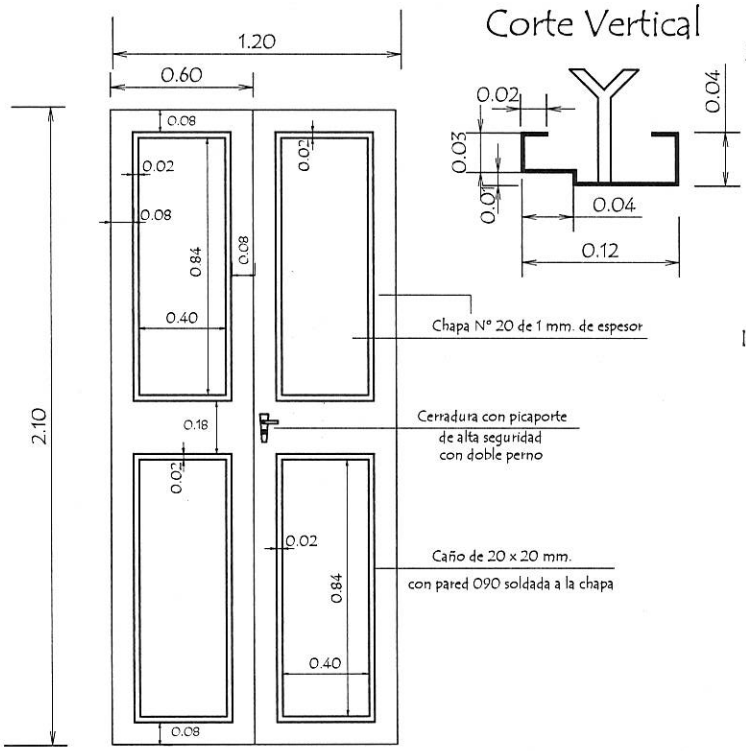

Corte Vertical

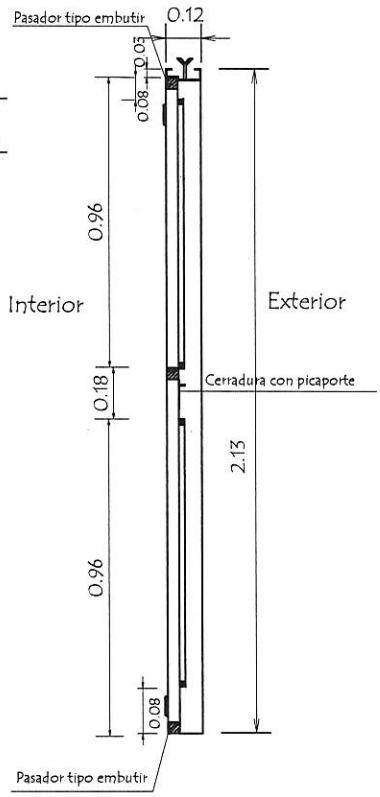

Vista Frontal

OBSERVACION :

En todos los lugares donde se utilizaron soldadura y no tuvieron un relleno completo, compactos y prolijos debiendo resultar suabe al tacto, deberàn de utilizar masilla para chapa para posteriormente realizar una lijada completa y pintar 2 manos con pintura anticorrosiva antes de su colocaciòn y otras 2 con pintura sintètica opaca como terminaciòn .-

MINISTERIO DE EDUCACION Y CULTURA DIRECCION DE INFRAESTRUCTURA		
PROYECTO	3 aulas de 5,80 x 6,80 con techo de tejas	09
Detalle de Puerta Metàlica	sin escala	

Ubicaciòn de Pizarròn

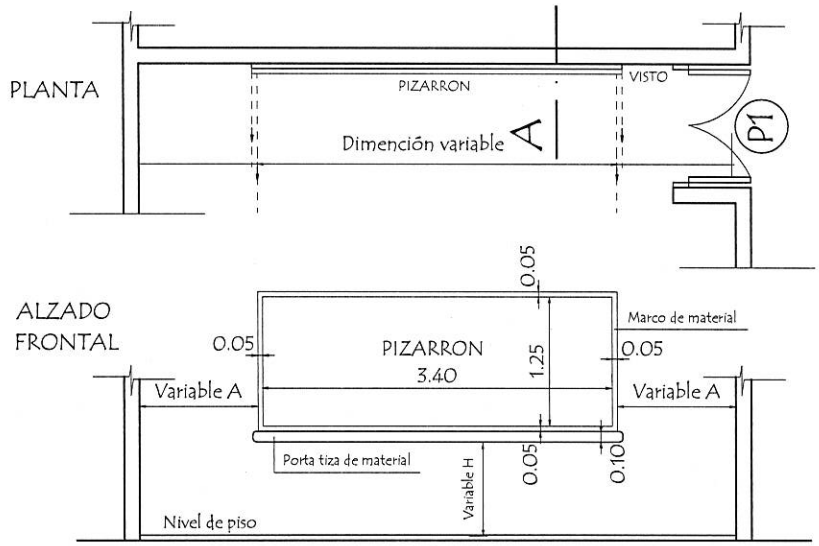

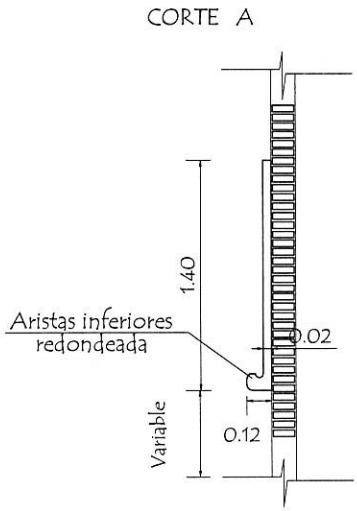

CONSTRUCCION DE PIZARRON EMPOTRADO EN MURO

ESPECIFICACIONES TECNICAS

1- Sobre el muro de ladrillo marcar las dimenciones recomendadas preparar el marco de material y porta tiza con ladrillos empotrados, revocados posteriormente con mortero, cemento-arena (1:3), dandole revoque con mortero cemento-arena (1:3), y aplicación de tres manos de enduido plástico, con textura de ter- una terminación redondeada en las aristas interiores.-

2- En la zona de pizarrón propiamente, aplicar una azotada con hidrófugo(ceresita), posteriormente minación luego de la cantidad de alizado necesarios.

3- Aplicar sellador o fijador plástico, posteriormente aplicar tres manos de pintura sintética para pizarrón color verde pizarra, en el marco y portatiza luego del mismo proseso pintura sitéticas color gris.

OBSERVACIONES :

ALTURA A RESPETAR PARA LA UBICACION DEL PIZARRON

1- Para escuela	2- Para colegio
(A) 1.15 mts.	(A) 1.70 mts.
(H) 0.70 mts.	(H) 0.80 mts.

MINISTERIO DE EDUCACION Y CULTURA DIRECCION DE INFRAESTRUCTURA		
PROYECTO	3 aulas de 5,80 x 6,80 con techo de tejas	10
Detalle de Pizarròn	sin escala	

Detalle de Encadenados de H° A°

DETALLE DE ENCADENADO INFERIOR Y SUPERIOR
DE 0.17 x 0.27 PARA MURO DE 0.30

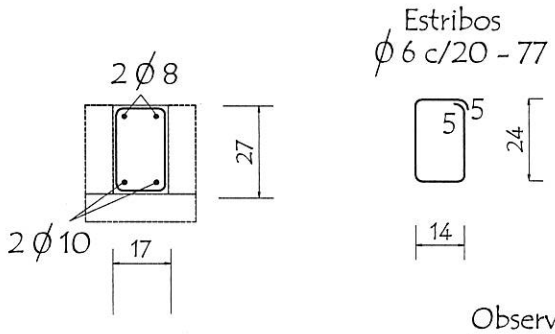

Observación:
Los encadenados superior y inferior serán ubicados respecto al eje de la mamposteria de nivelaciòn y elevaciòn

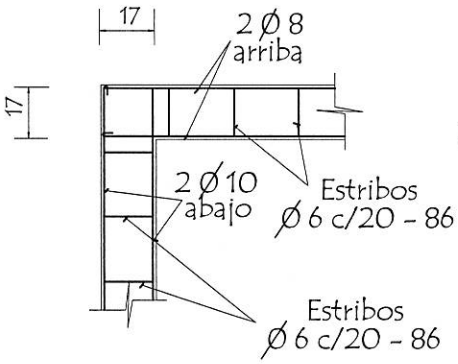

DETALLE DE ENCADENADO INFERIOR Y SUPERIOR
DE 0.13 x 0.27 PARA MURO DE 0.15

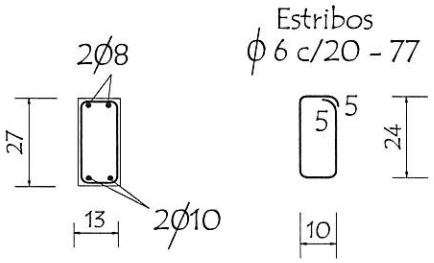

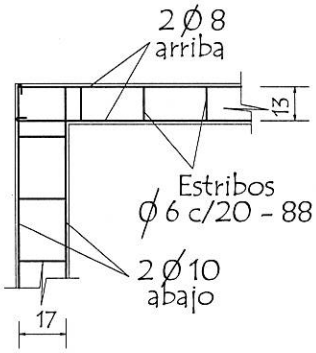

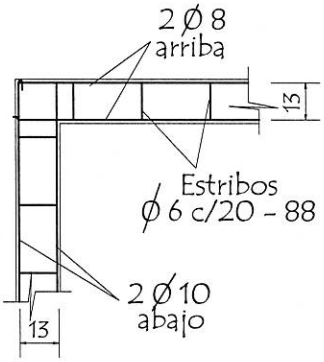

MINISTERIO DE EDUCACION Y CULTURA DIRECCION DE INFRAESTRUCTURA		
PROYECTO	3 aulas de 5,80 x 6,80 con techo de tejas	11
Detalle de Encadenado	sin escala	

Detalle de Capitel

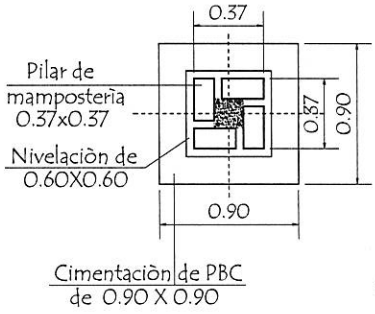

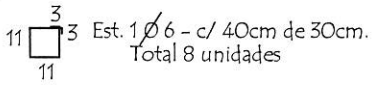

Detalle (A)

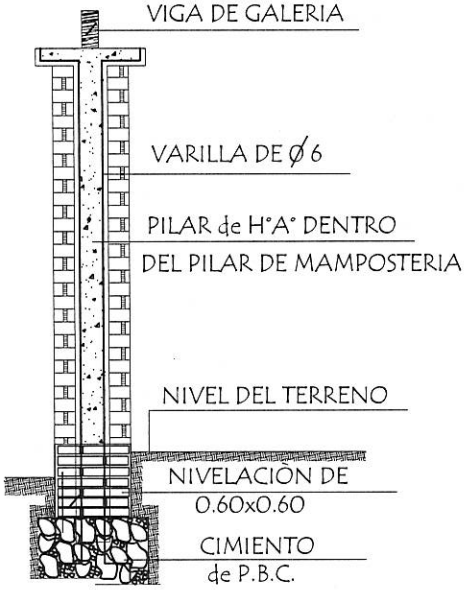

Corte Transversal

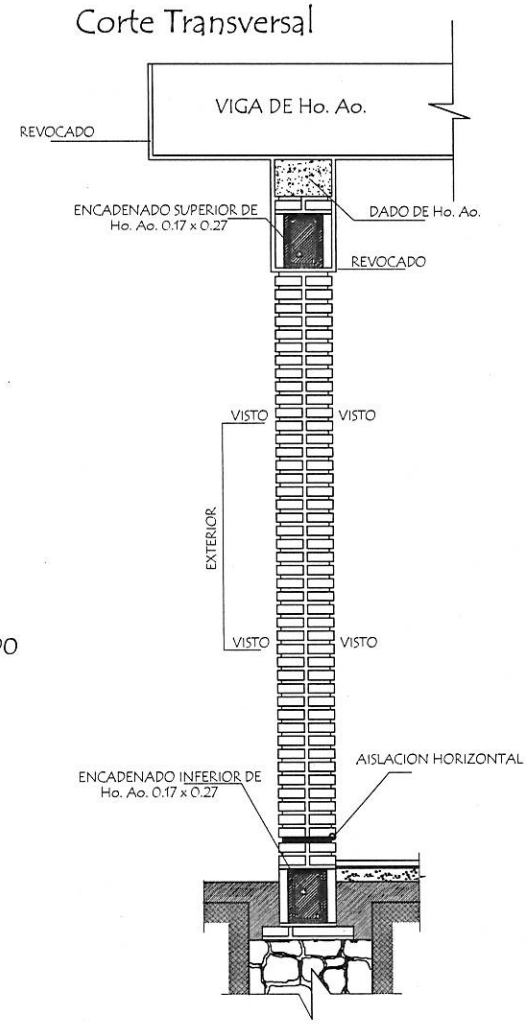

Dado de H° A° 0.20 x 0.60

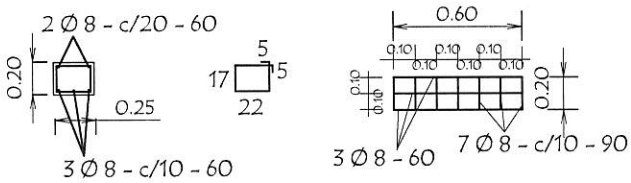

Observaciónes :

1.- EN LOS CASOS DE QUE EL AULA SEA CONSTRUIDA COMO ULTIMA DEL BLOQUE LA PARED EXTERIOR LLEVARA LOS LADRILLOS CON JUNTAS A LA VISTA HASTA LA ALTURA DE TECHO, LA VIGA Y EL DADO DE Ho. Ao. SERAN REVOCADOS.

2.- SI EL AULA A CONSTRUIR ES ANEXA LA PARED TRANSVERSAL SERA CON JUNTAS A LA VISTA A AMBOS LADOS HASTA EL ENCADENADO SUPERIOR Y REVOCADO HASTA EL TECHO, TAMBIEN LA VIGA Y EL DADO.

MINISTERIO DE EDUCACION Y CULTURA DIRECCION DE INFRAESTRUCTURA		
PROYECTO	3 aulas de 5,80 x 6,80 con techo de tejas	12
Detalle de Pilares y Dado de H° A°	sin escala	

MINISTERIO DE EDUCACION Y CULTURA

DIRECCION DE INFRAESTRUCTURA

PROYECTO

3 aulas de 5,80 x 6,80 con techo de tejas

Detalles Varios

sin escala

13

VIGA CUMBRERA DE H°A° 0.20 x 0.45

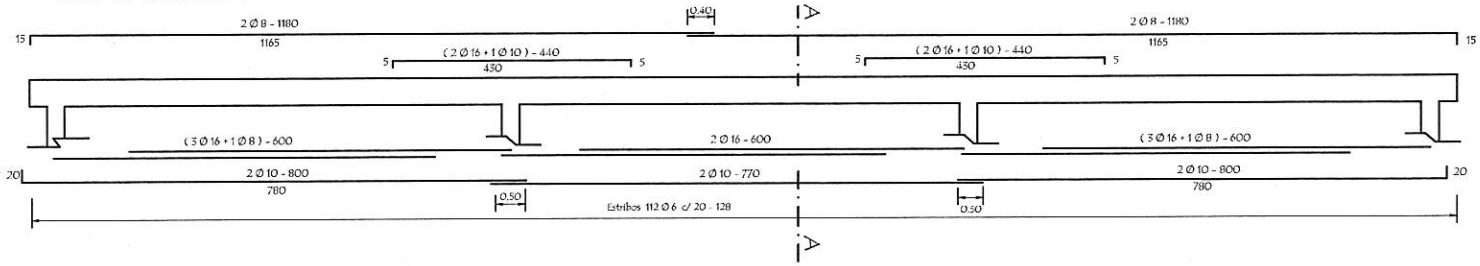

VIGA DE GALERIA DE H° A° 0.20 x 0.25

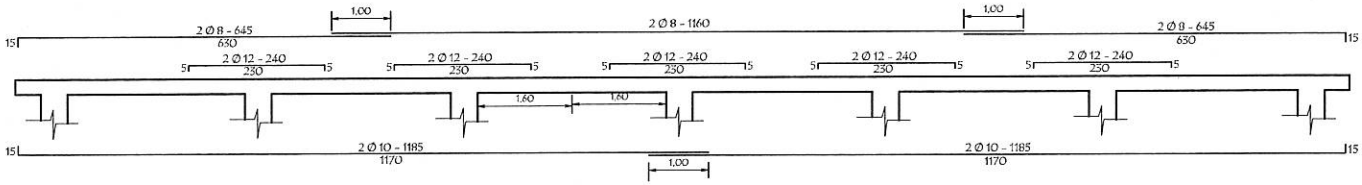

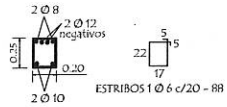

Planchuela de Sujeciòn
de Ventilador a Tirante de H° A°

Ubicaciòn de ventilador

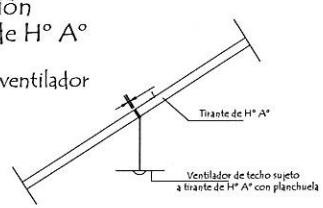

LOSA DE H° A° SOBRE PUERTA

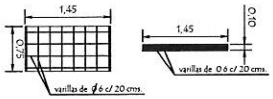

TIRANTE DE H°A° DE 2" x 6"

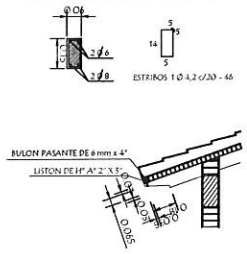

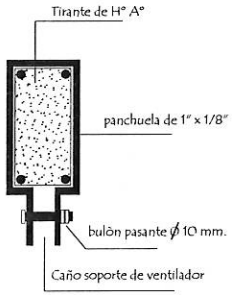

Detalle de planchuela

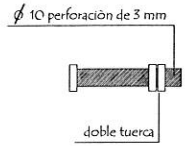

Detalle de bulòn

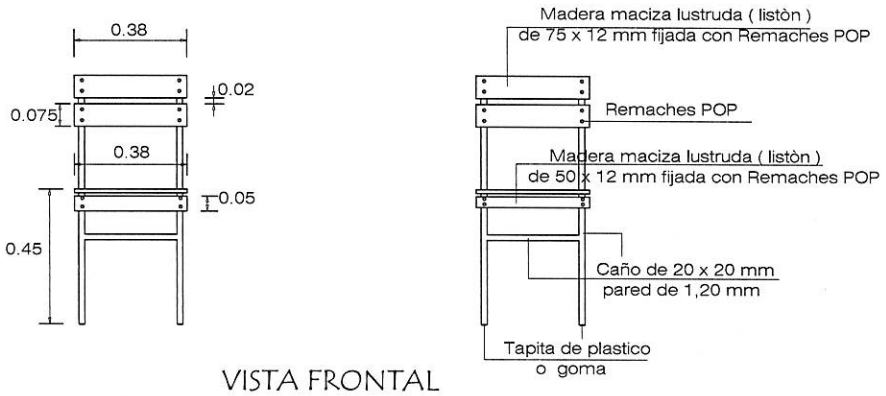

VISTA FRONTAL

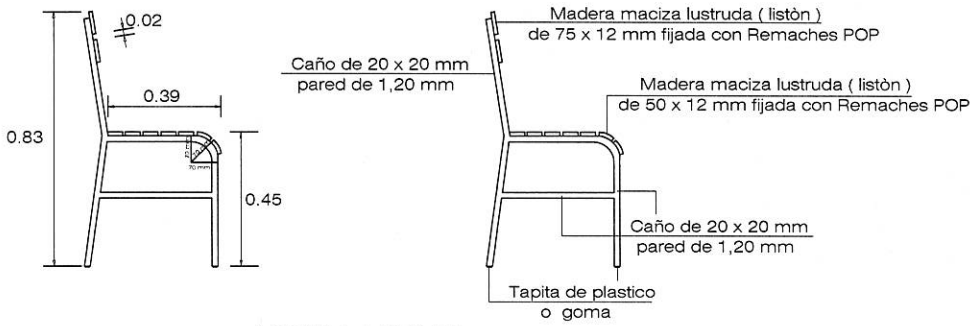

VISTA LATERAL

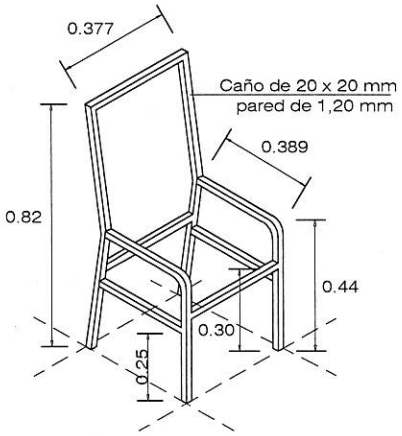

AXONOMETRICA DE ESTRUCTURA METÁLICA

MINISTERIO DE EDUCACION Y CULTURA DIRECCION DE INFRAESTRUCTURA		
PROYECTO	3 aulas de 5,80 x 6,80 con techo de tejas	16
Silla Standard sin escala		

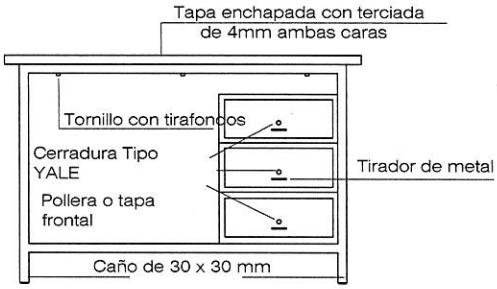

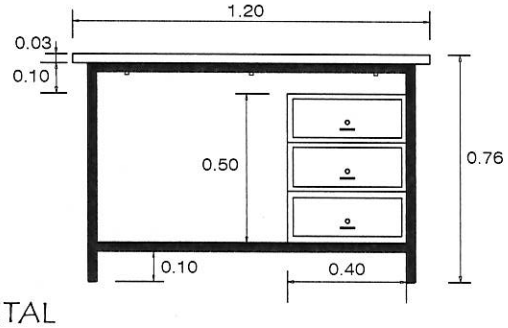

VISTA FRONTAL

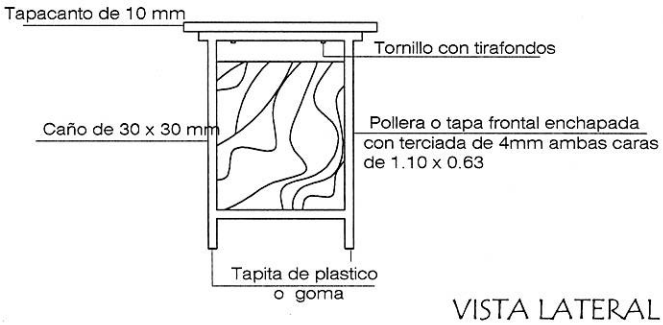

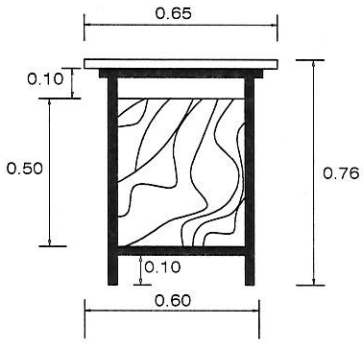

VISTA LATERAL

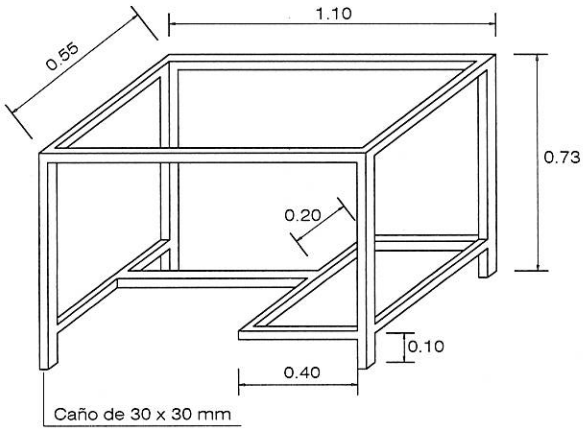

AXONOMÈTRICA DE
ESTRUCTURA METÀLICA

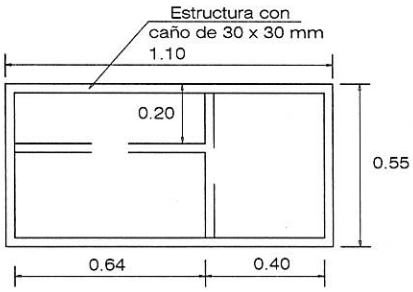

PLANTA DE ESTRUCTURA
METÀLICA

MINISTERIO DE EDUCACION Y CULTURA DIRECCION DE INFRAESTRUCTURA		
PROYECTO	3 aulas de 5,80 x 6,80 con techo de tejas	17
Escritorio para Secretaria y Profesor sin escala		

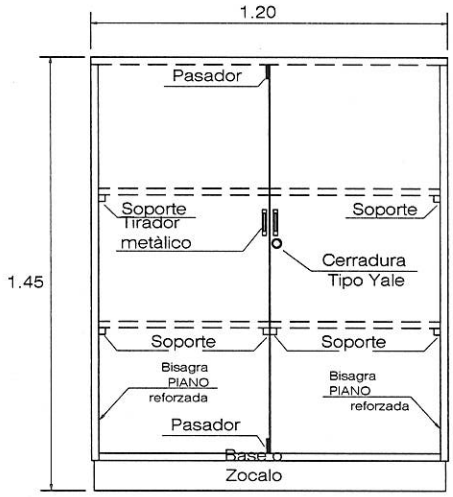

Vista Frontal

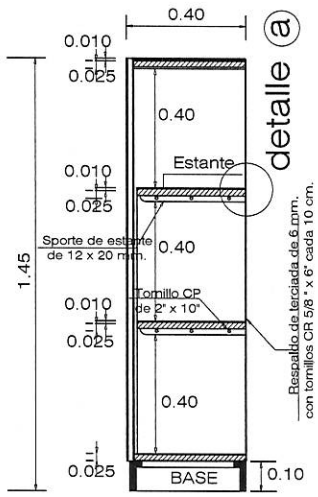

Vista Interior Vertical

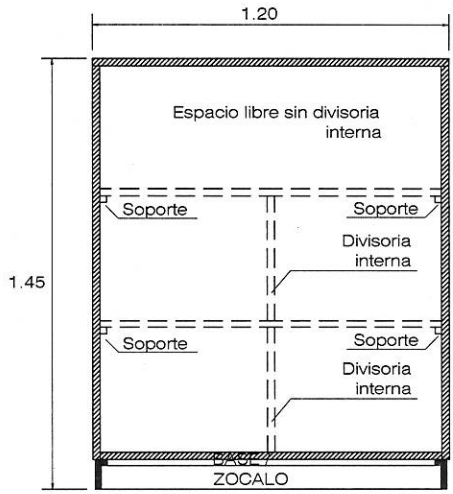

Vista Interior horizontal

Detalle (a)

Detalle de estante

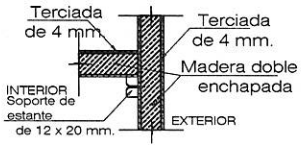

Corte vertical vista frontal

Vista Aerea

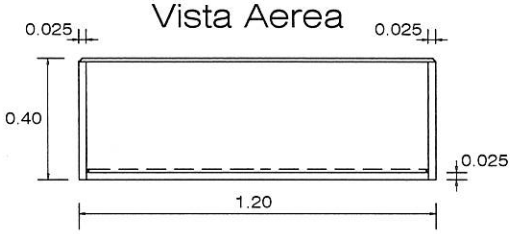

Tapacantos :

Listones de madera maciza de cedro de 10 mm. encolados y clavados .

Base / Zocalo :

Madera maciza de cedro de 1" .

MINISTERIO DE EDUCACION Y CULTURA DIRECCION DE INFRAESTRUCTURA		
PROYECTO	3 aulas de 5,80 x 6,80 con techo de tejas	18
Armario bajo con 2 puertas enchapadas sin escala		
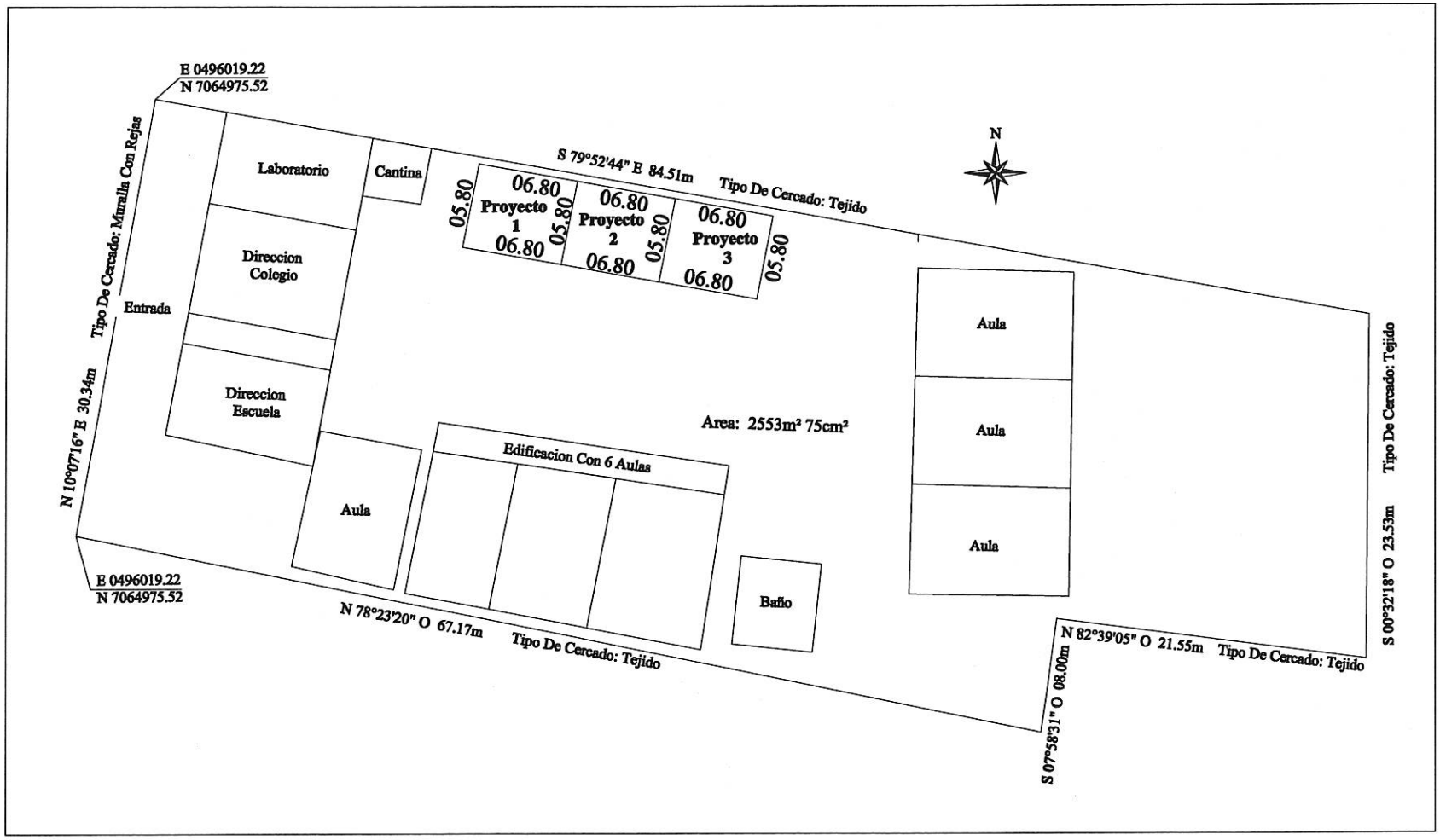
Municipalidad De San Miguel
Plano De Ubicacion De Tres Aulas
Colegio Nº 4766 Don Laureano Romero O. San Miguel