LICITACION PÚBLICA INTERNACIONAL Nº 01/2020. CONSTRUCCION DE OBRAS DE SISTEMAS DE ALCANTARILLADO SANITARIO CONDOMINIAL Y MEJORAMIENTO DE LOS SISTEMAS DE AGUA POTABLE EN LAS CIUDADES DE CHORE, YBY YAU, PIRAYU Y YAGUARON. ID N° 387.486

ADENDA N° 2

1. **En el SICP de la Dirección de Contrataciones Públicas, Datos de la Convocatoria, Etapas y Plazos**

DONDE DICE:

Fecha Límite de Consultas martes, 02 de febrero de 2021 - 13:00
Fecha de Entrega de Ofertas lunes, 22 de febrero de 2021 - 09:00
Fecha de Apertura de Ofertas lunes, 22 de febrero de 2021 - 09:30

DEBE DECIR:
Fecha Límite de Consultas martes, 02 de febrero de 2021 - 13:00
Fecha de Entrega de Ofertas martes, 02 de marzo de 2021 - 09:00
Fecha de Apertura de Ofertas martes, 02 de marzo de 2021 - 09:30

2. **En la Sección II Datos de la Licitación**

DONDE DICE:

IAO 21.1	La fecha y la hora límite para la presentación de las Ofertas serán: ***Fecha: lunes, 22 de febrero de 2021*** **Hora: 09:00 hs.**

DEBE DECIR:

IAO 21.1	La fecha y la hora límite para la presentación de las Ofertas serán: ***Fecha: martes, 02 de marzo de 2021*** **Hora: 09:00 hs.**

3. **En la Sección II Datos de la Licitación**

DONDE DICE:

IAO 24.1	La apertura de las Ofertas tendrá lugar en: **Dirección:** Eligio Ayala N° 857 c/ Tacuary **Número del Piso/ Oficina:** Sala de Reuniones **Ciudad:** Asunción **Fecha: 22 DE FEBRERO DE 2021**

LIC. CLAUDIA VERA
Coordinadora General
UCP SENASA - BID 3601 - FONDO DE E

DEBE DECIR:

IAO 24.1	La apertura de las Ofertas tendrá lugar en: **Dirección:** Eligio Ayala N° 857 c/ Tacuary **Número del Piso/ Oficina:** Sala de Reuniones **Ciudad:** Asunción **Fecha: 02 DE MARZO DE 2021**

4. **Sección VII. Especificaciones y Condiciones de Cumplimiento**

   Se agregan los estudios geotécnicos realizados en el marco del diseño de los proyectos, para la ejecución de las obras objeto de la licitación.

5. **En la Sección VIII. Planos.**

   Se sustituye el Plano REGISTROS POR CALZADA – DETALLES de cada ciudad, por los planos adjuntos a la presente adenda.

Lic. CLAUDIA VERA
Coordinadora General
UCP SENASA - BID 3601 - FONPRODE

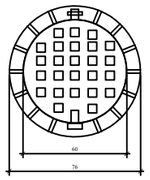

PLANTA

TAPA CIRCULAR DE HIERRO DUCTIL

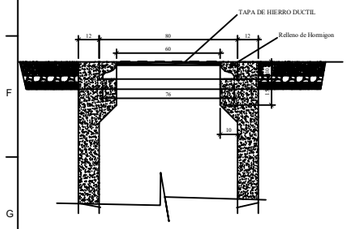

CORTE AA

TAPA CIRCULAR DE HIERO DUCTIL Ø 60 cm

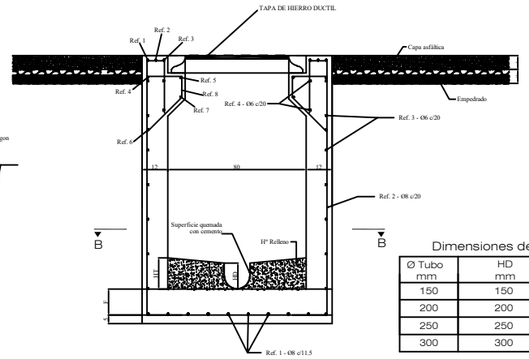

CORTE A - A

Dimensiones de la Canaleta

Ø Tubo mm	HD mm	HT mm
150	150	180
200	200	230
250	250	285
300	300	330

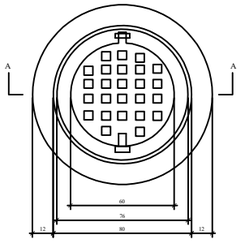

PLANTA DE UBICACION

TAPA CIRCULAR EN EL POZO DE VISITA

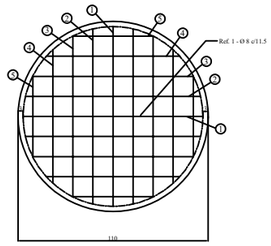

LOSA DE FONDO

ARMADURA

ARMADURA LOSA DE FONDO

Ref. 1 al 5 Ø8 c/ 11.5

Ref. Nº	Long. cm
1	105
2	102
3	94
4	78
5	47

Dimensiones de Pozo de Visita

Profundidad m	Altura-H m	Esp. Losa Fondo-F m
1.21	1.03	0.15
1.50	1.32	0.15
2.00	1.82	0.15
2.50	2.32	0.15
3.00	2.82	0.15
3.50	3.32	0.15
4.00	3.82	0.20
4.50	4.32	0.20
5.00	4.82	0.20
5.50	5.32	0.20
6.00	5.82	0.20

CLASE DE HORMIGÓN

Estructuras: fck= 210 kg/cm²

Regularización: fck= 150 kg/cm²

Ref. 2

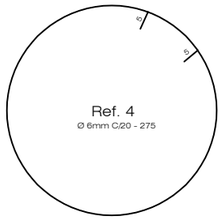

Armadura Circular - Pared Interna

Armadura Vertical - Pared Externa

PROFUNDIDAD m	LONG. A m	LONG. TOTAL m
1.21	1.33	1.93
1.50	1.62	2.22
2.00	2.12	2.72
2.50	2.62	3.22
3.00	3.20	3.72
3.50	3.62	4.22
4.00	4.20	4.72
4.50	4.62	5.22
5.00	5.20	5.72
5.50	5.62	6.22
6.00	6.17	6.77

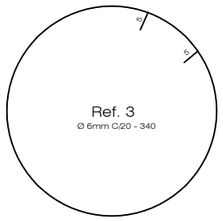

Armadura Circular - Pared Externa

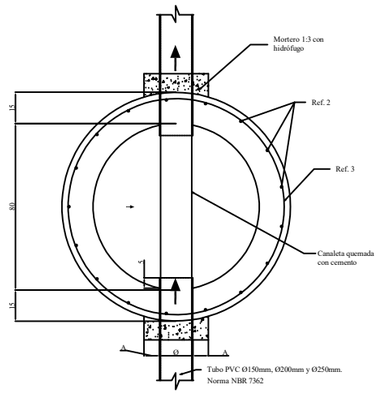

CORTE B - B

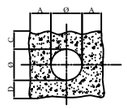

Sección del Sello de Tubería

Sello de Tubería - Pozo de Visita

Ø Tubo mm	A cm	B cm	C cm	D cm
150	10	10	8	8
200	12	12	8	8
250	15	15	10	10
300	15	15	10	10

ARMADURA DE LOSA TAPA Y SOPORTE DE TAPA CIRCULAR

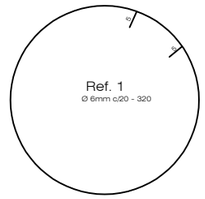

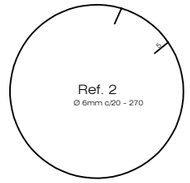

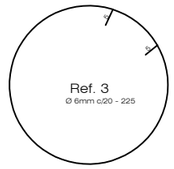

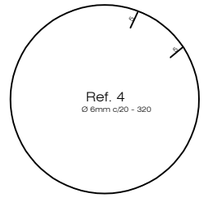

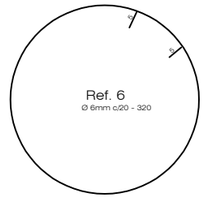

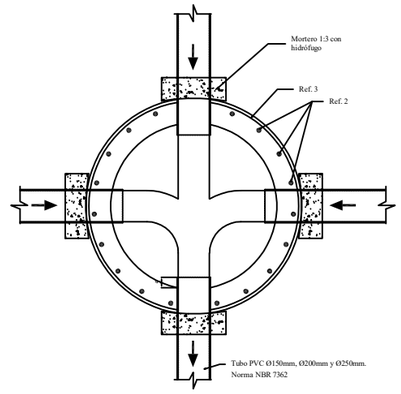

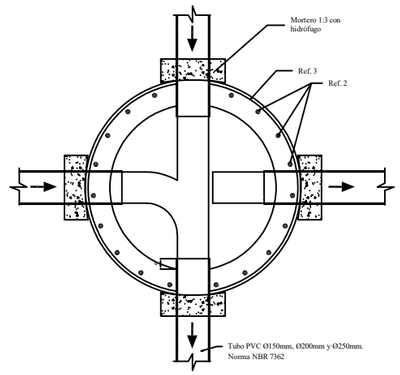

DIRECCIONES DE CANALETA

OBSERVACIONES

1.- Tensiones:

a-HORMIGON ARMADO

fck = 210 Kg/cm2.

fyk = 4200 Kg/cm2.

2.- Verificar en obra todas las longitudes de los hierros antes de cortarlos.

3.- Usar vibrador para la correcta compactación del Hormigón.

4.- Regar abundantemente la estructura durante los primeros ocho dias despues de la carga.-

5.- Suspender el cargamento cuando estén previstas temperaturas inferiores a 5°.

6.- Recubrimiento mínimo de las armaduras: 2 cm.,

7.- Antes del cargamento, prever todas las canerias de las instalaciones de acuerdo con los planos correspondientes.-

8.- Las canaletas deberán tener pendiente minima de 0,005 m/m, y deben ser quemada con cemento.

MINISTERIO DE SALUD PUBLICA Y BIENESTAR SOCIAL
SERVICIO NACIONAL DE SANEAMIENTO AMBIENTAL
SENASA

Programa: PAYSRI | Contrato Nº 08 / 2.017

Convenio de Préstamo Nº 2222-OC-PR | RED DE INGENIERIA DE SERVICIOS S.A-REDINSA

Servicio de Consultoría para la Realización de los Estudios de Factibilidad Técnicos, Ambientales y Financieros, Planes Maestros y Diseño de Ingeniería para Ampliación y/o Mejoramiento de Sistemas de Agua y Construcción de Sistema de Alcantarillado Sanitario para Pequeñas Ciudades

PLAN MAESTRO DE ALCANTARILLADO SANITARIO

POZO DE VISITA IN SITU-RED BASICA-PROFUNDIDAD 1.21 mts A 6.0 mts

LOCALIDAD: CHORE

FECHA: 12/02/2021	ESCALA: 1:25	Nº DE PLANO CHORE-PMAS-PV-04/04

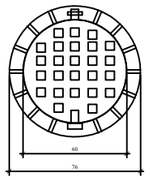

PLANTA

TAPA CIRCULAR DE HIERRO DUCTIL

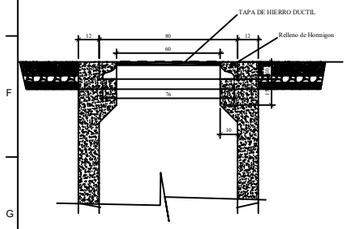

CORTE AA

TAPA CIRCULAR DE HIERO DUCTIL Ø 60 cm

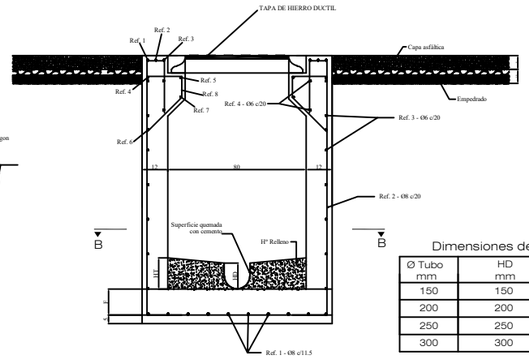

CORTE A - A

Dimensiones de la Canaleta

Ø Tubo mm	HD mm	HT mm
150	150	180
200	200	230
250	250	285
300	300	330

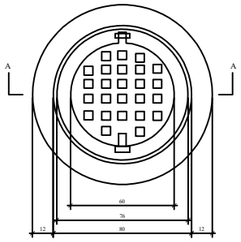

PLANTA DE UBICACION

TAPA CIRCULAR EN EL POZO DE VISITA

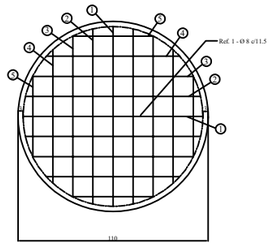

LOSA DE FONDO

ARMADURA

ARMADURA LOSA DE FONDO

Ref. 1 al 5 Ø8 c/ 11.5

Ref. Nº	Long. cm
1	105
2	102
3	94
4	78
5	47

Dimensiones de Pozo de Visita

Profundidad m	Altura-H m	Esp. Losa Fondo-F m
1.21	1.03	0.15
1.50	1.32	0.15
2.00	1.82	0.15
2.50	2.32	0.15
3.00	2.82	0.15
3.50	3.32	0.15
4.00	3.82	0.20
4.50	4.32	0.20
5.00	4.82	0.20
5.50	5.32	0.20
6.00	5.82	0.20

CLASE DE HORMIGÓN

Estructuras: fck= 210 kg/cm²

Regularización: fck= 150 kg/cm²

Ref. 2

Armadura Vertical - Pared Externa

PROFUNDIDAD m	LONG. A m	LONG. TOTAL m
1.21	1.33	1.93
1.50	1.62	2.22
2.00	2.12	2.72
2.50	2.62	3.22
3.00	3.20	3.72
3.50	3.62	4.22
4.00	4.20	4.72
4.50	4.62	5.22
5.00	5.20	5.72
5.50	5.62	6.22
6.00	6.17	6.77

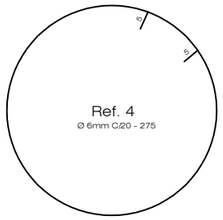

Armadura Circular - Pared Interna

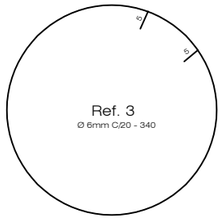

Armadura Circular - Pared Externa

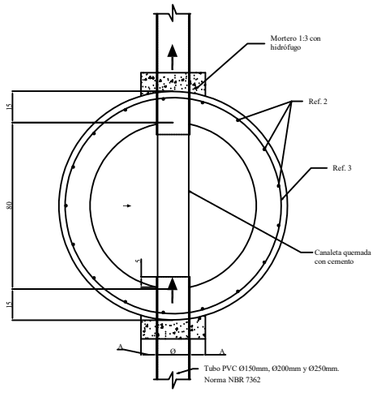

CORTE B - B

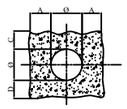

Sección del Sello de Tubería

Sello de Tubería - Pozo de Visita

Ø Tubo mm	A cm	B cm	C cm	D cm
150	10	10	8	8
200	12	12	8	8
250	15	15	10	10
300	15	15	10	10

ARMADURA DE LOSA TAPA Y SOPORTE DE TAPA CIRCULAR

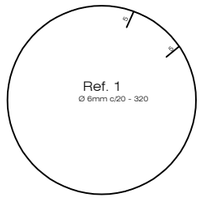

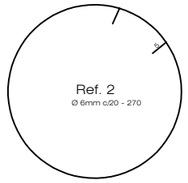

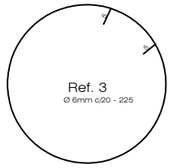

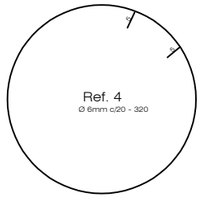

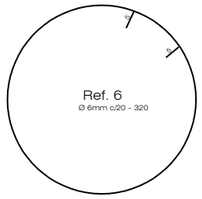

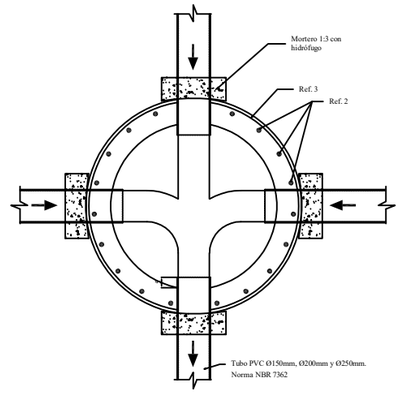

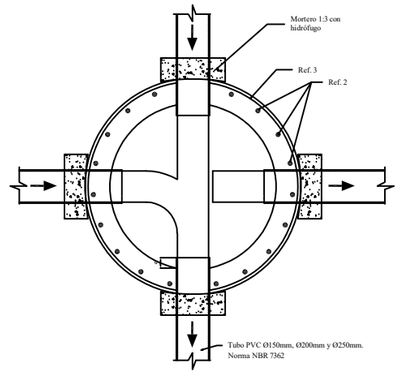

DIRECCIONES DE CANALETA

OBSERVACIONES

1.- Tensiones:

a-HORMIGON ARMADO

fck = 210 Kg/cm2.

fyk = 4200 Kg/cm2.

2.- Verificar en obra todas las longitudes de los hierros antes de cortarlos.

3.- Usar vibrador para la correcta compactación del Hormigón.

4.- Regar abundantemente la estructura durante los primeros ocho dias despues de la carga.-

5.- Suspender el cargamento cuando estén previstas temperaturas inferiores a 5°.

6.- Recubrimiento mínimo de las armaduras: 2 cm.,

7.- Antes del cargamento, prever todas las canerias de las instalaciones de acuerdo con los planos correspondientes.-

8.- Las canaletas deberán tener pendiente minima de 0,005 m/m, y deben ser quemada con cemento.

MINISTERIO DE SALUD PUBLICA Y BIENESTAR SOCIAL
SERVICIO NACIONAL DE SANEAMIENTO AMBIENTAL
SENASA

Programa: PAYSRI | Contrato Nº 08 / 2.017

Convenio de Préstamo Nº 2222-OC-PR | RED DE INGENIERIA DE SERVICIOS S.A-REDINSA

Servicio de Consultoría para la Realización de los Estudios de Factibilidad Técnicos, Ambientales y Financieros, Planes Maestros y Diseño de Ingeniería para Ampliación y/o Mejoramiento de Sistemas de Agua y Construcción de Sistema de Alcantarillado Sanitario para Pequeñas Ciudades

PLAN MAESTRO DE ALCANTARILLADO SANITARIO

POZO DE VISITA IN SITU-RED BASICA-PROFUNDIDAD 1.21 mts A 6.0 mts

LOCALIDAD: YBYYAU

FECHA: 12/02/2021	ESCALA: 1:25	Nº DE PLANO YBYYAU-PMAS-PV-04/04

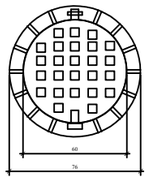

PLANTA

TAPA CIRCULAR DE HIERRO DUCTIL

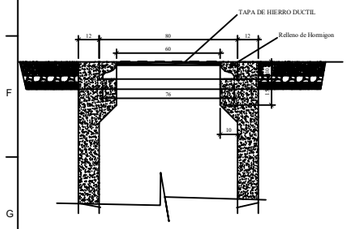

CORTE AA

TAPA CIRCULAR DE HIERO DUCTIL Ø 60 cm

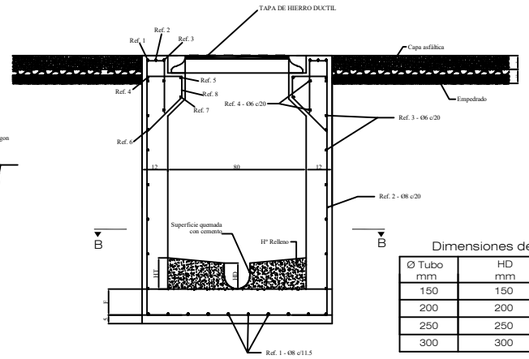

CORTE A - A

Dimensiones de la Canaleta

Ø Tubo mm	HD mm	HT mm
150	150	180
200	200	230
250	250	285
300	300	330

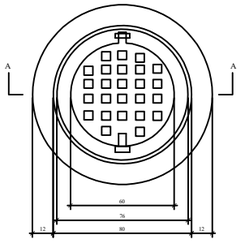

PLANTA DE UBICACION

TAPA CIRCULAR EN EL POZO DE VISITA

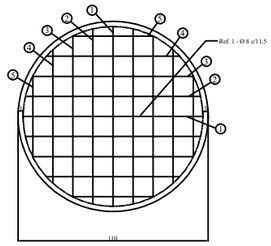

LOSA DE FONDO

ARMADURA

ARMADURA LOSA DE FONDO

Ref. 1 al 5 Ø8 c/ 11.5

Ref. Nº	Long. cm
1	105
2	102
3	94
4	78
5	47

Dimensiones de Pozo de Visita

Profundidad m	Altura-H m	Esp. Losa Fondo-F m
1.21	1.03	0.15
1.50	1.32	0.15
2.00	1.82	0.15
2.50	2.32	0.15
3.00	2.82	0.15
3.50	3.32	0.15
4.00	3.82	0.20
4.50	4.32	0.20
5.00	4.82	0.20
5.50	5.32	0.20
6.00	5.82	0.20

CLASE DE HORMIGÓN

Estructuras: fck= 210 kg/cm²

Regularización: fck= 150 kg/cm²

Ref. 2

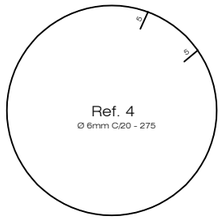

Armadura Circular - Pared Interna

Armadura Vertical - Pared Externa

PROFUNDIDAD m	LONG. A m	LONG. TOTAL m
1.21	1.33	1.93
1.50	1.62	2.22
2.00	2.12	2.72
2.50	2.62	3.22
3.00	3.20	3.72
3.50	3.62	4.22
4.00	4.20	4.72
4.50	4.62	5.22
5.00	5.20	5.72
5.50	5.62	6.22
6.00	6.17	6.77

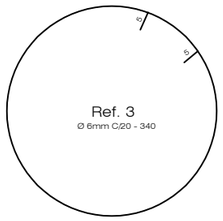

Armadura Circular - Pared Externa

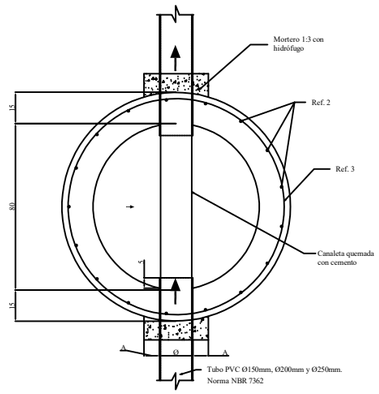

CORTE B - B

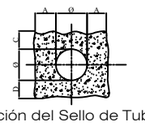

Sección del Sello de Tubería

Sello de Tubería - Pozo de Visita

Ø Tubo mm	A cm	B cm	C cm	D cm
150	10	10	8	8
200	12	12	8	8
250	15	15	10	10
300	15	15	10	10

ARMADURA DE LOSA TAPA Y SOPORTE DE TAPA CIRCULAR

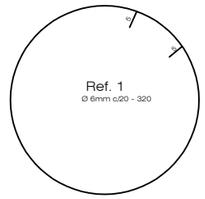

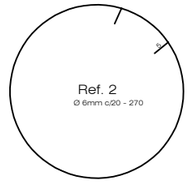

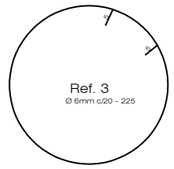

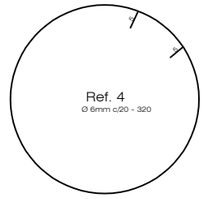

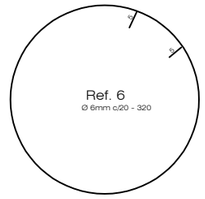

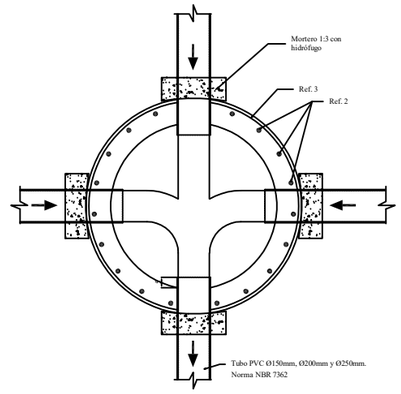

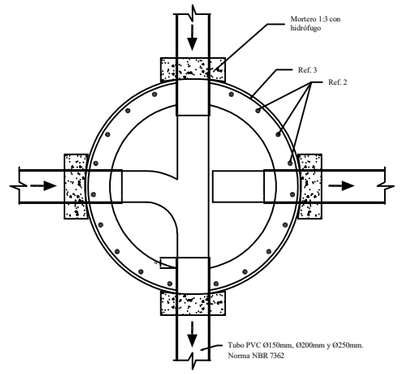

DIRECCIONES DE CANALETA

OBSERVACIONES

1.- Tensiones:

a-HORMIGON ARMADO

fck = 210 Kg/cm2.

fyk = 4200 Kg/cm2.

2.- Verificar en obra todas las longitudes de los hierros antes de cortarlos.

3.- Usar vibrador para la correcta compactación del Hormigón.

4.- Regar abundantemente la estructura durante los primeros ocho dias despues de la carga.-

5.- Suspender el cargamento cuando estén previstas temperaturas inferiores a 5°.

6.- Recubrimiento mínimo de las armaduras: 2 cm.,

7.- Antes del cargamento, prever todas las canerias de las instalaciones de acuerdo con los planos correspondientes.-

8.- Las canaletas deberán tener pendiente minima de 0,005 m/m, y deben ser quemada con cemento.

MINISTERIO DE SALUD PUBLICA Y BIENESTAR SOCIAL
SERVICIO NACIONAL DE SANEAMIENTO AMBIENTAL
SENASA

Programa: PAYSRI | Contrato Nº 08 / 2.017

Convenio de Préstamo Nº 2222-OC-PR | RED DE INGENIERIA DE SERVICIOS S.A-REDINSA

Servicio de Consultoría para la Realización de los Estudios de Factibilidad Técnicos, Ambientales y Financieros, Planes Maestros y Diseño de Ingeniería para Ampliación y/o Mejoramiento de Sistemas de Agua y Construcción de Sistema de Alcantarillado Sanitario para Pequeñas Ciudades

PLAN MAESTRO DE ALCANTARILLADO SANITARIO

POZO DE VISITA IN SITU-RED BASICA-PROFUNDIDAD 1.21 mts A 6.0 mts

LOCALIDAD: PIRAYU

FECHA: 12/02/2021	ESCALA: 1:25	Nº DE PLANO PIRAYU-PMAS-PV-04/04

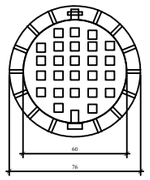

PLANTA

TAPA CIRCULAR DE HIERRO DUCTIL

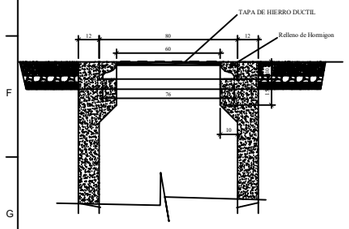

CORTE AA

TAPA CIRCULAR DE HIERO DUCTIL Ø 60 cm

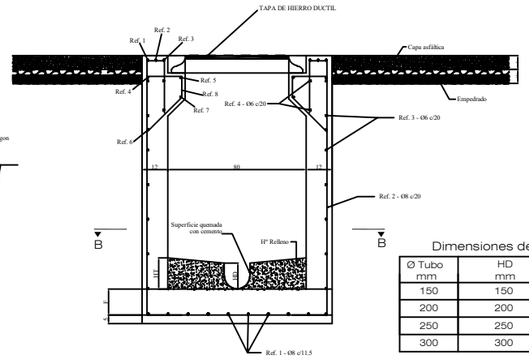

CORTE A - A

Dimensiones de la Canaleta

Ø Tubo mm	HD mm	HT mm
150	150	180
200	200	230
250	250	285
300	300	330

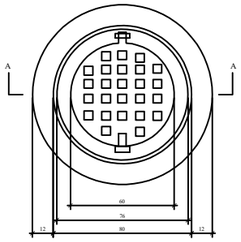

PLANTA DE UBICACION

TAPA CIRCULAR EN EL POZO DE VISITA

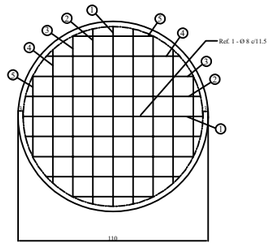

LOSA DE FONDO

ARMADURA

ARMADURA LOSA DE FONDO

Ref. 1 al 5 Ø8 c/ 11.5

Ref. Nº	Long. cm
1	105
2	102
3	94
4	78
5	47

Dimensiones de Pozo de Visita

Profundidad m	Altura-H m	Esp. Losa Fondo-F m
1.21	1.03	0.15
1.50	1.32	0.15
2.00	1.82	0.15
2.50	2.32	0.15
3.00	2.82	0.15
3.50	3.32	0.15
4.00	3.82	0.20
4.50	4.32	0.20
5.00	4.82	0.20
5.50	5.32	0.20
6.00	5.82	0.20

CLASE DE HORMIGÓN

Estructuras: fck= 210 kg/cm²

Regularización: fck= 150 kg/cm²

Ref. 2

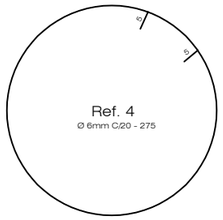

Armadura Circular - Pared Interna

Armadura Vertical - Pared Externa

PROFUNDIDAD m	LONG. A m	LONG. TOTAL m
1.21	1.33	1.93
1.50	1.62	2.22
2.00	2.12	2.72
2.50	2.62	3.22
3.00	3.20	3.72
3.50	3.62	4.22
4.00	4.20	4.72
4.50	4.62	5.22
5.00	5.20	5.72
5.50	5.62	6.22
6.00	6.17	6.77

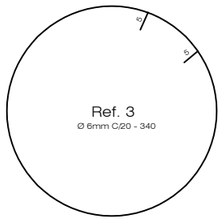

Armadura Circular - Pared Externa

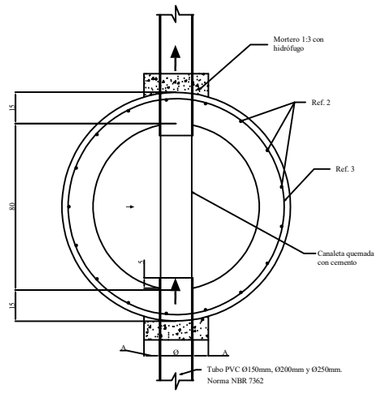

CORTE B - B

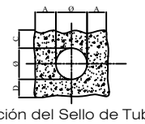

Sección del Sello de Tubería

Sello de Tubería - Pozo de Visita

Ø Tubo mm	A cm	B cm	C cm	D cm
150	10	10	8	8
200	12	12	8	8
250	15	15	10	10
300	15	15	10	10

ARMADURA DE LOSA TAPA Y SOPORTE DE TAPA CIRCULAR

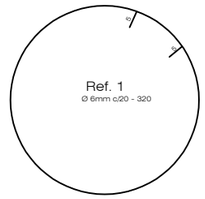

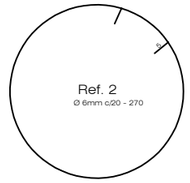

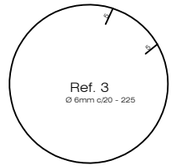

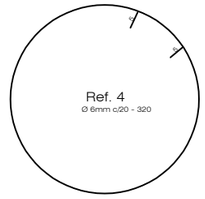

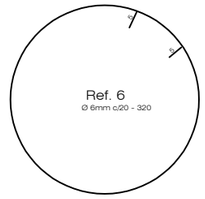

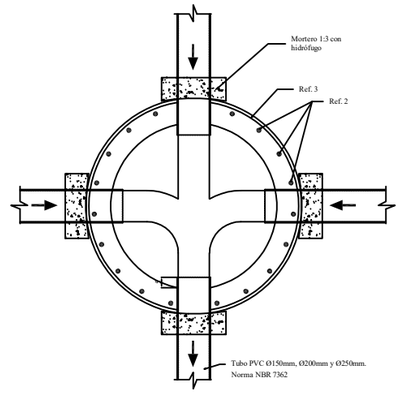

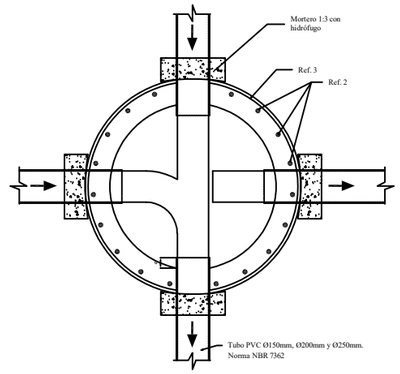

DIRECCIONES DE CANALETA

OBSERVACIONES

1.- Tensiones:

a-HORMIGON ARMADO

fck = 210 Kg/cm2.

fyk = 4200 Kg/cm2.

2.- Verificar en obra todas las longitudes de los hierros antes de cortarlos.

3.- Usar vibrador para la correcta compactación del Hormigón.

4.- Regar abundantemente la estructura durante los primeros ocho dias despues de la carga.-

5.- Suspender el cargamento cuando estén previstas temperaturas inferiores a 5°.

6.- Recubrimiento mínimo de las armaduras: 2 cm.,

7.- Antes del cargamento, prever todas las canerias de las instalaciones de acuerdo con los planos correspondientes.-

8.- Las canaletas deberán tener pendiente minima de 0,005 m/m, y deben ser quemada con cemento.

MINISTERIO DE SALUD PUBLICA Y BIENESTAR SOCIAL
SERVICIO NACIONAL DE SANEAMIENTO AMBIENTAL
SENASA

Programa: PAYSRI | Contrato Nº 08 / 2.017

Convenio de Préstamo Nº 2222-OC-PR | RED DE INGENIERIA DE SERVICIOS S.A-REDINSA

Servicio de Consultoría para la Realización de los Estudios de Factibilidad Técnicos, Ambientales y Financieros, Planes Maestros y Diseño de Ingeniería para Ampliación y/o Mejoramiento de Sistemas de Agua y Construcción de Sistema de Alcantarillado Sanitario para Pequeñas Ciudades

PLAN MAESTRO DE ALCANTARILLADO SANITARIO

POZO DE VISITA IN SITU-RED BASICA-PROFUNDIDAD 1.21 mts A 6.0 mts

LOCALIDAD: YAGUARON

FECHA: 12/02/2021	ESCALA: 1:25	Nº DE PLANO YAGUARON-PMAS-PV-04/04